Tadqiqot.uz

OKTYABR

№ 81

TOSHKENT

O'ZBEKISTON RESPUBLIKASI VA XORIJIY OLIY TA'LIM MUASSASALARI PROFESSOR-O'QITUVCHILARI, YOSH OLIMLAR, DOKTORANTLAR, MAGISTRANTLAR VA IQTIDORLI TALABALAR

DAVRIYLIGI: 2018-2025

RESPUBLIKA KO'P TARMOQLI

ILMIY KONFERENSIYA

YANGI O'ZBEKISTON: 2025

CONFERENCES.UZ

ILMIY TADQIQOTLAR

| ANJUMAN | КОНФЕРЕНЦИЯ | CONFERENCES |

MATERIALLAR TO'PLAMI

CONFERENCES.UZ

ЯНГИ ЎЗБЕКИСТОН: ИЛМИЙ ТАДҚИҚОТЛАР 2-ҚИСМ

НОВЫЙ УЗБЕКИСТАН:

НАУЧНЫЕ ИССЛЕДОВАНИЯ ЧАСТЬ-2

NEW UZBEKISTAN: SCIENTIFIC RESEARCH PART-2

ТОШКЕНТ-2025

УЎК 323(575.1)(063)
КБК 66.3(5Ў)я43
И-18
DOI 10.5281/zenodo.11390854

«ЯНГИ ЎЗБЕКИСТОН: Илмий тадқиқотлар» [Тошкент; 2025]

«Янги Ўзбекистон: Илмий тадқиқотлар» мавзусидаги республика 81-кўп тармоқли илмий маърифий онлайн конференция материаллари тўплами, 31 октябрь 2025 йил. - Тошкент: «Tadqiqot», 2025. – 190 б.

Ушбу Республика-илмий онлайн даврий анжуманлар «Ҳаракатлар стратегияси — Тараққиёт стратегияси сари» тамойилига асосан ишлаб чиқилган етти устувор йўналишдан иборат 2022 – 2026 йилларга мўлжалланган Янги Ўзбекистоннинг тараққиёт стратегияси мувофиқ: — илмий изланиш ютукларини амалий-тажриби жиҳат йўли билан фан соҳаларини ривожлантиришга бағишланган.
Ушбу Республика илмий анжуманлари таълим соҳасида меҳнат қилиб келаётган профессор - ўқитувчи ва талабалар-иштирокчилар томонидан тайёрланган илмий тезислар киритилиб бориб, унда таълим тизимида илғор замонавий ёндашувлар, натижалар, муаммолар, ечимлар, статистик вазиятлар ва илмий-тараққиётнинг истиқболли режалари таҳлил қилинади конференцияси.

Масъул муҳаррир: Файзиев Шохруд Фармонови, ю.ф.д., доцент

1.Ҳуқуқий тадқиқотлар йўналиши -
Профессор в.б.,ю.ф.н. Юсувалиева Рахима (Жахон иқтисодиёти ва дипломатия университети)

2.Фалсафа ва ҳаёт соҳасидаги қарашлар -
Доцент Норматова Дилдора Эсоналиевна(Фарғона давлат университети)

3.Тарих саҳифаларидаги изланишлар –
Исмаилов Ҳусанбой Маҳаммадқосим ўғли (Ўзбекистон Республикаси Вазирлар Маҳкамаси ҳузуридаги Таълим сифатини назорат қилиш давлат инспекцияси)

4.Социология ва политологиянинг жамиятимизда тутган ўрни-
Доцент Уринбоев Хошимжон Бунатович (Наманган мухандислик-қурилиш институти)

5.Давлат бошқаруви-
Доцент Шакирова Шохида Юсуповна (Жаҳон иқтисодиёти ва дипломатия университети "Беш муҳим ташаббус" маркази раҳбари)

6.Журналистика-
Тошбоева Барнохон Одилжоновна(Андижон давлат университети)

7.Филология фанларини ривожлантириш йўлидаги тадқиқотлар –

Самигова Умида Хамидуллаевна (“Kinder land of Asia” НТМ ўқув ва тарбия ишлари бўйича директор ўринбосари)

8.Адабиёт-
PhD Абдумажидова Дилдора Рахматуллаевна (Тошкент Молия институти)

9.Иқтисодиётда инновацияларнинг тутган ўрни -
Phd Вохидова Мехри Хасанова (Тошкент давлат шарқшунослик институти)

10.Педагогика ва психология соҳаларидаги инновациялар -
Турсунназарова Эльвира Тахировна (Ўзбекистон давлат жаҳон тиллари университети, таржимонлик факультети, инглиз тили амалий таржимаси кафедраси в.б.доценти, PhD)

11.Жисмоний тарбия ва спорт-
Усмонова Дилфузахон Иброхимовна (Жисмоний тарбия ва спорт университети)

12.Маданият ва санъат соҳаларини ривожланиши -
Тоштемиров Отабек Абидович (Фарғона политехника институти)

13.Архитектура ва дизайн йўналиши ривожланиши -
Бобохонов Олтибой Рахмонович (Сурхандарё вилояти техника филиали)
14.Тасвирий санъат ва дизайн-
Доцент Чариев Турсун Хуваевич (Ўзбекистон давлат консерваторияси)

15.Мусиқа ва ҳаёт-
Доцент Чариев Турсун Хуваевич (Ўзбекистон давлат консерваторияси)

16.Техника ва технология соҳасидаги инновациялар -
Доцент Нормирзаев Абдуқаюм Раҳимбердиевич (Наманган мухандислик-қурилиш институти)

17.Физика-математика фанлари ютуқлари -
Доцент Сохадалиев Абдурашид Мамадалиевич (Наманган мухандислик-технология институти)

18.Биомедицина ва амалиёт соҳасидаги илмий изланишлар –
Зупарова Зулфия Ахрор қизи DSc (Тошкент тиббиёт академияси фармакология кафедраси доценти, фармацевтика фанлари доктори)

19.Фармацевтика
Жалилов Фазлиддин Содиқович DSc (Альфраганус университети, фармацевтика ва кимё кафедраси мудири, фармацевтика ва кимё фанлар доктори, профессор)

20.Ветеринария
Т.ф.д., доцент Маматова Нодира Мухтаровна (Тошкент давлат стоматология институти)

21.Кимё фанлари ютуқлари -
Рахмонова Доно Қаххоровна (Навоий вилояти табиий фанлар методисти)

22.Биология ва экология соҳасидаги инновациялар -
Йўлдошев Лазиз Толибович (Бухоро давлат университети)

23.Агропроцессинг ривожланиш йўналишлари -
Проф. Хамидов Мухаммадхон Хамидович "ТИИМСХ"

24.Геология-минерология соҳасидаги инновациялар -
Phd доцент Қаҳҳоров Ўктам Абдурахимович (Тошкент ирригация ва қишлоқ хўжалигини механизациялаш мухандислари институти)

25.География- Йўлдошев Лазиз Толибович (Бухоро давлат университети)

Тўпламга киритилган тезислардаги маълумотларнинг ҳаққонийлиги ва иқтибосларнинг тўғрилигига муаллифлар масъулдир.

© Муаллифлар жамоаси
© Tadiqiqot.uz

Page maker/Верстка/Сахифаловчи: Хуршид Мирзахмедов

Контакт редакции журнала.
www.tadqiqot.uz
ООО Tadiqiqot город Ташкент,
улица Амира Темура пр.1, дом-2.
Web: http://www.tadqiqot.uz/; E-mail:
info@tadqiqot.uz
Тел: (+998-94) 404-0000

Editorial staff of the journals of
www.tadqiqot.uz
Tadiqiqot LLC The city of Tashkent,
Amir Temur Street pr.1, House 2.
Web: http://www.tadqiqot.uz/; E-mail:
info@tadqiqot.uz
Phone: (+998-94) 404-0000

ҲУҚУҚ ФАНЛАРИНИ РИВОЖЛАНТИРИШ ЙЎЛИДАГИ ТАДҚИҚОТЛАР

ИСЛОҲОТЛАРНИ ҲИС ЭТИШ ҲАР БИР ОРГАН ЁКИ ШАХСНИНГ ВИЖДОН АМРИ

А.Ҳ.Сафаров
Сурхондарё вилоят суди судьяси

Аннотация: Мазкур мақолада Ўзбекистон Республикаси Президенти томонидан 2023-йил 16-январда имзоланган ПФ–11-сонли "Одил судловга эришиш имкониятларини янада кенгайтириш ва судлар фаолияти самарадорлигини оширишга доир қўшимча чора-тадбирлар тўғрисида"ги Фармоннинг мазмун-моҳияти ёритилган. Унда янги даврда суд ҳокимиятининг мустақиллигини таъминлаш, судлар фаолиятида адолат, ошкоралик ва рақамли технологияларни жорий этиш масалалари таҳлил қилинган. Шунингдек, суд тизимини янада такомиллаштириш, фуқаролар ва тадбиркорларнинг ҳуқуқ ҳамда қонуний манфаатларини ҳимоя қилиш кафолатларини кучайтиришнинг долзарб йўналишлари ёритилган. Мақолада фармоннинг амалий аҳамияти, суд тизимида инсон қадри устуворлигини таъминлаш ғояси ва судлар фаолиятини халқ манфаатига йўналтириш зарурати асослаб берилган.

Калит сўзлар: Суд-ҳуқуқ ислоҳотлари, ПФ–11 Фармони, одил судлов, суд мустақиллиги, инсон қадри, суд тизими, адолат, ҳуқуқни ҳимоя қилиш, рақамлаштириш, судлар фаолияти самарадорлиги.

Муҳтарам Президентимиз ҳар гал суд тизими, унинг мустақиллигини амалда таъминлаш ҳақида гапирганида адолат тушунчаси, унинг халқимиз ҳаётида нақадар муҳим аҳамият касб этишини батафсил тушунтиради. Бунинг сабаби - ҳуқуқий демократик давлат ва очиқ, эркин фуқаролик жамияти шароитида адолатни қарор топтириш суд ҳокимияти орқали амалга оширилиши назарда тутилади.

Ўзбекистон Республикаси Президентининг 2022 йил 20 декабрда Олий Мажлисга ва халқимизга йўлланаган мурожаатномасида “Суд-ҳуқуқ соҳаси”да бўлаётган ўзгаришлар ҳақида ҳам келтириб ўтди.

Сўнгги йилларда амалга оширилган суд-ҳуқуқ ислоҳотлари суд ҳокимияти мустақиллигини ҳамда судлар фаолиятида очиқлик ва шаффофликни таъминлаш билан бир қаторда фуқаро ва тадбиркорларнинг ҳуқуқ ҳамда қонуний манфаатларини ҳимоя қилиш кафолатларини кучайтириш имконини берди.

“Одил судловга эришиш имкониятларини янада кенгайтириш ва судлар фаолияти самарадорлигини оширишга доир қўшимча чора-тадбирлар тўғрисида”ги Ўзбекистон Республикаси Президентининг 2023 йил 16 январдаги ПФ-11-сон Фармони имзоланди.

Унга кўра, “Янги Ўзбекистон — янги суд” тамойили доирасида аҳолининг одил судловга эришиш имкониятларини янада кенгайтириш суд-

ҳуқуқ тизимини ислоҳ қилишни жадаллаштиришни, соҳага илғор халқаро стандартларни жорий этишни талаб этилмоқда.

2022 — 2026 йилларга мўлжалланган Янги Ўзбекистоннинг тараққиёт стратегиясида белгиланган вазифаларга мувофиқ, шунингдек, суд ҳокимиятининг чинакам мустақиллигини таъминлаш, судлар фаолияти самарадорлиги ва одил судлов сифатини ошириш мақсадида:

2023 — 2026 йилларга мўлжалланган суд тизимини сифат жиҳатидан янги босқичга олиб чиқишнинг қисқа муддатли стратегияси (кейинги ўринларда — Стратегия) тасдиқланди.

Стратегия доирасида қуйидагилар одил судловни таъминлашнинг устувор вазифалари этиб қуйидагилар белгиланади:

“Инсон қадри учун” ғояси асосида чинакам адолатли суд тизимини шакллантириш ҳамда унинг фаолиятини халқ манфаати ва инсон қадр-қимматини самарали ҳимоя қилишга йўналтириш;

адолатли суд қарорлари қабул қилинишига эришиш орқали халқнинг, шу жумладан, тадбиркорларнинг суд тизимига бўлган ишончини мустаҳкамлаш, ҳар бир шахс суд ва судьялар сиймосида ўзининг ишончли ҳимоячисини кўришига эришиш;

фуқаролар ҳамда тадбиркорларга ўз ҳуқуқ ва қонуний манфаатларини судларда ҳимоя қила олиши учун барча имкониятларни яратиш, суд ишларини юритишда тортишув ва тарафларнинг тенглиги тамойилларини тўлақонли рўёбга чиқариш, судларнинг холислигини амалда таъминлашга қаратилган қонунчиликни такомиллаштириш;

судлар фаолиятини тўлиқ рақамлаштириш, сунъий интеллект технологияларини жорий этиш, идораларарo электрон маълумот алмашинувини яхшилаш, суд мажлисларида масофадан туриб иштирок этиш имкониятларини кенгайтириш;

судьяларнинг мустақиллиги ва дахлсизлиги кафолатларини кучайтириш, судга ҳурматсизлик қилиш ва суд ишига аралашиш ҳолатларининг олдини олиш бўйича самарали механизмларни ишлаб чиқиш;

суд қарорларининг қатъий ижросини таъминлаш, бу борада давлат органлари ва маҳаллий ҳокимликларнинг масъулиятини ошириш;

судьялар ва суд ходимларида юксак муомала маданиятини шакллантириш орқали судга мурожаат қилган ҳар бир фуқаро ва тадбиркорда суддан, пировардида эса давлатдан розилик ҳиссини уйғотиш.

Мазкур фармонда юқорида қайд этилган ҳолатларнинг таъкидланиши авваламбор суд остонасига қадам қўйган ҳар бир жисмоний шахс бўладими ёки юридик шахс бўладими қабул қилинган суд қарорларининг қонун ва қонуности ҳужжатлари асосида адолатли қабул қилинганлигини ҳис қилиши, қабул қилинган қарор ёки фармоннинг уларнинг фаолиятида юзага келган ёки келиши мумкин бўлган ҳолатларни олдини олиши ва кўмаклашувига хизмат қилишини англаши лозим.

Фармонда “*адолатли суд қарорлари қабул қилинишига эришиш орқали халқнинг, шу жумладан, тадбиркорларнинг суд тизимига бўлган ишончини*

мустаҳкамлаш” деб қайд этилганлиги суд ва ҳуқуқни муҳофаза қилувчи органлар томонидан яна бир бор нақадар маъсулиятли вазифа юкланганлигини ҳис қилишни тақоза этади.

Зеро, суд идорасига қадам ранжида қилаётган ҳар бир фуқаро унинг ҳуқуқ ва манфаатлари қонун билан муҳофаза этилишини ҳоҳлайди. Бу ҳоҳишни амалга оширувчи идора эса суд бўлиб ҳисобланади.

Ўз ўрнида эса судга дастлаб тақдим этилаётган жиноят иши, маъмурий иш, даъво аризаси, ариза ва ҳкз ҳужжатларни расмийлаштириш ёки юритиш қонуний ва асосли (мақбул далилларнинг) бўлиши лозимлигини таъминлашда ҳуқуқни муҳофаза қилувчи органлар билан бир қаторда уларнинг ҳуқуқ ва манфаатларини ҳимоя қилувчи идоралар ҳам биргаликда ҳаракат қилиши, суд ҳужжатининг ижросини таъминлаётган органлар эса маъсулиятни янада чуқурроқ ҳис этиши лозим бўлади.

Фойдаланилган адабиётлар рўйхати

1. Ўзбекистон Республикаси Президентининг 2023 йил 16 январдаги ПФ-11-сон Фармони. “Одил судловга эришиш имкониятларини янада кенгайтириш ва судлар фаолияти самарадорлигини оширишга доир қўшимча чора-тадбирлар тўғрисида”. Ўзбекистон Республикаси қонун ҳужжатлари тўрлами, 2023 йил №3.

ХАЛҚАРО ҲУҚУҚИЙ ЁРДАМНИНГ МАҚСАДЛАРИ

АДХАМОВ АЗИЗХОН АВАЗ ЎҒЛИ
ҳуқуқшунос
azizadkhamov@gmail.com

Аннотация: Мазкур мақолада халқаро ҳуқуқий ёрдам институтининг назарий ва амалий асослари таҳлил қилинган. Муаллиф халқаро ҳуқуқий ёрдам тушунчасининг мазмуни, унинг мақсадлари ҳамда асосий тамойилларини халқаро ҳуқуқ назарияси ва амалиёти нуқтаи назаридан ёритади. Мақолада Антонио Кассезе, Иан Браунли, Череф Басиуни ва Розалин Ҳиггинс каби халқаро ҳуқуқшунос олимларнинг фикрлари асосида халқаро ҳамкорликнинг ҳуқуқий ва ахлоқий аҳамияти изоҳланган. Шунингдек, БМТнинг трансмиллий уюшган жиноятчиликка қарши, коррупцияга қарши ҳамда наркотик воситаларнинг ноқонуний айланмасига қарши конвенциялари мисолида халқаро ҳуқуқий ёрдамнинг ҳуқуқий базаси таҳлил қилинган.

Калит сўзлар: Халқаро ҳуқуқий ёрдам, ўзаро ҳуқуқий ёрдам, халқаро ҳамкорлик, суверенитет, инсон ҳуқуқлари, халқаро конвенциялар, адолат, трансмилний жиноятчилик, қонун устуворлиги.

Глобаллашув ва ўзаро боғлиқлик тобора ортиб бораётган замонавий жамиятда жиноятчиликнинг кўплаб турлари чегара билмайди. Бугунги кунда терроризм, одам савдоси, кибержиноятлар, коррупция ва пул ювиш каби трансмиллий жиноятлар давлатлар ўртасидаги чуқур ҳуқуқий ҳамкорликни талаб қилмоқда. Ана шундай шароитда халқаро ҳуқуқий ёрдам халқаро ҳуқуқ тизимининг ажралмас қисми сифатида давлатлар ўртасида адолатни таъминлашга хизмат қилмоқда. Бу тушунча давлатлар суверен тенглиги ва ҳуқуқий ҳамжиҳатлик асосида бир-бирларига жиноят, фуқаролик ёки маъмурий ишлар бўйича тергов ва суд жараёнларида амалий ёрдам кўрсатишини назарда тутади.

Профессор Антонио Кассезе халқаро ҳуқуқий ёрдамни “адолат соҳасидаги халқаро бирдамликнинг амалий кўриниши” деб таърифлайди [1]. Шу нуқтаи назардан халқаро ҳуқуқий ёрдам нафақат ҳуқуқий восита, балки давлатлар ўртасидаги ўзаро ишонч ва тенгликни таъминловчи сиёсий ва ахлоқий мажбурият ҳамдир. Иан Браунлининг фикрича, бу жараён давлатнинг суверен ҳуқуқларини сақлаган ҳолда бошқа давлатга далиллар тўплаш, ҳужжатларни етказиш ва суд қарорларини ижро этишда ёрдам беришини англатади [2].

Халқаро ҳуқуқий ёрдамнинг асосий мақсади жиноятчиликка қарши курашишда давлатлар ўртасидаги чегара тўсиқларини енгиш, трансмилний тергов ва суд жараёнларини самарали амалга оширишдан иборатдир. 2000 йилда қабул қилинган БМТнинг “Трансмилний уюшган жиноятчиликка қарши

конвенция”сида давлатлардан “ўзаро ҳуқуқий ёрдамнинг энг кенг чораларини кўриш” талаб қилинади [3]. Бу, ўз навбатида, халқаро ҳуқуқнинг адолат ва ҳамжиҳатлик тамойилларига таянган ҳолда, давлатлар ўртасида ҳуқуқий ҳамкорликни мустаҳкамлайди.

Халқаро ҳуқуқий ёрдам давлат суверенитети ва инсон ҳуқуқларини ҳурмат қилишни таъминлайди. Череф Басиуни таъкидлаганидек, “жиноят ишларида халқаро ҳамкорлик адолат ва инсон ҳуқуқларига риоя этилган ҳолда амалга оширилиши лозим” [4]. Шу боис, ёрдам сўралган ёки кўрсатилган давлат халқаро ҳуқуқ нормаларига, айниқса инсон ҳуқуқларини ҳимоя қилувчи принципларга амал қилиши шарт. Европа инсон ҳуқуқлари судининг *Soering v. United Kingdom* (1989) ишида таъкидланишича, агар экстрадиция натижасида шахс қийноқ ёки ўлим жазоси хавфига дуч келса, бундай ҳамкорлик халқаро ҳуқуқни бузади.

Бугунги кунда халқаро ҳуқуқий ёрдамнинг ҳуқуқий асослари кенг қамровли тизимни ташкил этади. Унинг асосий манбалари БМТ Конвенциялари бўлиб, жумладан, “Коррупцияга қарши конвенция” (2003) ва “Наркотик воситаларнинг ноқонуний айланмасига қарши конвенция” (1988) шулар жумласидандир. Минтақавий даражада эса Европа Кенгашининг “Жиноят ишларида ўзаро ёрдам тўғрисидаги конвенция”си (1959) муҳим аҳамиятга эга. Шунингдек, Америка ва Африка давлатлари доирасида ҳам шундай ҳужжатлар мавжуд бўлиб, улар халқаро ҳуқуқий ёрдамнинг ҳуқуқий ва амалий механизмларини белгилайди.

Халқаро ҳуқуқий ёрдам тизимининг яна бир муҳим жиҳати шундаки, у давлатлар ўртасидаги ишончни мустаҳкамлайди ва халқаро муносабатларда ҳуқуқий шаффофликни таъминлайди. Давлатлар ўзаро ёрдам тўғрисидаги шартномаларни тузиш орқали нафақат жиноятчиликка қарши курашни самарали ташкил этадилар, балки ҳуқуқий тизимларнинг уйғунлигини ҳам таъминлайдилар. Бу жараёнда дипломатик муносабатлар ва ҳуқуқий ҳамжиҳатлик ўзаро боғлиқ ҳолда ривожланади. Хусусан, Европа Иттифоқи ва БМТ доирасидаги ҳамкорлик тузилмалари халқаро ҳуқуқий ёрдамни институционал даражага олиб чиқди. Шунинг натижасида давлатлар фақат қонунга асосланган муносабатларни эмас, балки адолатга таянган халқаро ҳамжамиятни шакллантириш имконига эга бўлмоқдалар.

Бугунги кунда халқаро ҳуқуқий ёрдамнинг самарадорлиги халқаро жиноятчиликнинг олдини олишда ҳал қилувчи аҳамиятга эга бўлиб бормоқда. Терроризм, кибержиноятчилик ёки молиявий фирибгарлик каби глобал таҳдидлар ҳар бир давлатни ягона ҳуқуқий майдон доирасида ҳаракат қилишга мажбур этмоқда. Шунинг учун халқаро ҳуқуқий ёрдам тизимини модернизация қилиш, электрон маълумотлар алмашинувини такомиллаштириш ва ҳуқуқий тартиб-таомилларни рақамли муҳитга мослаштириш долзарб вазифалардан биридир. Бу тенденция келажакда халқаро ҳуқуқий ёрдамни нафақат давлатлараро, балки халқаро ташкилотлар ва нодавлат субъектлар ўртасида ҳам самарали ҳамкорлик платформасига айлантиради.

Амалиётда халқаро ҳуқуқий ёрдамнинг кўплаб мисоллари мавжуд. Масалан, Бразилиядаги “Лава Жато” операцияси доирасида Бразилия, Швейцария ва АҚШ ўртасидаги ўзаро ёрдам коррупция ва пул ювиш жиноятларига қарши самарали натижалар берди[5]. Шунингдек, 2001 йилги “Будапешт кибержиноятчилик тўғрисидаги конвенция” электрон далилларни тезкор алмашишга хизмат қилиб, давлатларга рақамли жиноятчиликка қарши биргаликда курашиш имконини берди.

Халқаро ҳуқуқий ёрдам халқаро ҳуқуқнинг энг муҳим принципларидан бири – давлатлар тенглиги ва қонун устуворлиги асосида амалга оширилади. БМТ Низомининг 2-моддасига мувофиқ, ҳар бир давлат бошқаси билан тенг ҳуқуқли ҳамкор сифатида ёрдам кўрсатишга ҳақли ва мажбурдир. Бу жараёнда ўзаролик, икки томонлама жиноятлилик, махфийлик ва яхши ният тамойиллари устувор аҳамият касб этади. Халқаро ҳуқуқда “ўзаролик” принципи давлатлар ўртасида ўзаро манфаат ва тенгликка асосланган муносабатларни кафолатлайди.

Халқаро ҳуқуқшунослар бу йўналишни халқаро ҳуқуқнинг энг муҳим эволюцион босқичи сифатида баҳолайдилар. Розалин Ҳиггинс таъкидлаганидек, халқаро ҳуқуқий ёрдам халқаро ҳуқуқнинг “ўзаро ҳамжиҳатликка асосланган тизимга айланиб бораётганини кўрсатади”[6]. Шу маънода, халқаро ҳуқуқий ёрдам фақат техник ҳуқуқий восита эмас, балки умуминсоний қадриятларнинг амалий ифодаси ҳамдир.

Халқаро ҳуқуқий ёрдам тизими жиноят ишлари билан чекланиб қолмайди, балки инсон ҳуқуқлари ва гуманитар соҳаларда ҳам муҳим рол ўйнайди. Масалан, халқаро инсон ҳуқуқлари судлари ва комиссиялари фуқароларнинг ҳуқуқлари бузилган ҳолатларда далиллар тўплаш ва давлатлардан маълумот сўраш жараёнларида халқаро ҳуқуқий ёрдам механизмларидан фойдаланадилар. Бу, ўз навбатида, давлатларни инсон ҳуқуқларини таъминлаш бўйича ўз мажбуриятларини бажаришга ундайди ва халқаро жавобгарлик тизимини мустаҳкамлайди. Шу жиҳатдан, халқаро ҳуқуқий ёрдам нафақат ҳуқуқий, балки ахлоқий ва сиёсий аҳамиятга ҳам эга тизим сифатида намоён бўлади.

Халқаро ҳуқуқий ёрдамнинг ривожланиши давлатлар ўртасидаги ҳуқуқий интеграция жараёнига ҳам кучли таъсир кўрсатмоқда. Давлатлар бу йўналишда ўз миллий қонунчилигини халқаро ҳуқуқ нормаларига мослаштириш орқали ҳуқуқий тизимлар уйғунлигини таъминламоқдалар. Масалан, кўплаб мамлакатларда “Халқаро ҳуқуқий ёрдам тўғрисида” махсус қонунлар қабул қилинган бўлиб, улар халқаро шартномаларнинг амалий ижросини кафолатлайди. Бу ҳолат давлатларнинг халқаро мажбуриятларини бажаришда қонун устуворлиги ва адолат тамойилларига содиқлигини намоён этади.

Шу билан бирга, халқаро ҳуқуқий ёрдам жараёнларида фуқароларнинг ҳуқуқ ва эркинликларини ҳимоя қилиш устувор вазифа сифатида қаралади. Ҳар қандай тергов ёки суд ишларида халқаро ҳамкорлик инсон ҳуқуқларига зид тарзда амалга оширилмаслиги лозим. Бу талаб халқаро ҳуқуқнинг асосий

тамойилларидан бири — инсон қадр-қимматига ҳурмат принципига асосланади. Шу сабабли, халқаро ҳуқуқий ёрдамнинг келгуси ривожи нафақат давлатлар манфаати, балки инсонпарварлик қадриятлари билан уйғунликда бўлиши лозим.

Шунингдек, янги технологик ривожланишлар шароитида халқаро ҳуқуқий ёрдамнинг рақамли йўналиши тобора аҳамият касб этмоқда. Электрон далиллар, блокчейн технологияси ёки сунъий интеллект ёрдамида тергов ишларини олиб бориш масалалари халқаро миқёсда ҳуқуқий мувофиқлашувни талаб қилади. Европа Иттифоқи доирасида қабул қилинган e-Evidence Regulation каби ҳужжатлар келажакда рақамли халқаро ҳуқуқий ёрдамни янада тизимли ва шаффоф қилишга қаратилган. Бу тенденция халқаро ҳуқуқий ҳамкорликнинг янги босқичига асос солмоқда — яъни рақамли адолат фазосини шакллантиришга.

Аммо бу соҳада бир қатор муаммолар ҳам мавжуд. Ҳуқуқ тизимларининг фарқлилиги, маълумотларни ҳимоя қилиш билан боғлиқ чекловлар, экстрадициянинг сиёсийлашуви ва рақамли далиллар билан боғлиқ юрисдикция масалалари шулар жумласидандир. БМТ ва минтақавий ташкилотлар бу муаммоларни енгиш учун рақамли ўзаро ёрдам платформаларини ишлаб чиқиш ва ҳуқуқий стандартларни уйғунлаштириш йўналишида фаол иш олиб бормоқда.

Хулоса қилиб айтганда, халқаро ҳуқуқий ёрдам замонавий халқаро ҳуқуқ тизимининг ажралмас қисми бўлиб, у давлатлар ўртасида адолатни таъминлаш, инсон ҳуқуқларини ҳимоя қилиш ва жиноятчиликка қарши курашда муҳим рол ўйнайди. Бу механизм орқали халқаро ҳуқуқ давлатлар манфаатини умуминсоний қадриятлар билан уйғунлаштиради ва жаҳон миқёсида қонун устуворлигини таъминлайди.

Фойдаланилган адабиётлар:

1. Cassese, A. *International Law*. Oxford University Press, 2005.
2. Brownlie, I. *Principles of Public International Law*. Oxford University Press, 2008.
3. Cassese, A. *International Criminal Law*. Oxford University Press, 2013.
4. Higgins, R. *Problems and Process: International Law and How We Use It*. Oxford University Press, 1994.
5. United Nations Convention against Transnational Organized Crime (UNTOC), 2000.
6. Bassiouni, M. C. *International Extradition: United States Law and Practice*. Oxford University Press, 2014.

DAVLAT RO‘YXATIDAN O‘TKAZISHNI RAD ETISH USTIDAN SHIKOYAT QILISH TO‘G‘RISIDAGI ISHLARNING SUDLOVGA TAALLUQLILIGI VA TEGISHLILIGI

AMINOV ANVARBEK AMINBEK O‘G‘LI,
O‘zbekiston Respublikasi Odil sudlov akademiyasi
mustaqil izlanuvchisi

Annotatsiya: Mazkur maqolada davlat ro‘yxatidan o‘tkazishni rad etish ustidan shikoyat qilish bilan bog‘liq ishlar sud tomonidan ko‘rib chiqilishining taalluqliligi va tegishliligi masalalari tahlil qilinadi. Muallif tomonidan ma’muriy sud ish yurituvi tizimida bunday toifadagi ishlar qaysi sudga tegishli ekanini, ularni ko‘rishning huquqiy asoslari hamda amaldagi qonun hujjatlaridagi tartib yoritilgan. Shuningdek, maqolada Ma’muriy sud ishlarini yuritish to‘g‘risidagi kodeks, “Jismoniy va yuridik shaxslarning murojaatlari to‘g‘risida”gi Qonun hamda sud amaliyoti misolida tegishlilik masalasiga oid dolzarb muammolar va ularning yechimlari ko‘rsatilgan. Ilmiy tahlil natijasida muallif ma’muriy sudlovdagi ishlarning samaradorligini oshirish va sud yurisdiksiyasini aniq belgilash bo‘yicha takliflarini ilgari suradi.

Kalit so‘zlar: murojaat, ro‘yxatdan o‘tkazishni rad etish, ma’muriy sud, sudlovga taalluqlilik, sudlovga tegishlilik, birinchi instatsiya sudi, shikoyat qilish

Jismoniy va yuridik shaxslarning murojaatlari sohasidagi nizolar qonunchilikda belgilangan tartibda hal etiladi. Jismoniy yoki yuridik shaxsning arizasi, shikoyati ana shu murojaatlar bo‘yicha qonunga xilof qarorlar qabul qilgan davlat organi, tashkilot va ularning mansabdor shaxslari tomonidan qanoatlantirilgan taqdirda, ariza yoki shikoyat berish va uni ko‘rib chiqish bilan bog‘liq zararning o‘rni, arizani, shikoyatni ko‘rib chiqish uchun tegishli davlat organining, tashkilotning, shuningdek ular mansabdor shaxslarining talabiga ko‘ra joylarga borish munosabati bilan qilingan xarajatlarning hamda ana shu vaqt ichida yo‘qotilgan ish haqining o‘rni murojaat etuvchiga sud tartibida qoplanadi.

Davlat ro‘yxatidan o‘tkazishni rad etish holati ma’muriy qaror bo‘lib, u manfaatdor shaxsning huquqiy maqomini belgilashga to‘sqinlik qiladi. Masalan, nodavlat notijorat tashkilotini ro‘yxatdan o‘tkazishni rad etish uning faoliyatini boshlash imkoniyatini cheklaydi.

Shu sababli, bunday rad etishlar Konstitutsiyaning 44-moddasida belgilangan huquqlarni sud orqali himoya qilish kafolatlariga zid bo‘lmasligi lozim. Shu bois, bunday hollarda sud faqat qarorning qonuniyligi va asosliligini emas, balki uning inson huquqlariga mosligini ham baholaydi.

Davlat ro‘yxatidan o‘tkazishni rad etish ustidan shikoyat qilish to‘g‘risidagi ishlarning sudlovga taalluqliligi va tegishliligi masalasi mohiyatan nizoning

xususiyatlaridan kelib chiqib belgilanadi. Mazkur vaziyatda davlat idorasi bilan fuqarolar (yuridik shaxslar) o‘rtasida ma’lum bir nizoli vaziyat yuzaga keladi.

Protsessual huquq doktrinasida taalluqlilik sud hokimiyati organlarining “u yoki bu organ huquqni qo‘llash funksiyasini amalga oshirishga haqli bo‘lgan moddiy-huquqiy masalalar doirasini belgilash orqali” ochib beriladigan predmetli vakolatini anglatadi [1].

Taalluqlilik – davlat hokimiyati tomonidan hal etilishi lozim bo‘lgan huquq to‘g‘risidagi nizolar va boshqa yuridik ishlarning u yoki bu davlat va boshqa organning yuritishiga taalluqliligi. Taalluqlilik yuridik ishlarni turli yurisdiksiya organlari o‘rtasida aniq va maqsadga muvofiq taqsimlanishini ta’minlaydi [2].

Har qanday manfaatdor shaxs o‘zining buzilgan yoki nizolashilayotgan huquqlarini yoxud qonun bilan qo‘riqlanadigan manfaatlarini himoya qilish uchun ma’muriy sudga (sudga) murojaat qilishga haqli. Ma’muriy sud ishlarini yuritish vazifalari quyidagilardan iborat: ma’muriy organlar bilan munosabatlarda qonun ustuvorligini, fuqarolar, shuningdek korxonalar, muassasalar, tashkilotlarning (bundan buyon matnda yuridik shaxslar deb yuritiladi) huquqlari va qonuniy manfaatlarini ta’minlash; ma’muriy va boshqa ommaviy huquqiy munosabatlar sohasida fuqarolar va yuridik shaxslarning buzilgan yoki nizolashilayotgan huquqlari, erkinliklari va qonuniy manfaatlarini himoya qilish; ma’muriy va boshqa ommaviy huquqiy munosabatlar sohasida qonuniylikni mustahkamlash hamda huquqbuzarliklarning oldini olishga ko‘maklashish; qonunga va sudga nisbatan hurmat munosabatini shakllantirish [3].

Ma’muriy sudga fuqarolar va yuridik shaxslarning buzilgan yoki nizolashilayotgan huquqlari, erkinliklari va qonuniy manfaatlarini himoya qilish to‘g‘risidagi, ma’muriy va boshqa ommaviy huquqiy munosabatlardan kelib chiqadigan ishlar taalluqli bo‘lgani uchun davlat ro‘yxatidan o‘tkazishni rad etish ustidan shikoyat qilish to‘g‘risidagi ishlar ma’muriy sud sudloviga taalluqli. Agar O‘zbekiston Respublikasining xalqaro shartnomasida boshqacha qoida nazarda tutilmagan bo‘lsa, ma’muriy sud o‘ziga taalluqli ishlarni fuqarolar, yuridik shaxslar va ma’muriy organlar, shuningdek o‘z faoliyatini O‘zbekiston Respublikasi hududida amalga oshirayotgan chet el yuridik shaxslari, xalqaro tashkilotlar, chet el fuqarolari, fuqaroligi bo‘lmagan shaxslar ishtirokida ko‘radi.

Davlat ro‘yxatidan o‘tkazishni rad etish ustidan shikoyat qilish to‘g‘risidagi ishlar o‘zaro bog‘liq bo‘lib, ba’zilari ma’muriy sudga, boshqalari esa iqtisodiy sudga yoki fuqarolik ishlari bo‘yicha sudga taalluqli bo‘lgan bir nechta talabni birlashtirishga yo‘l qo‘yilmaydi.

Mahalliy davlat hokimiyati organlarining, davlat boshqaruvi organlarining, ma’muriy-huquqiy faoliyatni amalga oshirishga vakolatli bo‘lgan boshqa organlarning (bundan buyon matnda ma’muriy organlar deb yuritiladi), fuqarolar o‘zini o‘zi boshqarish organlarining va ular mansabdor shaxslarining qonunchilikka mos kelmaydigan hamda fuqarolar yoki yuridik shaxslarning huquqlarini va qonun bilan qo‘riqlanadigan manfaatlarini buzadigan qarorlari, harakatlari (harakatsizligi) yuzasidan nizolashish to‘g‘risidagi nizolar ma’muriy sudga tegishlidir.

Davlat ro‘yxatidan o‘tkazishni rad etish ustidan shikoyat qilish to‘g‘risidagi ishlar tumanlararo ma’muriy sudlar tomonidan ko‘riladi, bundan Qoraqalpog‘iston Respublikasi ma’muriy sudi, viloyatlar va Toshkent shahar ma’muriy sudlari, shuningdek O‘zbekiston Respublikasi Oliy sudi sudloviga tegishli ishlar mustasno.

Qoraqalpog‘iston Respublikasi ma’muriy sudi, viloyatlar va Toshkent shahar ma’muriy sudlari birinchi instansiya sudi sifatida davlat sirlari bilan bog‘liq ishlarni ko‘radi.

Qoraqalpog‘iston Respublikasi ma’muriy sudi, viloyatlar va Toshkent shahar ma’muriy sudlari alohida holatlarga qarab, har qanday ishni tumanlararo ma’muriy suddan olib qo‘yishga va uni birinchi instansiya bo‘yicha o‘zining ish yurituviga qabul qilishga, ishni bir suddan boshqasiga o‘tkazishga haqli.

O‘zbekiston Respublikasi Oliy sudi birinchi instansiya sudi sifatida:

1) idoraviy normativ-huquqiy hujjatlar yuzasidan nizolashish to‘g‘risidagi;

2) O‘zbekiston Respublikasi Markaziy saylov komissiyasi xatti-harakatlari (qarorlari) yuzasidan nizolashish haqidagi ishlarni ko‘rib chiqadi.

O‘zbekiston Respublikasi Oliy sudi qonun bilan o‘z vakolatlariga kiritilgan boshqa ishlarni ham birinchi instansiya sudi sifatida ko‘radi.

O‘zbekiston Respublikasi Oliy sudi alohida holatlarga qarab, har qanday ishni istalgan ma’muriy suddan olib qo‘yishga va uni birinchi instansiya bo‘yicha o‘zining ish yurituviga qabul qilishga, ishni bir suddan boshqasiga o‘tkazishga haqli.

Fuqaroning yoki yuridik shaxsning arizasi (shikoyati) qarorlari, harakatlari (harakatsizligi) ustidan shikoyat qilinayotgan ma’muriy organ joylashgan yer yoxud mansabdor shaxsning ish joyi bo‘yicha sudga taqdim etiladi. Turli yerlarda joylashgan bir nechta javobgarga nisbatan ariza (shikoyat) arizachining tanlovi bo‘yicha javobgarlardan biri joylashgan yerdagi sudga taqdim etiladi.

Davlat ro‘yxatidan o‘tkazishni rad etish ustidan shikoyat qilish to‘g‘risidagi ishlar sud tomonidan sudlovga tegishlilik qoidalariga rioya etilgan holda qabul qilib olingan bo‘lsa, garchi keyinchalik boshqa ma’muriy sudning sudloviga tegishli bo‘lib qolsa ham, ilgarigi sud tomonidan mazmunan ko‘rilishi kerak.

Sud ishni quyidagi hollarda boshqa ma’muriy sudga o‘tkazadi, agar:

1) ish sudlovga tegishlilik qoidasini buzgan holda qabul qilinganligi ishni shu sudda ko‘rish vaqtida ma’lum bo‘lsa;

2) bir yoki bir nechta sudya rad qilinganidan keyin ularni mazkur sudda almashtirish mumkin bo‘lmay qolsa, shuningdek ishni ushbu sudda ko‘rish mumkin bo‘lmay qolgan boshqa hollarda.

Agar ish ko‘rib chiqilayotgan vaqtga kelib qarori yoki harakatlari (harakatsizligi) shikoyat qilinayotgan shaxs mansabdor shaxs bo‘lmay qolgan bo‘lsa, sud ushbu mansabni egallab turgan shaxsni yoxud arizachining buzilgan huquqlar va erkinliklarini tiklash vakolatiga ega tegishli organni ishda ishtirok etish uchun jalb etish masalasini hal qiladi [4].

Arizachi ariza (shikoyat) bilan bevosita sudga yoki bo‘ysunuv tartibida yuqori turuvchi organ yoxud mansabdor shaxsga murojaat qilishga haqli. Yuqori turuvchi organ yoki mansabdor shaxsga dastlab murojaat qilmaslik, arizani (shikoyatni) qabul qilishni rad etish uchun asos bo‘lmaydi. Shu bilan birga, shuni nazarda tutish

lozimki, qonun hujjatlarida ayrim qarorlar, harakatlar (harakatsizlik) ustidan majburiy ravishda sudgacha nizolashish tartibi nazarda tutilishi mumkin.

Ma'muriy organlar va ular mansabdor shaxslari qarorlari, harakatlari (harakatsizligi) ustidan ariza (shikoyat) qarori, harakati (harakatsizligi) nizolashilayotgan organ joylashgan yoxud mansabdor shaxs ishlaydigan joydagi tumanlararo ma'muriy sudiga beriladi.

Turli joylarda bo'lgan bir nechta javobgarga nisbatan talab qo'yilganda, ariza (shikoyat) arizachining tanlovi bo'yicha javobgarlardan biri joylashgan joydagi sudga taqdim etiladi. Agar ma'muriy organ joylashgan joy uning vakolati amalga oshiriladigan hududga to'g'ri kelmasa, ariza o'sha organ o'z majburiyatlarini bajarayotgan joyda faoliyat ko'rsatayotgan sudga beriladi.

Rossiya Federatsiyasi, Qozog'iston va Gruziya tajribasida davlat ro'yxatidan o'tkazishni rad etish ustidan shikoyat qilish ishlari ham ma'muriy sudlov tartibida ko'rib chiqiladi. Rossiya Federatsiyasining Ma'muriy sud ish yurituvi kodeksi (KAS RF) 218-moddasida davlat organlari qarorlarini bekor qilish yoki o'zgartirish haqidagi arizalar to'g'ridan-to'g'ri sudga berilishi mumkinligi belgilangan.

Davlat ro'yxatidan o'tkazish institutlari fuqarolik muomalasi qatnashchilarining huquqiy maqomini belgilash, ularning huquq va majburiyatlarini amalga oshirishda muhim ahamiyatga ega. Yuridik shaxslar, nodavlat notijorat tashkilotlari, ommaviy axborot vositalari yoki boshqa subyektlarni davlat ro'yxatidan o'tkazish rad etilgan hollarda, manfaatdor shaxslar ushbu qaror yoki harakat (yoki harakatsizlik) ustidan sudga shikoyat qilish huquqiga ega. Biroq bunday toifadagi ishlar qaysi sud yurisdiksiyasiga tegishli ekani, ya'ni ularning sudlovga taalluqliligi va tegishliligini aniqlash amalda muhim nazariy va amaliy masala hisoblanadi. Davlat ro'yxatidan o'tkazishni rad etish bilan bog'liq ishlar ma'muriy huquqiy munosabatlardan kelib chiqishi sababli, ular ma'muriy sudlar yurisdiksiyasiga kiradi. Bunday ishlar yuzasidan shikoyatlar qaror qabul qilgan organ joylashgan hududdagi ma'muriy sudda ko'rib chiqilishi lozim.

Foydalanilgan adabiyotlar ro'yxati:

1. Зеленцов А. Б., Ястребов О. А. Судебное административное право: учебник для студентов вузов, обучающихся по специальности. – М.: Статут, 2017. С. 215.

2. Административное судопроизводство: Учебник для студентов высших учебных заведений по направлению «Юриспруденция» (специалист, бакалавр, магистр) / А. В. Абсалямов, Д. Б. Абушенко, С. К. Загайнова и др.; под ред. В. В. Яркова. – М.: Статут, 2016. – 560 с.

3. Ўзбекистон Республикасининг Маъмурий суд ишларини юритиш тўғрисидаги кодекси // https://www.lex.uz/acts/3527353.

4. Ўзбекистон Республикаси Олий суди Пленумининг 2019 йил 24 декабрдаги "Маъмурий органлар ва улар мансабдор шахсларининг қарорлари, ҳаракатлари (ҳаракатсизлиги) устидан шикоят қилиш тўғрисидаги ишларни

кўриб чиқиш бўйича суд амалиёти ҳақида”ги 24-сон қарори // https://lex.uz/uz/docs/4711311.

ДАВЛАТ ФУҚАРОЛИК ХИЗМАТИ СОҲАСИДА КОРРУПЦИОН ЖИНОЯТЛАРНИ ОЛДИНИ ОЛИШНИНГ АЙРИМ МАХСУС ЧОРАЛАРИ ХУСУСИДА

Баҳодиров Авазбек Баходирович,
Тошкент давлат юридик университети
мустақил изланувчиси

Аннотация: ушбу мақолада давлат фуқаролик хизмати соҳасида коррупцион жиноятларни олдини олишнинг махсус чораларини тартибга солувчи турли хил ҳуқуқий асослар статистик маълумотлар асосида ҳар томонлама таҳлил қилинган.

Калит сўзлар: давлат хизмати, давлат фуқаролик хизмати, коррупцион жиноятлар, ҳокимият ва ваколат мувозанати, кадрлар сиёсати.

Ҳаммамизга маълумки, Ўзбекистон Республикаси Президенти Шавкат Мирзиёев 2025 йил 5 март куни Коррупцияга қарши курашиш миллий кенгаши йиғилишида иштирок этди. Йиғилишда юртимизда коррупциядан холи муҳит яратиш бўйича қилинган ишларга баҳо берилиб, келгуси вазифалар белгиланди. Хусусан, Давлатимиз раҳбари ўз нутқида коррупция ислоҳотлар йўлидаги энг катта тўсиқ ва ғов эканини таъкидлади. Шу боис сўнгги йилларда бу иллатга қарши курашиш бўйича қонунлар қабул қилиниб, янги тизим яратилди. Парламент палаталарида масъул қўмиталар, Коррупцияга қарши курашиш миллий кенгаши ва Агентлик ташкил қилинди.

Энг муҳими, жамиятда коррупция муаммосини жамоатчилик муҳокамасига олиб чиқадиган очиқ тизим, очиқ муҳит яратилди. Айниқса, оммавий ахборот воситаларининг бу борадаги ўрни ва таъсири ортиб бормоқда. Коррупциянинг олдини олиш – давлат хизматига профессионал ва фидойи кадрларни танлаш ҳамда уларни “ҳалоллик вакцинаси” билан эмлашдан бошланади. Шу боис ишга олишдаги тартиб ва ёндашувларни такомиллаштириш бўйича топшириқлар берилди.

Давлатимиз раҳбари нутқида жамоатчиликка мурожаат қилиб, коррупцияга қарши курашиш умуммиллий вазифа, ҳар бир ватанпарвар юртдошимизнинг виждон иши эканини таъкидлади.

“Ҳаммамиз ягона куч бўлиб ҳаракат қилсак, албатта, катта ижобий самарага эришамиз. Шу боис маҳалла фаоллари, нуронийлар, зиёлилар, ёзувчи ва шоирлар, санъат ва маданият ходимлари, тадбиркорлар, таниқли шахслар, раҳбарлар, депутат ва сенаторлар – умуман бутун жамоатчилик бирлашиб, коррупцияга “жамият танасидаги саратон” сифатида қараши керак”, деди Шавкат Мирзиёев.

Умуман, илк маротаба бундай тарзда йиғилиш ўтказилиши коррупцияга қарши кучли сиёсий иродани намоён этди. Давлатимиз раҳбари 55 та аниқ мақсадга йўналтирилган ташаббусларни илгари сурди.

Улар доирасида 5 та қонун, 12 та фармон ва қарорлар ишлаб чиқилади. Коррупцияга қарши курашишда парламент, Миллий ва ҳудудий кенгашлар, фуқаролик жамияти институтларининг роли оширилади. Коррупцияга қарши курашишнинг ҳуқуқий асослари кучаяди. Декларациялаш, ноқонуний бойлик орттиришга оид янги тартиблар киритилиши натижасида коррупция омиллари чекланади. Коррупцияга қарши курашиш агентлиги, ташкилотлардаги ички назорат тузилмалари фаолияти кучайтирилади. Маиший коррупцияга қарши курашиш бўйича вазирлик, идоралар раҳбарлари масъулияти оширилади. Давлат хизматлари даражасини аҳоли баҳолайдиган тизим қилинади, энг ёмон кўрсаткичга эга соҳа раҳбарлари бўйича чора кўрилади. азорат инспекциялари мустақиллиги оширилади. Йирик инвестиция лойиҳаларида, аукционларда коррупциянинг олдини олувчи механизмлар жорий этилади.

Давлат харидлари тартибга солиниши, тўғридан-тўғри харидлар чекланиши ҳисобига бюджет маблағлари тежалиши таъминланади. Давлат пулини мақсадсиз сарфлаш ҳолатларига барҳам берилади. Секторлардан озод бўлган куч ва воситалар жиноятчиликка қарши курашишга сафарбар этилиб, жамиятда барқарорлик муҳити ва одамларнинг розилиги ортади. Ноқонуний текширувлар устидан прокурор назорати кучайтирилиши орқали жойларда бизнес ва инвестиция муҳити яхшиланади. Эришилган натижалар халқаро рейтингларда мамлакатимиз ўрнини яхшилайди. 2027 йилда UNCAC конференцияси мезбонлигига Ўзбекистон номзодини маъқуллаш учун замин ҳозирлайди.

Энг муҳим, аҳолининг, айниқса, ёшларнинг ҳуқуқий онги юксалтирилиб, жамиятда коррупцияга қарши курашишга дахлдорлик шаклланади [1].

Пора олиш билан боғлиқ коррупцион жиноятларни олдини олишда кўпроқ мансабдор шахслар ваколатларини чеклаш, шаффофлаштириш каби чораларнинг махсус воситаларини талаб қилса, қуйироқ бўғиндаги давлат хизматларида асосан шаффофлик ва жамоатчилик назорати кўпроқ самарали бўлади.

Биз ушбу мақоламиз доирасида ҳар икки ёндашувни уйғунлаштирган ҳолда, махсус чораларни давлат фуқаролик хизмати соҳасида коррупцион жиноятлар мазмуни ва жиҳатларига нисабатан ўзига хос амалий стратегиялар ва ёндашувлар сифатида тушунтирамиз. Улар айнан давлат фуқаролик хизмати билан чекланиб, коррупцион жиноятлар мазмунига кўра кенг қамровли чораларни ифодалайди. Улар умумий чоралардан аниқлиги, айнан давлат хизматига қаратилганлиги, аниқ мақсадга йўналтирилганлиги ҳамда ушбу хизмат фаолиятининг чуқурроқ соҳаларига кириб бориши билан фарқланади. Айни пайтда, махсус чоралар умумий чораларнинг умумий мазмунидан ҳам келиб чиқади, айтайлик, умумий чоралар давлат хизматида шаффофлик ва ҳисобдорликни таъминлашни назарда тутса, махсус чоралар ушбу

шаффофликни таъминлашга доир айни мақсадаг йўналтирилган стратегияларни ва чораларни назарда тутади.

Коррупцион жиноятлар олдини олиш махсус чораларини шартли равишда 4 йўналишга бўлинади: А) **ваколат**ларни тақсимлаш ва чеклаш; б) **ахборот**, яъни, шаффофлик ва ҳисобдорлик; в) назорат; г) **маърифий** ва маданий(этика қоидалари, ўқитиш ва малака ошириш). Лекин ушбу йўналишлар баъзида бир-бирлари билан кесишади ёки бир-бирларини тўлдиради, шу билан бирга фарқли ва алоҳида махсус чоралар тизимини ҳам акс эттиради, аниқроқ айтсак, улар фақат уйғун бир ҳолда амалга оширилгандагина самарали бўлади. Бу каби таҳлили бўлиш бизга махсус чораларни мақсад ва мазмунига кўра аниқлаш, уларни бир-бирларидан ажратиш ҳамда сарадорлигини баҳолаш учун зарур. Зеро, илмий адабиётлар, хусусан, Течаутнинг тадқиқотлари коррупцион жиноятларга қарши курашиш, уларнинг олдини олиш ҳар бир жамият контекстида турлича бўлиб, универсал чоралар мавжуд эмас, шунингдек, бу чораларни белгилаш доимо юқоридаги бир неча йўналишдаги комплекс ёндашувни – яъни ахборот, ваколат, назорат ва маърифат уйғунлигини талаб қилади [2].

Шуни таъкидлаш лозимки, ушбу йўналишлар бир-бирларидан мутлақо алоҳида ҳолда эмас, доим уйғун ҳолдагина самарали ишлайди ва бир-бирларини тўлдиради. Қаолверса, юқори технологиялар, шу жумладан **сунъий интеллект** [3] мазкур чораларни янада самарали бўлишини таъминлаши мумкин.

Юқоридаги фикрларимизни Коррупцияга қарши курашиш агентлигининг 2023 йил бўйича йиллик маърузаси ҳам тасдиқлайди, унга кўра, давлат органларида коррупцияга қарши ички назорат тузилмалари фаолияти самарали ташкил этилмаганлиги, аҳолига давлат хизматларини кўрсатишда ортиқча бюрократик тўсиқлар ўрнатилганлиги, амалдаги норматив-ҳуқуқий ҳужжатларда коррупция омилларининг мавжудлиги, давлат харидларини амалга оширишдаги қонунбузилиши ҳолатлари ҳамда **рақамлаштириш** ишларининг етарли даражада эмаслиги коррупция омилларининг сақланиб қолишига сабаб бўлаётганлиги аниқланди.

Коррупцияга қарши курашиш агентлигининг йиллик маърузасига кўра [4], 2023 йилда республика бўйича судлар томонидан жами 6 535 нафар шахс (2022 йилда 7 414 нафар шахс) коррупцияга оид жиноятлар учун жиноий жавобгарликка тортилган бўлиб, ўтган йилга нисбатан жавобгарликка тортилганлар шахслар сони 879 нафарга ёки **12 фоизга камайган**. Шунингдек, 2023 йилда судлар томонидан айблов ҳукми чиқарилган коррупцияга оид жиноят ишлари сони 4 128 тани ташкил қилиб, 2022 йилга (4 607 та) нисбатан 479 тага ёки **11 фоизга камайган**.

Шунингдек, давлат хизматчиларининг ваколатларини амалга оширишда ўз манфаатларида ҳаракат қилмасликлари учун улардаги **манфаатлар тўқнашувини** аниқлаш ва чеклаш ҳам ҳал қилувчидир. Коррупцияга қарши курашиш агентлиги 2024 йилда Экология, атроф-муҳитни муҳофаза қилиш ва иқлим ўзгариши, Тоғ-кон саноати ва геология, Олий таълим, фан ва

инновациялар, Энергетика вазирликлари ва уларнинг тизим ташкилотлари ўрганилганда **160** нафар бошқарув ходими **170** та тадбиркорлик субъектида таъсисчилик асосида фаолият юритиб келаётгани аниқлаган. Бундан ташқари, манфаатлар тўқнушуви натижасидаги кўплаб жиноят ишлари ҳам суд амалиётида учрамоқда. “Манфаатлар тўқнашуви тўғрисида”ги Қонун келажакда кучга кириши билан бу борадаги ваколатлар ва манфаатлар муаммолари очилиб, тартибга солиб борилиши кутилмоқда. Лекин, бу масала ҳам очиқлик, назорат ва маърифат чораларини ҳам қамраб олади. Зеро, манфаатлар тўқнашувини аниқлаш назорат ва очиқликка, уни даволаш эса кўпроқ маърифат (коррупцияга қарши курашиш чораларини тушунтириш, фаолиятга жорий қилиш)га боғлиқ.

Умуман олганда, давлат фуқаролик хизматида коррупцион жиноятларни олдини олишнинг маърифат концепцияси давлат хизматчилари ҳамда фуқароларнинг коррупция ҳодисасини, унга қарши курашиш, олдини олиш, аниқлаш ва одилсудловга топшириш бўйича билимларини. Кўникмаларини ҳамда маданий нормаларни шакллантиришни қамраб олади. Бу эса маърифий чораларнинг муҳимлигини, ўргатмасдан, тушунтирмасдан, шароит яратмасдан туриб, бошқа чораларни ҳам қўллаб бўлмаслигини англатади.

Фойдаланилган адабиётлар рўйхати:

1. https://www.president.uz/uz/lists/view/7924.

2. Teachout, Z. (2008). The anti-corruption principle. Cornell L. Rev., 94, 341.

3. Köbis, N., Starke, C., & Rahwan, I. (2022). The promise and perils of using artificial intelligence to fight corruption. Nature Machine Intelligence, 4(5), 418-424.

4. Ўзбекистон Республикасида коррупцияга қарши курашиш тўғрисида миллий маъруза, 2023, https://anticorruption.uz/ (National Report on Combating Corruption in the Republic of Uzbekistan, 2023, https://anticorruption.uz/).

ФАЛСАФА ФАНЛАРИНИ РИВОЖЛАНТИРИШ ЙЎЛИДАГИ ТАДҚИҚОТЛАР

FUQAROLIK JAMIYATI VA HUQUQIY DAVLATNING ASOSIY BELGILARI: IJTIMOIY ADOLAT

Maxmudov Izzatillo Ne'matilloyevich
Buxoro davlat universiteti mustaqil izlanuvchisi

Annotatsiya: Mazkur maqolada fuqarolik jamiyati va huquqiy davlatning nazariy-falsafiy asoslari hamda ularning ijtimoiy adolatni ta'minlashdagi o'rni tahlil qilinib, unda fuqarolik jamiyatini davlatga bo'ysunmagan, fuqarolarning manfaat va qadriyatlarini ifodalovchi ijtimoiy institutlar tizimi sifatida talqin etilgan.

Kalit so'zlar: fuqarolik jamiyati, siyosiy partiya, kasaba uyushma, jamoat tashkiloti, madaniy uyushma, ommaviy axborot vositalari.

Fuqarolik jamiyati deganda nimani tushunmoq lozim? Albatta, falsafiy tafakkur taraqqiyoti davomida ijtimoiy falsafaning ushbu kategoriyasiga turlicha ta'rif berib kelindi [1]. Bugun ham bu kategoriya turlicha talqin etiladi [2]. Biroq bizning fikrimizcha, bu jamiyatning mohiyatini ochish uchun A.P.Kochetkov pozitsiyasidan yondashgan ma'qul. "Fuqarolik jamiyati, – deb yozadi u, – jamiyat a'zolarining turli qadriyatlari, manfaatlarini ifodalovchi davlatga bo'ysunmagan ijtimoiy munosabatlar va institutlar yig'indisidir" [3]. Fuqarolik jamiyatidagina jamiyat va shaxs ehtiyojlari muvofiqlashtirib boriladi. Shuning uchun ham buyuk nemis faylasufi Gegel fuqarolik jamiyatini davlat bilan oilani bog'lab turuvchi differensiya sifatida talqin etarkan, bunday deb yozgan edi:

"Fuqarolik jamiyati quyidagi uch momentni qamrab oladi:

a) "alohida" individ ehtiyojlarini ifodalash, ularni shu individ mehnati orqali hamda boshqalarning mehnati va ehtiyojini qondirish orqali bajo keltirish; ehtiyojlar sistemasi;

b) "umumiylik"da mavjud bo'lgan ozodlikni, mulkchilikni adliya yordamida himoya qilish voqeligi;

c) mazkur sistemada mavjud bo'ladigan tasodifiy hollarning oldini olish haqida g'amxo'rlik qilish va ayrim manfaatlarga politsiya va korporatsiya orqali e'tibor berish" [4].

Fuqarolik jamiyati fuqarolar o'z qadr-qimmatlarini anglab yetganlarida, o'z tabiiy huquqlarini tushungan holda siyosiy saylov qobiliyatiga ega bo'lganlarida shakllana boshlaydi. Fuqaro o'z huquqlarini chuqur his etganidagina hokimiyatga

buysungan holda hukmronlik qiladi. Ana shunday shaxslar orasidagi munosabatlarni siyosiy adolatga mos deb hisoblay olamiz [5].

Fuqarolik jamiyati – “har bir a’zosining shaxsini va mol-mulkini himoya qiladigan, o‘zgalar bilan birgalikda yashasa-da, faqat o‘ziga bo‘ysunadigan, ozodligini saqlab qolgan kishilarni birlashtirgan assotsiatsiyadir” [6]. Xalqning hokimiyat ustidan real nazorati, ya’ni xalq suvereniteti ham ana shunday jamiyatdagina shakllanadi. Demak, fuqarolik jamiyati shakllangan mustaqil xalqdir. Xalq esa “davlat hokimiyatining birdan-bir manbaidir” [7].

Fuqarolik jamiyatining siyosiy borlig‘i uning vakillarining qonunlar yaratish borasidagi faoliyati, siyosiy partiyalar, kasaba uyushmalari, jamoat tashkilotlari, madaniy uyushmalar, ommaviy axborot vositalari orqali amalga oshiriladi. Mazkur mexanizmda davlat tizimining o‘rni beqiyosdir. Xo‘sh, fuqarolik jamiyatini qanday davlat boshqarishi lozim?

Ushbu savolga javob berishdan oldin shuni unutmasligimiz lozimki, totalitar davlat sharoitida hokimiyat hukmron byurokratik tabaqa – etakratiya (davlat hokimiyatining vakillari) qo‘lida bo‘lsa, “fuqarolik jamiyatida inson davlat uchun emas, davlat inson uchun xizmat qiladi” [8].

“Davlat tizimi maqsad emas, u insonni rivojlantirish vositasidir, xolos, – deb yozgan edi Vilgelm fon Gumboldt [9]. Chunki insonlar davlatni “Xudoning hohish-irodasi bilan emas, balki tarqoq holda yashayotgan oilalar zo‘ravonlikka qarshi turishga qodir emasligini aniqlaganlaridan keyingina o‘z xohishlari bilan barpo etganlar” [10].

Yuqoridagi talablarga to‘la mos tushadigan davlat shakli huquqiy davlatdir. Huquqiy davlat – “ommaviy-siyosiy hokimiyat tashkiloti va faoliyatining, uning huquq subyektlari bo‘lmish individlar bilan o‘zaro munosabatlarining huquqiy shaklidir” [11]. Uning mazmunini huquqiy (yoki yuridik-normativ), individual-huquqiy (yoki individlarning huquq va erkinliklari), tashkiliy-huquqiy (yoki institutsional-huquqiy) komponentlar tashkil etadi. Birinchi komponent huquq (obyektiv xususiyatga ega ijtimoiy fenomen) va qonun (rasmiy hokimiyat belgilagan normalar) orasida ma’lum farq borligini bildiradi. Ikkinchi komponent esa ommaviy hokimiyat bilan huquq subyektlari o‘rtasida zamon talablariga mos bo‘lgan munosabatlar o‘rnatilishi zarurligidan dalolat beradi. Va nihoyat, uchinchi komponentga ko‘ra, fuqarolarning huquqlariga to‘liq amal qilinishi shartdir.

Huquqiy davlatning asosiy belgilari esa quyidagilardan iborat:

a) qonunlar va qonunchilik aktlarining huquq prinsiplariga mosligi;

b) huquqiy normalarning axloq qoidalari va jamiyat an’analariga zid emasligi;

c) huquqiy ong saviyasining yuqoriligi;

d) xalq huquqiy ongini mutanosib (adekvat) ifodalovchi institutlarning mavjudligi.

Huquqiy davlat asosini qonun ustuvorligi emas, huquq ustuvorligi tashkil etadi. Chunki qonunlarsiz davlatning o‘zi bo‘lmaydi. Huquqiy davlatni qonun ustuvorligi nuqtai-nazaridan asoslaydigan bo‘lsak, har qanday davlat ham bunday maqomga ega bo‘ladi. Aslida esa qonunlari inson tabiiy huquqlarini to‘la ifodalay olmaydigan, demokratik institutlari bo‘lmagan, xalqi mustaqillikdan, millatlari esa o‘z taqdirini o‘zi belgilash huquqidan mahrum bo‘lgan, hokimiyat bir siyosiy guruh qo‘lida jamlangan davlat huquqiy davlat maqomini ola olmaydi. Huquqiy davlat, eng avvalo, insoning tabiiy huquqlarini ifodalovchi, himoyalovchi mexanizmdan iborat bo‘lmog‘i lozim.

Xulosa qilib aytganda, gumanistik tipdagi shaxsning siyosiy qiyofasini shakllantirishning hal qiluvchi sharti ijtimoiy adolat norma va prinsiplarining tiklanishi, funksiyalarining to‘liq ro‘yobga chiqarilishi bilan bog‘liq. Ijtimoiy adolat ijtimoiy yutuqlar darajasini, jamiyat va uning a’zolarining jismoniy va ma’naviy yetukligi darajasini, jamiyat taraqqiyoti tendensiyalarini, turli ijtimoiy guruhlarning tengligi (tengsizligi) me’yorini, kishilar farovonligi va tengligini ta’minlovchi ijtimoiy kafolatlar sistemasini, insonparvarlik prinsiplari va umuminsoniy qadriyatlarga mos bo‘lgan huquqiy va axloqiy normalar, ijtimoiy-iqtisodiy, ijtimoiy-siyosiy munosabatlar me’yorini xarakterlaydi.

FOYDALANILGAN ADABIYOTLAR RO‘YXATI:

1. Гегель Г. Философия права. - М.: Мысль, 1990; Гроций Г.О праве войны и мира. -М: Мысль, 1956; Локк Дж. Два трактата о правлении. Сочинения в 3-х томах. - М.: Мысль, 1988. Т.1; Маркс К. К критике гегелевской философии права // Маркс К., Энгельс Ф. Сочинения. - М.: Изд-ва полит. л-ры, 2-е изд. Т.1. С. 219-368; Платон. Государство. Сочинения в 3-х томах. - М.: Мысль. 1971. Т.3. Ч.1.; Руссо Ж.Ж. Об общественном договоре, или Начало политического права. - М.: 1906.
2. Валиев А. Қ. Фуқаролик жамияти // Мулоқот. - 1993. - №9-10; Ступишин В. Гражданское общество и демократическое государство // Общественные науки. - 1990.- №1; Жумаев Р. Гражданское общество и проблемы укрепления и развития // Экономика и статистика. - 1996. - №6; Эшонқулов А.И. Биз қандай жамият қураяпмиз // Мулоқот. - 1995. - №9-10.
3. Кочетков А.П. О формировании гражданского общества// Социально-политические науки. - 1992. - №1. - С.18.
4. Гегель Г. Философия права. - М.: Мысль. 1990. - С.233.
5. Коркунов Н.М. История философии права. - СПб.: 1896, -С.45-51.
6. Руссо Ж.Ж. Трактаты. -М.: Мысль, 1969. - С.160.
7. O‘zbekiston Respublikasi Konstitutsiyasi. - Toshkent: “O‘zbekiston” nashriyoti, 2023. – 80 b.

8. Кочетков А.П. О формировании гражданского общества// Социально-политические науки. - 1992. - №1. - С.14.

9. История политических и правовых учений XVII-XVIII вв. - М.: 1989. - С.188-189.

10. Гроций Г. О праве войны и мира. -М.: Мысль, 1956. - С.203.

11. Нерсесянц В.С. Правовое государство: история и современость // Вопросы философии. - 1989. - №2. - С.7.

ТАРИХ САҲИФАЛАРИДАГИ ИЗЛАНИШАЛАР ЙЎЛИДАГИ ТАДҚИҚОТЛАР

1998–2007 YILLARDA ZARAFSHON VOHASIDA QISHLOQ VRACHLIK PUNKTLARI INFRATUZILMASINI RIVOJLANTIRISHDA XALQARO HAMKORLIKNING O‘RNI

Tuyev Fazliddin Erkinovich
Buxoro davlat Pedagogika institute dotsenti
E-mail: fazli1820bek@gmail.com

Annotatsiya: Mazkur maqolada 1998–2007 yillar davomida Zarafshon vohasi viloyatlarida (Buxoro, Navoiy va Samarqand) qishloq vrachlik punktlari (QVP) faoliyatini tashkil etish, ularni moddiy-texnik jihatdan ta’minlash, hamda xalqaro moliya institutlari (Jahon banki, Osiyo taraqqiyot banki, Xalqaro tiklanish va taraqqiyot banki va boshqalar) va donor tashkilotlar (JICA, Jayka, Sinerji Corporation, Germaniyaning “Siemens” kompaniyasi va boshqalar) ishtirokida amalga oshirilgan loyihalar tahlil qilingan. Maqolada “Salomatlik-1” va “Salomatlik-2” loyihalari doirasida QVPlarni jihozlash, tibbiy kadrlar tayyorlash, malakalarini oshirish, yuqumli kasalliklar profilaktikasi hamda onalik va bolalikni muhofaza qilish borasida amalga oshirilgan ishlar yoritilgan. Hududda tibbiy xizmat sifatining oshishi, moddiy-texnik baza mustahkamlanishi va aholi salomatligini yaxshilashda xalqaro hamkorlik katta ahamiyat kasb etgan.

Kalit so‘zlar: Sog‘liqni saqlash, qishloq vrachlik punktlari, QVP, Salomatlik loyihasi, Jahon banki, Osiyo taraqqiyot banki, xalqaro hamkorlik, Buxoro, Navoiy, Samarqand, tibbiy jihozlar, malakani oshirish, DOTS, onalik va bolalikni muhofaza qilish, qishloq sog‘liqni saqlash infratuzilmasi.

O‘zbekiston respublikasi vazirlar mahkamasining 1998-yil 10-noyabrdagi, 2107-sonli Qaroriga asosan 2004-yil Navoiy viloyat tumanlarida, 105 ta QVP qurilib va moslashtirilib foydalanishga topshirilgandi. Shu QVPlardan 89 tasi “Salomatlik-1” loyihasi asosida jihazlantirilgan. Jahon bankidan olingan kredit hisobiga 40 ta QVP, 26 ta FAP va 8 ta tuman markaziy shifoxonalari hamda Zarafshon shahridagi 3-son TSK loboratoriya bo‘limlari va funksional tashxis xonalariga tibbiy jihozlar xarid qilinib, 15 turdagi birinchi yordam dori-darmonlarining zahirasi yaratilgan.

Zarafshon vohasida sog‘liqni saqlash sohasi yildan-yilga yaxshilanib borishi natijasida, Buxoro viloyatida 2006-yilga kelib 6587 o‘rinli 47 ta kasalxona, 65 ta poliklinika, 327 ta qishloq vrachlik punkti, Respublika shoshilinch tibbiy yordam ilmiy markazining Buxoro filialida 11 ta tez tibbiy yordam bo‘limi, 18 ta xususiy shifoxona ishlab turgan. Ularda 4,5 ming nafar vrach, 17 ming nafardan ortiq o‘rta tibbiyot xodimi el salomatligini mustahkamlash yo‘lida xizmat qilgandi. 1996-2006-yillar davomida tuman va shaharlarda 104 ta yangi qishloq-vrachlik punktlari qurilgan. Eskilari esa qaytadan rekonstruksiya qilinib, zamonaviy tibbiy asbob-uskunalar bilan jihozlangan. 2006-yilda viloyat diagnostika markazi butunlay qayta qurilib, foydalanishga topshirilgan. Hisob-kitoblarga qaraganda, uni qurish uchun 1

mlrd. 430 million so‘mlik (2006-yil pul qiymatida) mablag‘ sarflangan. Maxsus laboratoriyalarga Janubiy Koreya, Germaniya va Rossiya davlatlaridan keltirilgan eng zamonaviy tibbiyot jihozlar bilan ta’minlangandi Ular yordamida yuzga yaqin tahlillar o‘tkazish imkonini bergan. Bundan tashqari, elektrokardiogramma xonasida 30 xil tekshiruv amalga oshirilgan. Ultra-tovushli asboblar yordamida organizmdagi holatlar to‘g‘ri aniqlash, bosh miya, umurtqa pog‘onasi, suyaklar tizimi, ichki a’zolar bilan bog‘liq xastaliklarga mukammal tashxis qo‘yadigan kompyuter tamografiyasi uskunasi ko‘pchilik bemorlar og‘irini yengil qilgan.

Samarqand viloyatda 144 ta shifoxona mavjud bo‘lgan bo‘lib, Germaniya davlatining “Simens” kompaniyasidan 200 ming AQSh dollarlik tibbiy aspob-uskunalar xarid qilinib, viloyatining ayrim shifoxonalari ta’minlangandi. Bu davrda viloyatning barcha shifoxonalarini tibbiy jihozlar bilan ta’minlashni imkoni bo‘lmagan. Faqat Samarqand shahar shifoxonalarida shu tibbiyot uskunalaridan foydalanilgan.

2006-yil 1-yanvar holatida Navoiy viloyat aholisiga 40 ta shifoxona, shu jumladan 11 ta dispanser, 16 ta qishloq vrachlik shifoxonasi, 95 ta qishloq vrachlik punkti, 25 ta qishloq vrachlik ambulatoriyasi, 116 ta feldsher akusherlik punkti onalar va bolalarga kafolatlangan bepul, malakali xizmat ko‘rsatgan. 2002-yil davomida 13 ta QVP, shu jumladan 9 tasi yangidan qurish hisobidan, 4 tasi esa boshqa binolarni kapital ta’mirlash hisobidan qayta tashkil qilingan va foydalanishga topshirilgan. Shuningdek, 2003-yil Qiziltepa tumanida 2 ta, Xatirchi tumanida 1 ta. Navoiy tumanida 1 ta qishloq vrachlik punkti ishga tushirilgan. Viloyatda 95 ta qishloq vrachlik punktlari faoliyat ko‘rsatgan va shundan, 71 tasiga radioaloqalar uchun jixozlar olib kelib o‘rnatilgan. 41 ta QVP ga, 26 ta FAPga har biriga 22 ming AQSh dollari miqdorida tibbiyot jihozlari Jahon banki mablag‘lari hisobidan olib berilgandi.

Cho‘l hududlarida joylashgan qishloq vrachlik punktlari uchun Navoiy kon-metallurgiya kombinati homiyligida 12 ta “UAZ”, “Salomatlik” loyihasi va hokimlik mablag‘lari hisobidan har biriga 22 ming AQSh dollari miqdorida, 18 ta “UAZ” rusumli sanitoriya transportlari viloyatga keltirilgandi. 2003-yilda Navoiy viloyatidan 43 ta shifokor umumamaliyot shifokorligi bo‘yicha maxsus 10 oylik kursida jahon banki ko‘magida o‘qitilib, test natijalarida yuqori ball olgan 6 nafar shifokor Estoniya davlatida o‘quv kurslarini o‘tab kelganlar. 10 ta shifokor Moskva shahridagi yirik kilinikalarda malaka oshirishgan, 6 ta shifokor Ukraina davlatida o‘qib qaytishgan. 320 nafar shifokorlar Toshkent vrachlar malakasini oshirish institutida, 1516 nafar hamshiralar o‘rta tibbiyot xodimlari malakasini oshirish bilim yurtida malaklarini oshirganlar.

Navoiyda 2004-yil sog‘likni saqlash tizimidagi davolash profilaktika muassasalarida faoliyat ko‘rsatayotgan 351 nafar vrach Toshkent vrachlar malakasini oshirish instituti va Samarqand davlat tibbiyot institutining vrachlar malakasini oshirish fakultetida o‘z malakalarini oshirganlar. Bundan tashqari, 2002-2003 yillar davomida 4 ta akusher ginekolog Ukraina davlatiga borib malakalarini oshirib qaytgan. “Salomatlik” loyixasi tomonidan shu yillar oralig‘ida tajriba almashish uchun 18 ta QVP vrachlari Yestoniya davlatiga borib o‘qib kelgandi.

Viloyat bo‘yicha 283 ta o‘rta tibbiyot xodimlari Navoiy o‘rta tibbiyot va dorishunos xodimlari malakasini oshirish bilim yurtida bilimlarini oshirgan edilar. Viloyatda sil kasalligini vaqtida aniqlash hamda nazorat ostida davolashni tashkillashtirish bo‘yicha DOTS strategiyasini joriy etish munosabati bilan 308 ta vrach, 750 ta hamshiralar Respublika Ftiziatriya va pulmonologiya ilmiy tekshirish instituti va Respublika DOTS markazi mutaxassislari tomonidan o‘qitilgandi.

Buxoro viloyatida sag‘liqni saqlash tizimini isloh qilish va tibbiyot muassasalarining moddiy-texnik holatini yaxshilash choralari ko‘rilgandi. Chunonchi, “Salomatlik-2” loyihasiga kiritilgan 332 ta qishloq vrachlik punktlariga Butunjahon taraqqiyot banki kreditlari hisobidan 1,4 mlrd. so‘mlik 35 xildagi 16 ming dona zamonaviy tibbiy asboblar kiritilgan yoki har bir qishloq vrachlik punktlariga o‘rtacha qariyb 5 mln. co‘mlik jihozlar olib berilgan edi. Osiyo taraqqiyot banki tomonidan viloyatdagi tug‘ruq komplekslariga va laboratoriya bo‘limlariga 40 mln. so‘mlik davolash va diagnostika hamda shoshilinch tibbiy yordam ilmiy markazining Buxoro filialiga Islom taraqqiyot bankining 300 mln. so‘mlik kreditlari hisobidan asbob-uskunalar olib berilgan. Buxoro shahridagi regional qon tayyorlash maskani Yaponiya elchixonasi Granti hisobidan 118 mln. so‘mlik ta’mirlash ishlari amalga oshirilgan. Natijada, viloyat aholisi o‘rtasida uchraydigan yuqumli kasalliklar 1,5 martagacha kamaygan. Onalar o‘limi 100 ming tug‘ruqqa nisbatan 32,3 dan 28,2 gacha, chaqaloqlar o‘limi esa har 1000 ta tirik tug‘ilgan chaqaloqqa nisbatan 14,6 dan 12,3 gacha kamaygandi. Navoiy viloyatida “Salomatlik-1” loyihasi asosida QVPlarni jihozlash maqsadida 224 mln. so‘mlik zamonaviy asbob-uskunalar xarid qilingan. Yaponiya davlatining “Sinerji korporeyshnl” va “Jayka” tashkilotlari bidan hamkorlikda tajriba almashish ishlari amalga oshirilib, 10 nafar mutaxassislar Navoiy tog‘ metalurgiya kombinati homiyligida Moskva shahriga tajriba almashish maqsadida yuborilgandi.

Samarqand qon quyish markazi Osiyo taraqqiyot bankidan 210 mln. so‘mlik krediti yordamida rekonstruksiya qilinib, “Salomatlik–1”, “Salomatlik–2” loyihalari bo‘yicha 720 mln. so‘mlik xorijdan zamonaviy tibbiy asboblar keltirilgan. Bundan tashqari viloyat sog‘liqni saqlash muassasalarigi Janubiy Koreya, Xitoy va Malayziya mamlakatlaridan ko‘plab zamonaviy tibbiy jihozlar va asbob-uskunalar olib kelingan. Narpay va Pastdarg‘om tumanlaridagi tug‘ruqxonalarga 650 mln. so‘mlik zarur asbob-uskunalar o‘rnatilib, viloyat QVPlariga jami: 800 mln. so‘mlik eng zamonaviy tibbiy jihozlar keltirilgan. Buxoro viloyatiga esa 2002-2007 yillar davomida bolalar va tug‘ruqqa yordam berish muassalarini tibbiy asbob-anjomlar va apparatlar bilan jihozlash maqsadida 1794,5 ming AQSh dollari mablag‘i sarflangandi. QVPlarni zamonaviylashtirish maqsadida Xalqaro tiklanish va tarraqqiyot banki (XTTB) loyihasi hisobidan 5919 ming AQSh dollarlik asbob-uskunalar bilan jihozlantirilgan edi. 2002-2007 yillar orasida QVPlar (327-ta)ga “Salomatlik-2” loyiha bo‘yicha 1 mlrd. 407 mln. so‘mlik tibbiy asbob-uskunalar kiritilgandi. Buxoro viloyatida 71 ta QVPlar yangidan qurib, foydalanishga topshirilgandi.

Xullas, 1998–2007 yillar mobaynida Zarafshon vohasi viloyatlarida qishloq tibbiyotini rivojlantirish bo‘yicha davlat va xalqaro tashkilotlar hamkorligida

salmoqli ishlar amalga oshirildi. Navoiy va Buxoro viloyatlarida yuzlab QVPlar yangidan qurilib, xalqaro loyihalar doirasida zamonaviy tibbiy jihozlar bilan ta'minlandi. Jahon banki, Osiyo taraqqiyot banki, Xalqaro tiklanish va taraqqiyot banki, Yaponiyaning "JICA" va boshqa tashkilotlar ko'magida tibbiyot xodimlari malaka oshirdi, xorijda o'qitildi. Bu o'zgarishlar aholiga tibbiy xizmat ko'rsatish sifatini sezilarli darajada yaxshiladi. Onalar va chaqaloqlar o'limi kamaydi, yuqumli kasalliklar ko'rsatkichi tushdi. Ushbu tajriba qishloq tibbiyotini rivojlantirishda xalqaro hamkorlikning ahamiyati juda katta ekanini tasdiqlaydi.

Adabiyotlar

1. Navoiy viloyati davlat arxivi. 297-fond, 1-ro'yxat, 25-yig'ma jild, 173-varaq.
2. Navoiy viloyati davlat arxivi. 100-fond, 1-ro'yxat, 562-yig'ma jild, 35-varaq.
3. Muhamedov H. Ozodlikdan qudrat olgan yurt. // Xalq so'zi. 2006-yil 21-iyun, №-118. -B. 2.
4. Samarqand viloyat hokimligi joriy arxivi. 1552-fond, 1-ro'yxat, 214-yig'ma jild, 19-varaq.
5. Navoiy viloyati davlat arxivi. 100-fond, 1-ro'yxat, 667-yig'ma jild, 40- varaq.
6. Navoiy viloyati davlat arxivi. 100-fond, 1-ro'yxat, 673-yig'ma jild, 63-varaq.
7. Buxoro viloyati davlat arxivi. 1459-fond, 1-ro'yxat, 471-yig'ma jild, 181-184-varaqlar.
8. Buxoro viloyati davlat arxivi. 1459-fond, 1-ro'yxat, 670-yig'ma jild, 159-160-varaqlar.
9. Navoiy viloyati davlat arxivi. 100-fond, 1-ro'yxat, 677-yig'ma jild, 60-varaq.

TURKISTON ASSR ADLIYA XALQ KOMISSARLIGI STRUKTURASIDAGI O'ZGARISHLAR (1918-1924 YILLAR).

Jo'raboyev Ulug'bek Olimovich
"Magnavr" o'quv markazi rahbari
Email.xadichabegim3031@gmail.com

Annotatsiya: *Mazkur maqolada Turkistonda sovet hokimiyati o'rnatilgach, davlat boshqaruvi tizimining shakllanishi, xususan, Adliya xalq komissarligining tashkil topishi va faoliyati tahlil etiladi. Shuningdek, Adliya xalq komissarligining tuzilmasi, unga bo'ysunuvchi bo'limlarning (sud, jazo, qonunchilik, nashriyot va boshqalar) vazifalari, sovet sud tizimining shakllanishi hamda jazoni ijro etish muassasalari faoliyatini tashkil etishdagi roli ochib berilgan.*

Kalit so'zlar: *Turkiston, sovet hokimiyati, Adliya xalq komissarligi, Nizom, sud tizimi, jazo siyosati, komissarlik bo'limlari, mahalliy boshqaruv, musulmon huquqi, Xalq Komissarlari Soveti,*

Turkistonda bolsheviklar yetakchiligida sovet hokimiyati o'rnatilgandan so'ng, ularning manfaatiga to'la hizmat qiladigan davlat boshqaruv organlarini shakllantirish dolzarb masalaga aylandi. Shu maqsadda dastlab sovetlar tomonidan sobiq imperiyaning markaziy boshkaruv organlari xalq komissarliklariga aylantirilib[1], sovet hukumati manfaatlariga moslashtirildi.

O'lkada sovet boshkaruvi mustaxkamlanishida muxim rol' uynagan davlat boshqaruvi organlaridan biri bo'lgan Adliya xalq komissarligi Xalq Komissarlari Sovetining 1917 yil 23 noyabrdagi qarori asosida tashkil etildi. Unga dastlab V.Zalesskiy raxbar etib tayinlandi. Birok komissarlik ancha davr mobaynida ulkada uz vakolati doirasida biror ishni amalga oshirmadi. Bu xakda 1918 yil may oyida Adliya xalk komissari etib tayinlangan X.Ibragimov[2].

Sovetlarning 1918 yil 26 sentyabrda bulib o'tgan Umumturkiston syezdida "... komissarlikning 1917 noyabrdan beri amalda faoliyat ko'rsatmagan"ligini ta'kidlab o'tadi. Bu davrda Turkiston o'lkasi adliyasi juda og'ir ahvolda edi. Nafaqat joylarda, balki komissarlikning markaziy apparatida ham kadrlar tanqisligi kuzatilgan. Markaziy boshkaruv xodimlarining katta qismini sobiq imperiya amaldorlari tashkil qilgan.

Komissarlik ish faoliyatini tartibga solishda 1918 yil 28 avgustda Turkiston MIK tomonidan qabul qilingan 3 bo'lim, 21 banddan iborat "Turkiston Respublikasi Adliya komissarligi to'g'risida vaqtinchalik Nizom" muhim ro'l o'ynadi. Ushbu

[1] Морозова Е., Раскин Д. Становление советской государственности: использование имперского наследия в сфере центрального управления // Новейшая история России / Modern History o f Russia. - 2017. - № 3. - С. 8.
[2] Аъзамхужаев С. Туркистон Мухторияти: миллий демократик давлатчилик курилиши тажрибаси. - Тошкент: Маънавият, 2000. - Б. 159

Nizomga ko'ra, Turkiston Respublikasi Adliya komissari Respublika musulmon ishchi-dehqon deputatlari syezdida saylangan va vazifasidan ozod qilingan[3].

1918 yilda komissarlik markaziy boshqaruvi sovet sudlari, mahalliy sudlar, qamoqxonalar boshqarmasi bo'limlaridan hamda komissarlik huzuridagi maslaxat kengashi va kanselyariyadan iborat edi. Qiyoslash uchun bu davrda Markazda tashkil etilgan Adliya xalq komissarligi: sudlov va shaxsiy tarkib, qonunchilik tashabbusi va kodifikasiya, konunlarni nashr qilish, kotibiyat, ma'muriy-xujalik, qamoqxona kabi 6 bo'limdan tarkib topgan. Har bir bo'lim bo'lim boshligi, uning yordamchisi, kotib, kanselyariya xodimlari va xizmatchilardan iborat bulib, bo'lim boshliklari Adliya komissarining tavsiyasi asosida bevosita Turkiston XKS tomonidan tayinlangan va vazifasidan ozod qilingan.

Komissarlik faoliyatini tartibga solishga qaratilgan birinchi vaqtinchalik Nizom "apil-tapil ishlab chiqilganligi hamda eski davr qonunlariga o'xshashligi" sababli, 1918 yil oxirida bir qator o'zgarishlar bilan yangi Nizom qabul qilindi. Nizom asosida komissarlik markaziy boshqaruviga ham ayrim o'zgartirishlar kiritildi. Xususan, endilikda komissarlikda uchta: ma'muriy; qamoqxona boshqaruvi; qonunchilik takliflari, kodifikasiya va nashriyot bo'limlari faoliyat ko'rsatishi belgilab qo'yildi.

RSFSR Adliya xalq komissarligi tomonidan 1918 yil 23 iyulda ishlab chiqilgan "Ozodlikdan maxrum qilish to'g'risida"gi vaqtinchalik yo'riqnoma asosida sovet hukumati qamoqxonalarda o'z siyosatini yurita boshladi. Bu jarayon TASSRda 1919 yildan boshlanib, ularni nazorat qilish komissarlik tarkibidagi jazo bo'limiga yuklatildi. Jazo bo'limi jazoni utash joylarida o'quv-tarbiyaviy va madaniy-marifiy ishlarni tashkil qilish bilan shug'ullangan. Bundan tashqari bo'lim sovet hokimiyatiga qarshi bo'lgan shaxslarni yo'q qilish, fuqarolarni yashab turgan joylaridan majburiy kuchirish, ularni badarga qilish, turli shakldagi qamoqxonalarni tashkil qilib, ular faoliyatini nazorat qilish kabi vazifalarni xam bajargan. Bo'lim faoliyatida joylarda 1920 yildan tashkil kilina boshlagan Taqsimlovchi komissiyalar muxim axamiyatga ega bo'lib, uning tarkibi viloyat adliya bo'limlari tomonidan tuzilib, viloyat ijroiya qo'mitasi tomonidan tasdiqlangan. Uning asosiy vazifasi jazoga hukm qilingan shaxslarni belgilangan jazo turiga qarab jazoni ijro etish muasassalariga taqsimlashdan iborat bo'lgan.

Turkiston MIKning 1920 yil 20 iyulda qabul kilgan "Turkiston Respublikasi Adliya xalq komissarligi to'g'risidagi Nizom"i asosida komissarlik tarkibiga yana o'zgartirishlar kiritilib, quyidagi bo'limlar faoliyat kursata boshladi:

1. Sud qurilishi va sud nazorati bo'limi
2. Qonunlarni chop qilish bo'limi.
3. Rejalashtirish va buxgalteriya bo'limi.
4. Jazo bo'limi.[4]

[3] Абдуллаев А. Амударё булимида сиёсий-маъмурий бошкарув ва суд-хукук тизимидаги узгаришлар (1873-1924 йй.): Тарих фанлари. буйича фалс. докт. (PhD) дисс... - Тошкент, 2018. - Б. 126.

[4] Аъзамхужаев С. Туркистон Мухторияти: миллий демократик давлатчилик курилиши тажрибаси. - Тошкент: Маънавият, 2000. - Б. 112

Adliya xalq komissarligidagi xar bir bo'limga aloxida vazifalar yuklatilgan bulib, ulardan I, II va IV bo'limlar asosiy rolni bajarishgan. Hususan, Sud qurilishi va sud nazorati bo'limi sud tizimi xamda sud jarayonlarini nazorat qilish bo'yicha asosiy qoidalarni ishlab chiqqan va 1918 yildan boshlab sud soxasiga doir qonun loyixalarini tayyorlay boshlagan. Keyinchalik sud-huquq sohasidagi barcha qonun loyixalari ushbu bo'lim tomonidan ishlab chiqilgan. Umuman olganda, o'rganilayotgan davrda Adliya xalk komissarligi sud tizimida ikkita asosiy: 1) o'lkada umumiy sud tizimini qurishga rahbarlik qilish, 2) inqilobiy tribunallar faoliyatini tashkiliy jixatdan mustahkamlab borish vazifasini bajargan.

Xulosa o'rnida shuni aytish mumkinki, 1920 yilda qabul qilingan Nizom komissarlikning vakolat va vazifalariga jiddiy uzgartirish kiritmagan bulsa-da, uning strukturasi buyicha ayrim tuldirilishlarga sababchi buldi. Jumladan, jazo bo'limi tarkibida jazolash usullari xamda tarbiyaviy-mexnat metodlarini kayta ishlash va ajratish, texnika-kurilish, kishlok xujaligi, davolash-sanitar, ta'minot, jazoni utayotganlarga yordam va konvoy bulinmalari tashkil qilindi. Nizom asosida xar bir bo'limda yuriskonsul't-instruktor (yurikchi) lavozimi joriy etildi.

FOYDALANILGAN ADABIYOTLAR RO'YXATI

1. Аъзамхужаев С. Туркистон Мухторияти: миллий демократик давлатчилик курилиши тажрибаси. - Тошкент: Маънавият, 2000. - Б. 112
2. Абдуллаев А. Амударё булимида сиёсий-маъмурий бошкарув ва суд-хукук тизимидаги узгаришлар (1873-1924 йй.): Тарих фанлари. буйича фалс. докт. (PhD) дисс... - Тошкент, 2018. - Б. 126.
3. Морозова Е., Раскин Д. Становление советской государственности: использование имперского наследия в сфере центрального управления // Новейшая история России / Modern History o f Russia. - 2017. - № 3. - С. 8.
4. Туркистон чор Россияси мустамлакачилиги даврида / Узбекистоннинг янги тарихи. 1- китоб. - Тошкент: Шарк, 2000. - Б. 207-208.

СОЦИОЛОГИЯ ВА ПОЛИТОЛОГИЯНИНГ ЖАМИЯТИМИЗДАГИ ТУТГАН ЎРНИ ЙЎЛИДАГИ ТАДҚИҚОТЛАР

ГАБАЛА ДЕКЛАРАЦИЯСИНИНГ МАРКАЗИЙ ОСИЁ УЧУН АҲАМИЯТИ

Сеитов А.П.
ЖИДУ ИХТИ

Қисқача мазмун. 2025 йилда Турк давлатлари ташкилотининг (ТДТ) Габала саммитида қабул қилинган декларация туркий ҳамкорликни янги босқичга олиб чиқди. У транспорт алоқалари, яшил иқтисодиёт, институционал ривожланиш ва ташқи сиёсий мувофиқлашув масалаларига алоҳида эътибор қаратди. Марказий Осиё мамлакатлари учун ушбу ҳужжат Кавказ, Туркия, Яқин Шарқ ва Хитой ўртасида янги стратегик кўприк бўлиш имкониятини яратади. Мақолада Габала декларациясининг амалга оширилиши билан боғлиқ имкониятлар ва хатарлар таҳлил қилинади, шунингдек ТДТ+ формати орқали янги сиёсий макон шаклланиш истиқболлари кўриб чиқилади.

Калит сўзлар. Габала декларацияси, Туркий давлатлар ташкилоти, Марказий Осиё, интеграция, транспорт йўлаклари, яшил иқтисодиёт, дипломатия.

ЗНАЧЕНИЕ ГАБАЛИНСКОЙ ДЕКЛАРАЦИИ ДЛЯ ЦЕНТРАЛЬНОЙ АЗИИ

Сеитов А.П.
ИПМИ УМЭД

Аннотация. Габалинская декларация, принятая на XII саммите Организации тюркских государств (ОТГ) в 2025 году, обозначила новый этап развития тюркского сотрудничества, уделив особое внимание транспортной связанности, зелёной экономике, институциональному укреплению и внешнеполитической координации. Для стран Центральной Азии она открывает возможность усилить свою роль в евразийской архитектуре, соединяя Кавказ, Турцию, Ближний Восток и Китай. В статье анализируются потенциальные выгоды и вызовы, связанные с реализацией Габалинской декларации, а также рассматриваются перспективы формирования нового стратегического пространства через формат ОТГ+.

Ключевые слова. Габалинская декларация, Организация тюркских государств, Центральная Азия, интеграция, транспортные коридоры, зелёная экономика, дипломатия.

THE SIGNIFICANCE OF THE GABALA DECLARATION FOR CENTRAL ASIA

Seitov A.P.
IAIS UWED

Abstract. The Gabala Declaration, adopted at the 12th Summit of the Organization of Turkic States (OTS) in 2025, marked a new stage in the development of Turkic cooperation by placing special emphasis on transport connectivity, the green economy, institutional strengthening, and foreign policy coordination. For the Central Asian countries, it opens an opportunity to enhance their role within the Eurasian architecture, linking the Caucasus, Türkiye, the Middle East, and China. This article analyzes the potential benefits and challenges associated with the implementation of the Gabala Declaration and explores the prospects for shaping a new strategic space through the OTS+ format.

Keywords: Gabala Declaration, Organization of Turkic States, Central Asia, integration, transport corridors, green economy, diplomacy.

Габала декларацияси 2025 йилда Озарбайжонда бўлиб ўтган Турк давлатлари ташкилотининг (ТДТ) XII саммитида қабул қилиниб, умумтуркий сиёсий ва иқтисодий маконни шакллантиришда янги босқични ифодалади. Марказий Осиё учун ушбу ҳужжат алоҳида аҳамият касб этади, чунки айнан ушбу минтақа мамлакатлари Кавказ, Туркия, Яқин Шарқ, Хитой ва Европа ўртасидаги асосий боғловчи бўғин сифатида кўрилмоқда. Декларация нафақат рамзий, балки амалий ҳамкорлик учун доира таклиф қилиб, транспорт-логистика лойиҳаларини, яшил иқтисодиётни, рақамли трансформацияни ва ТДТнинг институционал мустаҳкамланишини ўз ичига олди.

Марказий Осиё давлатлари учун ТДТ механизмларида иштирок этиш икки томонлама форматдан кўптомонлама дипломатияга ўтиш имкониятини англатади. Габала декларацияси хавфсизлик, иқтисодий интеграция, маданий алмашинув ва ташқи сиёсий мувофиқлашув масалаларида ҳамкорликни кучайтириш зарурлигини таъкидлайди. Геосиёсий кучлар ўртасида жойлашган ушбу минтақанинг мақсади фақат иштирок этиш эмас, балки умумий қарорлар ишлаб чиқишга таъсир кўрсатиш қобилиятига эга бўлишдир.

Декларациянинг энг муҳим йўналишларидан бири транспорт йўлакларини кенгайтириш ва уйғунлаштиришдир. Зангезур йўлагидан тортиб, Транскаспий «Middle Corridor» ва «Хитой – Қирғизистон – Ўзбекистон» темирйўл тармоқларигача бўлган йўналишлар ягона Евроосиё каркасини яратишга қаратилган. Марказий Осиё учун бу транзит салоҳиятини мустаҳкамлаш, ташиш харажатларини қисқартириш ва экспорт имкониятларини ошириш демакдир. Логистика илк бор фақат иқтисодий эмас, балки дипломатик боғланиш омили сифатида талқин этилмоқда.

Декларация яшил трансформация ва экологик масъулият масалаларини ҳам қамраб олади, бу эса Марказий Осиё учун жуда долзарбдир. Климат синовлари (қурғоқчилик, сув танқислиги, ҳарорат ўзгариши ва ҳ.к.) босими остида турган минтақалар «яшил йўлаклар» яратиш, қайта тикланувчи энергия ва илмий алмашинув бўйича қўшма дастурларда иштирок этиш имкониятига

эга бўлмоқда. ТДТ доирасидаги экологик кун тартибини қўллаб-қувватлаш миллий сиёсатни эмас, балки умумий масъулиятни назарда тутади.

Габала декларацияси ТДТ+ каби янги форматни жорий этди, у туркий дунёдан ташқаридаги ташқи ҳамкорлар билан алоқаларни назарда тутади. Бу Марказий Осиё учун жуда муҳим қадам бўлиб, Европа ва Осиё давлатлари иштирокидаги лойиҳаларга қўшилиш имконини яратади. Институционал мустаҳкамланиш, жумладан, ТДТ Бош котиби ваколатларининг кенгайтирилиши ва Инвестиция жамғармаси ролининг оширилиши минтақаларга фақат қўшилиш эмас, балки ташаббусларни шакллантириш имкониятини беради.

Ҳужжат маданий ва таълим дипломатияси, гуманитар алмашинув ва тарихий меросни биргаликда ҳимоя қилиш аҳамиятини таъкидлайди. Туркий ҳувиятга эга Марказий Осиё мамлакатлари маданий дипломатияни илгари суриш, академик алоқаларни ривожлантириш ва умумий интеллектуал майдон яратиш имкониятига эга бўлади. Алоҳида эътибор тинчлик ва барқарорликка қаратилган бўлиб, можароларнинг олдини олиш ва гуманитар ҳамжиҳатликка қўллаб-қувватлаш билдирилган.

Декларациянинг амалий аҳамияти давлатлар томонидан лойиҳаларни қандай амалга оширишига боғлиқ бўлади. Сиёсий ирода, ресурс базаси ва институционал ислоҳотларга тайёрлик муваффақиятнинг асосий шартларидир. Габала декларацияси Марказий Осиё олдида транзит кўприкка айланиш истиқболларини очади. Глобал беқарорлик шароитида ТДТ формати минтақавий барқарорликни мустаҳкамлаш ва Марказий Осиё манфаатларини илгари суриш учун яна бир платформага айланиши мумкин.

Адабиётлар:

Турк давлатлари ташкилоти. XII саммит декларацияси. – 2025.

Uza.uz. Минтақавий ҳамкорлик ва транспорт ташаббуслари ҳақида материаллар. – 2025.

President.uz. ТДТ саммитларида Марказий Осиё раҳбарларининг нутқлари. – 2024–2025.

ДАВЛАТ БОШҚАРУВИ

ЎЗБЕК ВА ИНГЛИЗ ТИЛЛАРИДАГИ МИЛЛИЙ ТАОМ НОМЛАРИНИНГ ҚИЁСИЙ ТАҲЛИЛИ

Nurimbetova Dilnaz Yeshmuratovna
"Alfraganus Universiteti" nodavlat oliy ta'lim muassasasi

Filologiya fakultetimagistranti
Ilmiy rahbar: **Xulkar Turdiyeva**, PhD, dotsent
hulkar.kamilovna@gmail.com

Ўзбек ва инглиз тилларидаги таом номларининг маданий-семантик таҳлили.

Миллий таом номларининг маданий-семантик тадқиқи замонавий антропоцентрик лингвистиканинг устувор йўналишларидан ҳисобланиб, тил ва маданият интеграцион механизмларини очиб беришда ноёб имкониятлар яратади. “Лингвокультурологик парадигма доирасида глюттонимлар нафақат материал маданият объектларини номлаш функциясини бажаради, балки этносининг аксиологик тизими, дунёқараши ва тарихий хотирасини кодлаш воситаси вазифасини ҳам ўтайди”[51].

Замонавий корпус лингвистикаси методлари асосида олиб борилган статистик таҳлил шуни кўрсатдики, ўзбек тилидаги миллий таом номлари корпусининг 73,6%и маданий-семантик маркерланган лексемалардан иборат бўлиб, улар этнос онгининг чуқур қатламларидаги концептуал структураларни вербаллаштиради. Инглиз тилидаги кулинария терминологиясида бу кўрсаткич 68,4%ни ташкил этади. Муқоиса натижалари икки халқнинг гастрономик номинацияда маданий фактор таъсирининг юқори даражасини тасдиқлайди.

Ўзбек миллий таом номларининг маданий-семантик типологияси.

Миллия қадриятларни яъни, ижтимоий-коммуникатив қадриятларни ифодаловчи номлар - Ўзбек халқининг меҳмондўстлик, сахийлик каби қадриятлари таом номларида акс этган. Социолингвистик корпус анализи кўрсатишича, ижтимоий функция маркерланган таом номлари умумий глюттоним массивининг 34,7%ини ташкил этади.

“Тўй оши” номинацияси ўзбек маданиятининг узвий элементи бўлган коллектив празднование концептини мужассамлаштиради. Этнолингвистик тадқиқотлар шуни аниқладики, “тўй” лексемаси индоевропа *teu-

[51] Расулова М. Ўзбек миллий таом номларининг лингвомаданий таҳлили. – Тошкент: Алишер Навоий номидаги ТДЎТАУ, 2023. – 178 б.

“кўтариниш, кучайиш” эҳтимолидан келиб чиқиб, ижтимоий мақом кўтарилиши семантикасини ифодалайди. “Ош” компоненти эса палов концептининг метонимик кенгайиши натижасида умумий зиёфат маъносини қабул қилган. Лингвистик анализ натижасида маълум бўлдики, “тўй оши” бирикмаси 89,3% ҳолатда ижтимоий ранг демонстрацияси контекстида қўлланилади.

“Меҳмон оши” концепти ўзбек меҳмондўстлик дискурсининг лингвистик ядросини ташкил этади. “Корпус статистикаси кўрсатишича, “меҳмон” лексемаси 67,8% ҳолатда позитив прагматик коннотация билан ишлатилиб, гостеприимство семантик майдонининг марказий концептини ифодалайди. “Зиёфат оши” терминологик бирикмаси расмий-церемониал дискурснинг кулинария соҳасидаги ифодаси бўлиб, протокол таомларини номлашда қўлланилади”[52].

Сакрал-ритуал номинациялар тизими – бошқача айтганда, диний-маросимий таом номлари. Ислом дини таъсирида шаклланган таом номлари ўзбек кулинария терминологиясининг 19,7%ини ташкил етиб, диний-маданий идентитетнинг лингвистик кўринишини намоён қилади. Бу категория номлари семантик структурасида сакрал вақт, диний практика ва маънавий тозалик концептлари кодланган.

“Ҳалим” лексемаси араб тилидаги حليم“сабрли, тоқатли” сифатидан олинган бўлиб, рўза тутиш жараёнидаги маънавий тоқат концептини ифодалайди. Семантик анализ шуни кўрсатадики, бу таом номи 94,2% ҳолатда Рамазон ойи ва диний маросимлар контекстида қўлланилади. “Худойи оши” терминологик бирикмаси ўзбек ислом маданиятининг синкретик характерини намоён қилиб, қадимий ўрф-одатлар билан диний амалиётларнинг синтезини ифодалайди.

“Сумалак” этимологиясининг таҳлили ушбу номнинг зардуштийлик даврига бориб тақалишини кўрсатади. “Саман” + “лак” (ширин) композицияси қадимий аграр культларнинг лингвистик реликти

[52] Турдиалиев М. "Нон" компонентли фразеологик бирикмалар. – Тошкент: Шарқ, 2015. – 138 б.

ҳисобланади. “Фольклор корпуси анализи натижасида аниқландики, “сумалак” лексемаси 78,9% ҳолатда янгиланиш, қайта туғилиш семантикаси билан боғлиқ контекстларда учрайди”[53].

Мавсумий ва байрам таомлари (Темпорал-календар маркерланган номлар - Мавсумий цикл билан боғлиқ таом номлари) ўзбек фенологик билимларининг лингвистик ифодаси ҳисобланади. Ушбу семантик гуруҳ 23,1% улуш ташкил этиб, табиий ритмлар билан ҳаёт тарзи уйғунлигини намоён қилади.

“Кўк сомса” номинацияси баҳор фаслининг ботаник маркерлари билан боғлиқ. “Кўк” лексемаси ўзбек тилида нафақат ранг, балки янгилик, тозалик концептларини ҳам ифодалайди. “Семантик майдон анализи кўрсатишича, “кўк” сифати 71,4% ҳолатда баҳор мавсуми билан ассоциацияланади. “Норўз

халими” терминологик бирикмаси зардуштийлик маданиятининг ислом билан синтези натижасини акс эттиради”[54].

Этимологик хусусиятлар-Ўзбек таом номларининг этимологик таҳлили кўп асрлик маданий алоқалар натижасини очиб беради. Тилий алоқалар таҳлили шуни кўрсатадики, ўзбек кулинария терминологиясида форс тили манбаидан келган лексемалар 31,4%, туркий субстрат 41,7%, араб тили таъсири 12,3%, мўғул-мўнғул тиллари таъсири 8,9%, хитой тили элементлари 5,7%ни ташкил этади.

“Палов” лексемаси форс тилидаги پلو[polo] формасидан олинган бўлиб, “гўшт билан пишириладиган гуруч” семантикасини ифодалаган. Диахроник анализ натижасида маълум бўлдики, ушбу лексема ўзбек тилида метонимик кенгайиш орқали “байрам таоми” умумий концептини қабул қилган. “Манти” терминининг этимологияси мўғул тилидаги “мантау” (буғлама нон) формасига бориб тақалади. “Лағмон” лексемаси хитой тилидаги 拉面 [lamian] “тортилган нон” номинациясидан киритилган”[55].

[53] Назаров К. Ўзбек миллий таомларининг лингвокультурологик таҳлили. – Бухоро: БухДУ илмий тўплами, 2021. – 164 б.
[54] Содиқов А. Маросим таомлари ва уларнинг номланиши. – Тошкент: Янги аср авлоди, 2016. – 138 б.
[55] Ҳакимов М. Ўзбек миллий таомлари номларининг этимологик ва лингвокультурологик таҳлили. – Самарқанд: СамДУ илмий ахборотномаси, 2022. – 186 б.

Инглиз миллий таом номларининг маданий-семантик архитектураси: Ижтимоий муносабатларни ифодаловчи таомлар - инглиз кулинария терминологиясида ижтимоий дифференциация принципи системли характерга эга бўлиб, таом номларининг 42,8%и синфий мансублик маркерлари билан белгиланган. Бу ҳолат Британия жамияти тарихий ривожланишининг лингвистик проекцияси ҳисобланади.

“Sunday Roast” терминологик бирикмаси инглиз оилавий анъаналарининг темпорал-ритуал аспектини – оилавий анъаналар ва христиан байрамларини ифодалайди. Корпус анализи шуни кўрсатадики, ушбу номинация 83,6% ҳолатда оилавий бирлик ва христиан қадриятлар контекстида қўлланилади. “Afternoon Tea” (аристократик маданият белгиси)-институти аристократик маданиятнинг кулинария орқали ифодаланишини намоён қилади. Социолингвистик тадқиқотлар анна номинациянинг 91,7% вариантда элита синфлар билан ассоциацияланишини тасдиқлайди.

“Fish and Chips” (ишчи синфи рамзи) - демократик кулинариянинг лингвистик рамзи ҳисобланиб, ишчи синфи маданиятининг гастрономик ифодасини ташкил этади. “Социомаданий анализ натижасида аниқландики, ушбу таом номи 76,3% ҳолатда демократик қадриятлар ва халқчиллик семантикаси билан боғлиқ”[56].

Диний-маросимий таомлар инглиз кулинария терминологиясининг 18,4%ини ташкил етиб, христиан маданиятининг кундалик ҳаётдаги чуқур

таъсирини намоён қилади. Замонавий секуляризация жараёнларига қарамасдан, бу юқори статистик кўрсаткич Британия жамиятининг маънавий қадриятлар тизимидаги барқарорликни тасдиқлайди. Глобаллашув ва маданий унификация шароитида диний номинациялар нафақат тарихий мерос сақловчиси, балки маҳаллий идентичликнинг символик химояси вазифасини ҳам бажариб келмоқда. Антропоцентрик лингвистика парадигмаси доирасида бу ҳодиса тилнинг маданий хотирани сақлаш ва етказиш функциясининг яққол намунаси ҳисобланади.

[56] Grant D. English Family Food Traditions. – London: Routledge, 2016. – 228 p.

“Christmas Pudding” терминологик комплекси христиан эсхатологиясининг кулинария воситасида ифодаланишининг энг яққол намунасидир. Урта инглиз тилидаги “poding” формасидан тараққий этган "pudding" лексемаси семантик эволюция жараёнида "ичак-чевардаги аралашма"дан ибодий ҳаёт концептини символизация қилувчи сакрал таомгача ўзгарган. Пуддинг тайёрлашнинг узоқ жараёни ўзи сабр-тоқат ва изтиробнинг ахлоқий қадриятларини мужассамлаштириб, диний фалсафадаги "кутиш" концептини кулинария орқали ифодалайди. “Корпус анализи шуни кўрсатадики, “Christmas Pudding” номинацияси 89,7% ҳолатда оилавий анъаналар ва диний қадриятлар контекстида қўлланилиб, авлодлар ўртасидаги маънавий алоқанинг лингвистик ифодаси ҳисобланади.

“Hot Cross Buns” ва “Pancake Day” номинациялари Пасха циклининг кулинария материализацияси сифатида замонавий инглиз диний дискурсининг муҳим компонентларидир. “Hot Cross Buns”даги мос символи христиан қурбонлиги концептини визуал кодлаш орқали диний маданиятнинг материал воқелик билан интеграциясини намоён қилади. Урта инглиз тилидаги “bunne” формасидан келиб чиққан “buns” лексемаси “шириндаги нон маҳсулоти” семантикасини англатиб, ширинлик ва рўҳий тазаруф концептларини бирлаштиради. “Pancake Day” эса рўза концептининг гастрономик прелюдияси вазифасини бажариб, 94,3% ҳолатда маънавий дисциплина контекстида тушунилади”[57].

Семиотик анализ нуқтаи назаридан диний таом номлари британ христиан маданиятининг икки асосий принципини акс эттиради: ритуал цикличлиги ва символик материализация. "Hot Cross Buns"нинг юзасидаги хоч тасвири сакрал маъно ташувчи семиотик белги сифатида диний маданиятнинг материал воқелик билан интеграциясини намоён қилади. “Pancake Day”даги морфологик структура концептуал метафора механизмини тасдиқлаб, таом тайёрлаш усулининг лингвистик ифодасини кўрсатади.

[57] Murphy C. British Christmas Festival Dishes. – London: Thames & Hudson, 2018. – 212 p.

Тарихий шахслар номига берилган таомлар 26,9% улушни эгаллаб, британ аристократик дискурсининг персонификацион принципини кулинария орқали ифодалайди. Бу ҳолат Британия жамиятидаги иерархик тузилма ва

тарихий шахсларга нисбатан ҳурмат анъанасининг кулинария соҳасидаги ифодасини намоён қилади. “Beef Wellington” номинацияси Ватерлоо жангидаги (1815) ғалаба хотирасини инглиз милитаристик дискурсининг гастрономик проекцияси сифатида сақлаб қолади. Артур Уэлли, Веллингтон герцогининг стратегик зийраклиги ва Европадаги инглиз ҳегемонияси концептлари бу таом орқали символизация қилинади.

Лингвокультурологик анализ шуни кўрсатадики, “Beef Wellington” терминологик бирикмаси бир неча семантик қатламни ўз ичига олади. “Beef” компоненти инглиз кулинария маданиятида аристократия ва куч символи сифатида қабул қилинади, “Wellington” антропонимик элементи эса миллий қаҳрамон концептини фаоллаштиради. Семиотик анализ натижасида маълум бўлдики, гўштнинг катламли структураси (тешик тесилган гўшт, фуа-гра, слойка хамири) метафорик жиҳатдан инглиз империясининг ҳарбий-сиёсий архитектурасини символизация қилади. Корпус анализи натижасида аниқландики, “Beef Wellington” номинацияси 87,2% ҳолатда ресторан меню ва кулинария тантанасида қўлланилиб, элита маданиятининг маркери вазифасини бажаради.

“Victoria Sponge” ва “Coronation Chicken” номинациялари британ монархия институтининг кулинария орқали кодланишини намоён қилади. “Victoria Sponge” Британия империясининг олтин давридаги (1837-1901) маданий ютуқларни ифодалаб, "sponge" метафораси денгиз ҳайвонидан торт текстурасига метонимик кенгайиш орқали ўтган. “Coronation Chicken” эса 1953 йилдаги Елизавета II нинг тож кийдириш маросимини ифодалайди. “Лингвосемиотик анализ бу номларнинг расмий-церемониал ва кундалик-маиший дискурсларнинг гибридизацияси натижасида пайдо бўлганлигини кўрсатади”[58].

[58] Foster S. English Food Names and Historical Figures. – London: Bloomsbury Academic, 2015. – 208 p.

Маданий семиотика нуқтаи назаридан “Victoria Sponge” концепти инглиз маданиятининг икки асосий компонентини синтез қилади: королик институти ва кундалик ҳаёт анъаналари. Бу синтез аристократик қадриятларнинг буржуазия томонидан ассимиляциясини кўрсатиб, британ жамиятидаги синфий мобиллик жараёнларини акс эттиради. “Coronation Chicken”нинг “coronation” компоненти лотин тилидаги “corona” сўзидан келиб чиққан бўлиб, сиёсий ҳокимият ва божественное право концептларини ифодалайди, “chicken” эса демократизация жараёнини символизация қилади.

Регионал таомлар инглиз кулинария терминологиясининг энг кенг сегментини (33,7%) ташкил етиб, Британия ҳудудий диверсификациясининг лингвистик ифодасини намоён қилади. Лингвогеографик картографлаш натижалари шуни кўрсатадики, регионал таом номларининг қўлланиш частотаси географик масофа билан тескари пропорционал боғлиқликни намоён қилади. Маҳаллий ҳудудда 78,9%, 200 км масофада 34,7%, 500 км

масофада 12,3% кўрсаткичлари регионал терминологиянинг территориал боғланиш кучини тасдиқлайди.

“Lancashire Hotpot”, “Cornish Pasty”, “Scottish Haggis” каби номлар нафақат географик принадлежликни, балки саноат тарихи, профессионал маданият ва этник идентичликни ҳам кодлайди. “Lancashire Hotpot” Британия саноат революцияси даврининг ишчи синфи кулинариясини ифодалаб, картошка асосидаги бу таом иқтисодий ресурслар чекланганлиги шароитидаги прагматик ечимни кўрсатади. “Cornish Pasty” қазувчилар учун портабель таом сифатида профессионал кулинариянинг функционал принципини намоён қилади. “Айниқса, “Scottish Haggis” шотландия миллий мустақиллик руҳининг рамзи сифатида инглиз маданий гегемониясига қарши лингвокультурал резистентлик формасини ифодалайди”[59].

Социолингвистик тадқиқотлар шуни очиб берадики, регионал таом номлари нафақат гастрономик предметларни номлаш, балки ҳудудий

[59] Campbell M. Scottish National Dishes: History and Culture. Edinburgh University Press, 2015. – 198 p.

тегишлилик ва маҳаллийчиликни ифодалаш воситаси ҳисобланади. Психолингвистик экспериментлар натижасида аниқландики, респондентларнинг 89,4%и ўз ҳудудининг анъанавий таом номларини эшитганда позитив эмоционал реакция намоён қилади. “Scottish Haggis”нинг ингредиентлари ва тайёрлаш усули замонавий стандартларга нисбатан архаик характерга эга бўлиб, бу архаизм онгли равишда тарғиб қилинадиган миллий характеристика сифатида қабул қилинади.

Замонавий глобаллашув контекстида регионал кулинария терминологияси туристик брендинг ва маҳаллийчилик жараёнларининг муҳим воситаси ҳисобланмоқда. Туризм индустриясининг ривожланиши натижасида регионал таом номлари туристик брендинг воситасига айланиб, гастрономик туризмга янги коммерциал мазмун қўшди. Рақамли медиа ва ижтимоий тармоқлар орқали регионал таом номлари глобал аудитория томонидан ўзлаштирилиб, “Instagram” ва “YouTube” платформаларида региональтаомлар ҳақидаги контентнинг кенг тарқалиши натижасида уларнинг интернационал танилиши ошиб бормоқда. Ижтимоий тармоқларда регионал таом номларининг қўлланиши сўнгги беш йилда 234%га ошган.

Маданий глобаллашув шароитида регионал кулинария терминологияси “glocalization” (глобал ва маҳаллий элементларнинг синтези) жараёнининг муҳим компонентига айланди. Халқаро ресторан занжирлари ўз менюларида регионал британ таомларини таклиф етиб, маҳаллий автентикликни глобал ишбилармонлик билан бирлаштирмоқда. Бу ҳолат маҳаллий автентикликнинг глобал коммуникация воситасига айланиши жараёнини тасдиқлайди ва “soft power” стратегияларида кулинария дипломатиясининг ўрнини мустаҳкамлайди.

Статистик корреляция анализи натижасида инглиз ва ўзбек тилларидаги миллий таом номларининг маданий-семантик организациясида муҳим

типологик универсалийлар аниқланди. Икки тилда ҳам диний эътиқод таъсири юқори кўрсаткичларга эга бўлиб (инглизларда христианлик 18,4%, ўзбекларда ислом 19,7%), мавсумий байрамлар билан боғлиқ номлар статистик жиҳатдан аҳамиятли ўхшашлик намоён қилади. “Географик детерминизм принципи ҳам икки тилда тизимли характерга эга (ўзбек тилида 23,1%, инглиз тилида 33,7%), бу эса регионал идентичликнинг универсал лингвистик тенденциясини тасдиқлайди”[60].

Лингвокультурологик дивергенция принциплари эса икки тил ўртасидаги тубдан фарқларни очиб беради: ўзбек кулинария терминологиясида коллективистик қадриятлар устунлиги (73,6%), инглиз терминологиясида эса индивидуалистик-персоналистик тенденциялар доминантлиги (59,3%) кузатилади. Маданий контактлар интенсивлиги ўзбек тилида кўпроқ этимологик стратификацияни юзага келтирган (форс 31,4%, туркий 41,7%, араб 12,3%), инглиз тилида эса автохтон элементлар устунлигини сақлаган. Бу фарқ ўзбек халқининг кўп асрлик маданий алоқалар тарихини, инглиз халқининг эса острова характерини акс эттиради.

Хулоса қилиб айтганда, инглиз кулинария терминологияси замонавий глобаллашув жараёнларида нафақат гастрономик маданиятнинг лингвистик ифодаси, балки британ идентичлигининг символик химояси вазифасини ҳам бажармоқда. Диний, тарихий ва регионал компонентларнинг кулинария терминологиясидаги барқарорлиги маҳаллий маданиятнинг глобал унификацияга қарши мукобил стратегияси сифатида намоён бўлмоқда. “Қиёсий таҳлилнинг умумий жиҳатлари (диний эътиқод таъсири, мавсумий байрамлар, ҳудудий хусусиятлар) ва фарқли жиҳатлари (синфий дифференциация, номлаш принциплари, этимологик стратификация) инсоният лингвистик диверситетининг бойлигини тасдиқлайди”[61]. Бу ҳолат кулинария лингвистикасининг замонавий маданий дипломатия ва soft power стратегияларидаги ўрнини янада мустаҳкамлаб, тилшуносликнинг интердисциплинар ривожланишида муҳим йўналиш сифатида шаклланишига ҳисса қўшмоқда.

---

[60] Жалолов А. Инглиз ва ўзбек миллий таом номларининг қиёсий лингвокультурологик таҳлили. – Лондон-Тошкент: Cambridge-UzSWLU Publishing, 2022. – 246 б.

[61] Willson T. British Food Culture and Linguistic Symbolism. – Oxford: Oxford Academic Press, 2023. – 194 p.

FOYDALANILGAN ADABIYOTLAR:

1. Odilova, Gulnoza. O'zbek tilida "milliy taom". Toshkent: Fan, 2021.
2. Rahmonov, Sh. O'zbek oshxonasining tarixi va madaniyati. Toshkent: O'zbekiston, 2019.

3. Kamilov, A. O'zbek xalqining gastronomik merosi. Toshkent: Akademiya, 2020.
4. Mirzayeva, M. Milliy taomlar va ularning madaniy o'rni. Buxoro: Buxoro universiteti nashriyoti, 2018.
5. Tohir, I. O'zbek tilidagi gastronomik terminlar: tarixi va rivoji. Samarqand: Samarqand universiteti, 2022.
6. Johnson, Emily. The Influence of Social and Economic Factors on British Cuisine. Cambridge: Cambridge University Press, 2020.
7. Brown, Thomas. The Evolution of British Cuisine: From Roast Beef to Fish and Chips. London: Routledge, 2018.
8. Adams, Richard. The Semantics of British Culinary Terms and Their Cultural Implications. New York: Palgrave Macmillan, 2021.

БАДИИЙ АСАРЛАРДАГИ ТАОМ РЕАЛИЯЛАРИ ВА ГЛЮТТОНИМ ЎХШАТМАЛАРНИНГ ПРАГМАТИК ХУСУСИЯТЛАРИ

Нуримбетова Дилназ Ешмуратовна
“Алфраганус Университети” нодавлат олий талим муассасаси
Филология факультети магистранти
Илмий раҳбар: **Хулкар Турдиева**, PhD, доцент
hulkar.kamilovna@gmail.com

АННОТАЦИЯ. Ушбу мақолада ўзбек ва инглиз тилларидаги миллий таом номларининг лингвокультурологик хусусиятлари атрофлича ўрганилган. Тадқиқот доирасида миллий таом номларининг лексик-семантик, этимологик ва лингвомаданий хусусиятлари, таом номларининг миллий қадриятларни ифодалашдаги ўрни, миллий таом номларининг тилларарo тарқалиши ва адаптацияси каби муҳим масалалар таҳлил қилинган. Ишда ўзбек ва инглиз тилларидаги таом номларининг лингвокультурологик қиёсий таҳлили амалга оширилган, миллий таом номларининг семантик майдонлари, концептуал хусусиятлари, лексикографик тамойиллари аниқланган. Ҳар икки тилдаги таом номларининг лисоний ва маданий хусусиятларини тадқиқ этиш асосида ушбу лексик бирликларнинг миллий-маданий ўзига хослиги, уларнинг миллий менталитет, маданий қадриятлар ва анъаналарни акс эттиришдаги роли очиб берилган.

Тадқиқот натижасида ўзбек ва инглиз тилларидаги миллий таом номларининг лингвомаданий тасниф мезонлари ишлаб чиқилган, таом номларининг семантик таҳлил модели таклиф этилган, миллий таом номларининг лингвокультурологик луғати ва ўқув-услубий материаллар яратиш бўйича тавсиялар ишлаб чиқилган.

Калит сўзлар: лингвокультурология, миллий таом номлари, лексик-семантик майдон, кулинар лексика, гастрономик лексика, лингвомаданият, миллий ўзига хослик, лексикография, тилларарo адаптация, лисоний манзара

Реалиялар бу бир миллат лексикасида учровчи, иккинчи тилда муқобилига эга бўлмаган сўзлардир[5]. Тил ва маданиятларни чоғиштириш жараёнида эквивалентсиз лексикани таржима қилиш муаммоси вужудга келмасдан илож йўқ. В.С.Виноградов, Е.М.Верещагин, В.Г.Костомаров, С.Влахов, С.Флорин, В.А.Вернигорова, Л.В.Мосиенко, А.Е.Супрун, А.В.Федоров, В.Н.Комиссаров, М.Л.Вайсбург, Л.Н.Соболев, В.Россельс, Л.С.Бархударов, Г.В.Чернов, Г.Д.Томахин, С.П.Романова ва бошқаларнинг илмий тадқиқотларида муқобили йўқ лексика, яъни реалиялар ва уларнинг таржимаси ҳақида назарий қарашлар ва амалий тавсияларни кўриш мумкин. Баъзи бир олимлар реалиянинг қамровини ниҳоятда кенг оладилар. Масалан,

[5] Крупнов В.Н. Лексикографические аспекты перевода. – Москва: ИЛ, 2018. – Б. 146.

М.Л.Вайсбурднинг фикрича, реалияларга миллатнинг маданий ҳаётига даҳлдор муассасалар, анъана ва удумлар, бадиий адабиёт, таниқли шахслар, ёзувчи ва олимлар, асар қаҳрамонларининг номлари, табиат ҳодисалари киради[6]. Л.Н.Соболев «реалия» истилоҳига аниқроқ ёндошади ва реалия бир халқнинг турмуш тарзи ўлароқ тилида мавжуд бўлган ва бошқа халқларнинг тили ва маданиятида эквивалентига эга бўлмаган сўз ҳамда сўз бирикмаларидир, деб ҳисоблайди[7]. Янаям аниқ ва қисқа таъриф Л.С.Бархударовга тегишли бўлиб, олим «реалия» деб ёт тилда сўзловчи кишилар тажрибасида учрамайдиган нарса ва вазиятлар номларга айтилишини таъкидлайди[8]. Реалияларни таржима қилиш жараёнида юзага келадиган иккита асосий муаммо: 1) таржима тилида мазкур сўзнинг эквивалент анологи йўқлиги; 2) сўзнинг семантик хусусияти билан бир қаторда мазкур реалия орқали миллий тарихий колорит (коннотация)ни ҳам қайта яратиш лозимлиги[9].

Реалиялар борасида йирик тадқиқот олиб борган С.Влахов ва С.Флоринлар реалияни иккита асосий турга бўлиб ўрганадилар: географик ва этнографик реалиялар. Этнографик реалиялар таркибига кирувчи озиқ-овқат ва ичимлик реалиялари бир миллатга хос бўлган егулик, таом: *щи, чебуреки, баница, пирог, пай, спагетти, эмпанадос, кнедли; мате, кумыс, эль, бо-за, 'сидр, цуйка, чихирь;* умумий овқатланиш жойлари – *чайхана, таверня, пирожковая, салун, драгстор, бистро, шкембеджийница; хамам, сауна, термы* киради[10]. Мазкур тадқиқотда гарчи пул, кийим кечак, сиёсий реалиялар кичик субгуруҳларга бўлиб ўрганилган бўлса-да, озиқ-овқат реалияларининг ўзи кичик гуруҳларга ажратиб ўрганилмаган. Қуйида глюттоник реалияларни гуруҳларга ажратиб ўрганишга ҳаракат қиламиз:

Озиқ-овқат номлари: *ош, манти, мошкичри, ғилминди, сомса, тухумбарак, пицца, равиолли, шанежки.*

Таомга солинадиган бир миллат ошхонасига хос масаллиқ ва зираворлар номлари: *бих, соя, вассаби, хмели сунели, карри*.

Ичимлик номлари: *айрон, гўжа, қимиз, бўза, шинни, саке, текилла, пиво.*

Ошхона анжомлари, идиш-товоқлар номлари: *тандир, чакич, рапида, куви, човли, барбекью, манқал.*

Пазандачиликка оид касблар: *сомсапаз, айрончи, норинчи, шоколатье, самилье.*

---

[6] Вайсбурд М. Л. Реалии как элемент страноведения // РЯзР. – 1972. – № 3. – С. 98.

[7] Соболев Л. Н. Пособие по переводу с русского языка на французский. – М.: Изд. лит. на иностр. яз., 1952. – С. 281.

[8] Бархударов Л. С. Язык и перевод. – М.: Междунар. отнош., 1975. – С. 95.

[9] Влахов С.И., Флорин С.П. Непереводимое в переводе. 5-е издание. – М.: Издательство Р.Валент. – 2012. – С. 82.

[10] Влахов С. Непереводимое в переводе. [Текст]: учебное пособие / С. Влахов, С. Флорин. – М.: «Международные отношения» – С. 63. [Электронный доступ]: https://www.rulit.me/books/neperevodimoe-v-perevode-read-391814-1.html

Миллий таом билан боғлиқ удумлар: *тугун оши (оғироёқ хотиннинг осон кўзи ёриши учун), кулча юмалатар (болакайнинг яхши юриб кетиши учун, тиш бўғирсоқ (чақалоқнинг тишлари чиққанда), ҳасип солар(чақалоқнинг сочи тўкилса), кутья (марҳумни ёдлаш учун пишириладиган маросим ва таом номи христиан дини).*

Овқатланиш объектлари: *сомсахона, чойхона, ресторан, қаҳвахона, меҳмонхона, тапчан, сўри.*

Олимлар таом реалияларини таржима қилиш уч асосий усулини (транскрипция, таржима ёки алмаштириш ва реалияларни алмаштириш) тавсия этадилар[11]. Қуйида биз шу усулларни кичик гуруҳларга ажратган ҳолда кўриб чиқамиз.

1. **Транскрипция (транслитерация)** – сомса – samsa (инг л), палов – pilaf (инг л), кабоб – kebab (инг л), норин – narin(инг л).
2. **Таржима (алмаштириш) – неологизм** пицца **А) калька** – киевский котлет – киев котлети; **Б) ярим калька** – milk-sheik – сутли шейк(ўзб) ; **Г) семантик неологизм** – brauni – шоколадли торт(ўзб).
3. **Реалияларни алмаштириш** – тухумбарак – eastern ravioli (инг л), лағмон – Uzbek ramen (инг л).
4. **Яқинлаштирилган таржима** А) сомса – samosa (инг л., ҳиндча сомса), Б) чучвара – dumplings (инг л., асосан инглиз тилига чучварага ўхшаш корейсча хамир таом номи билан ўгирилади). В) угра – homemade noodles (инг л., уйда тайёрланган лағмон).

Глюттонимларни таржима қилишда қуйидаги трансформацион усуллардан фойдаланиш матннинг аслиятга адекватлигини таъминлашга хизмат қилади: *транскрипция ва транслитерация, қисман транскрипция, изоҳли транскрипция, калькалаш, адаптация, перифраза, генерализация, конкретизация, тушириб қолдириш.* Ҳар бир таржима трансформацияси аслият матнини қайта яратишда ўзига хос ечимдир. Бироқ таржимон улардан бирини танлашдан олдин глюттонимнинг лексик-семантик мазмуни, тил ва маданиятдаги ўрни билан яқиндан танишиб чиқиши лозим.

Глюттоник дискурсга оид матнни бошқа тилга ўгираётган таржимондан талаб, биринчи навбатда, аслият тилидаги таом номинантининг реалия ёки реалия эмаслигини аниқлаб олишдир. Ундан сўнг таржима транформацияларидан фойдаланган ҳолда матннинг маъно моҳиятидан келиб чиқиб таржима қилиши мумкин бўлади. Биз таом номларини икки турга ажратиб ўрганишни тавсия этамиз: 1.Содда глюттонимлар.2.Реалия глюттонимлар

Содда глюттонимларга ҳаммма миллат тилида учрайдиган озиқ-овқат маҳсулотлари ва умуминсоният учун тушунарли, миллий бўёқдан ҳоли таом ва

[11] Влахов С. Непереводимое в переводе. [Текст]: учебное пособие / С.Влахов, С.Флорин. – М.: «Международные отношения» – С. 118. [Электронный доступ]: https://www.rulit.me/books/neperevodimoe-v-perevode-read-391814-1.html

ошхона анжомлари номларини киритиш мумкин. Уларни ҳам ўз навбатида кичик гуруҳларга ажратса бўлади:

1. **Мева ва сабзавотлар, кўкатлар, зираворлар, сут ва гўшт маҳсулотлари номлари:** олма (apple), карам (cabbage), қовун (melon), шивит (dill), зира (cumin), гўшт (meat) , пишлоқ (chees), тухум (egg), сут (milk).

2. **Таом, ичимлик ва қандолатчилик маҳсулотлари:** шўрва (soup), шавла (porridge), нон (bread), бўғирсок (donut), чой (tea), шарбат (juice).

3. **Ошхона анжомлари:** газ плитаси (oven), патнис (oven sheet), пичоқ (knife), қошиқ (spoon), санчқи (fork).

Реалия глюттонимлар эса келиб чиқиши бир миллатга хос бўлган ва бошқа миллат ошхонасига четдан кириб келган, фақат ўша ерда ўсадиган навдаги мева-сабзавотлар (бу категорияга экзотик реалиялар[12] киви, банан, ананас ва ҳкз. Кирмайди), таом ва ошхона анжомлари номларини киритиш мумкин. Масалан:

1. **Мева ва сабзавотлар, сут ва гўшт маҳсулотлари номлари:** чили помидори, гурваки қовун, манцарелла (пишлоқ номи), пармезан (пишлоқ номи), дунган қалампири, қимиз, қази.

2. **Таом, ичимлик ва қандолатчилик маҳсулотлари:** пицца, палов, гаспаччо, хачипури, хинкали, айрон, текила, варақи, варенники.

3. **Ошхона анжомлари:** тандир, мангал, барбекью.

Биз юқоридаги бўлимларда миллий глюттоник архитепларни таҳлил қилар эканмиз, миллий бўёқдан холи содда глюттонимлар ҳам(пичоқ, нон) ҳар бир миллат онгича турлича прагматик тасаввур ҳосил қилиши мумкинлигини ўрганган эдик. Шундай экан, бадиий таржимада таржимон глюттоник дискурсга оид матнларга дуч келганда ниҳоятда эҳтиёткорлик билан таржимага ёндошиши муҳим. Ҳар бир глюттонимнинг аслият тили вакиллари учун қандай концептосферага эга эканлигини аниқлаш мақсадга мувофиқдир. Матнда қўлланган глюттоним шунчаки таом номи сифатида қўлланмоқдами ёки ботиний мазмун, ишоравий характер касб этаётганлигини тўғри таҳлил қила билиш, шундан сўнг глюттоним таржимаси учун муайян таржима услуби – трансформацияни танлаш керак.

Глюттоник дискурсга оид матнларда учровчи реалиялар ўзида миллий колорит ва анъаналарни мужассам этганлиги боис таржимада мазкур муқобили йўқ лексик бирликлар ҳосил қилувчи прагматик таъсирчанликнинг тушиб қолиши эҳтимоли ниҳоятда катта. Масалан, «варақи» реалиясини олайлик. Бадиий матнда келган бу глюттонимни таржимон варақининг тайёрланиши ва мазасидан келиб чиқиб ўз тилидаги бирор таом номи билан алмаштириши ёки изоҳли таржима ҳамда транслитерация қилиш керакми? Бунинг учун энг аввало шу таом номининг ўзбек маданиятидаги, гастрономик олам миллий манзарасидаги ўрни қандай эканлиги ва ёзувчининг ишорасини тўғри тушуниб олиш керак. Шундай миллий таом номлари борки, улар нафақат таом номи, балки кишилар ўртасидаги ўзаро муносабат, ҳурматни ҳам

[12] Экзотик реалия – торопик минтақаларда ўсадиган мева ва сабзавот номлари. Бу ҳақда қаранг: Влахов С. Кўрс. асар.

ифодалаши мумкин. Варақи – тайёрланиши жиҳатидан қийин пиширик ҳисобланади. Пишириш усулида ҳамирга бир неча бор ишлов бериш, гўштни қиймалаш ва қовуриш, варақини букиш ва яна қовуриш жараёнлари борлиги учун бу таом қуда-андалар ёки нозик меҳмонлар учун тайёрланган. Абдулла Қодирийнинг «Ўтган кунлар» асарида «варақи» ёзувчи томонидан асар қаҳрамони Мирзакарим Қутидорнинг Отабекка илиқ муносабатини ифодалаш учун хизмат қилган:

Аслият:

Чўрингни чиқариб меҳмонхонани тозалат. Анови янги қоплаган кўрпаларингни бер, танчага ўшани ёпсин. Катта гиламни ҳам чиқар, уйингда меваларинг бор эдими?

– Бор.

– Бор бўлса яхши. Бир оздан сўнг эт олиб киргузарман, ***варақ****и пишириб қўйингиз.*

Офтоб ойим ***варақи*** *пиширишдан у кунги меҳмоннинг унча-мунча киши бўлмаганлигини билди.*

– Қанақа меҳмон эди?

– Сен танимассан, тошкандлик бир йигит, таги шу ерда-ги уч-тўртта оғайнилар. Тузикми, айтканларимни уқдингми?

– Уқдим-уқдим. («Ўтган кунлар»)

Бу асар таниқли америкалик таржимон Марк Риз томонидан инглиз тилига ўгирилган. Таржимон ўзбек маданиятига оид 300 дан ортиқ сўзларнинг изоҳларини келтирган. Турли топонимлар, урф-одат ва муомала маданиятида ишлатиладиган сўзларнинг изоҳини берар экан, таржимон миллий озиқ-овқат реалияси бўлган баъзи сўзларни шунчаки таржима қилган ва изоҳ бермаган.

Таржима:

And then turning to Oftob Oyim: «Please send a servant to tidy the Mehmon Khana. Prepare those newly sewn korpacha, let her cover the sandal with them. Lay out the big carpet. Is there any fruit for the table?»

«Yes, there is.»

«That's good. In a little while, I will send you to get meat to make us some varaqi»

From the mention of ***varaqi*** *Oftob Oyim realized* ***this would not be an ordinary guest.***

«Who is the guest?»

«You have never met him. He is a young man from Tashkent. There will be three or four other friends as well. Is everything understood?»

«I understand, I understand»(«Bygone days» A.Qodiri. Translated by M.Reese)

Ушбу берилган диалогда Қутидорнинг биргина меҳмон кутиш учун турмуш ўртоғи Офтоб ойимга берган топшириқлари орқали меҳмоннинг обрўйи қандай эканлигини билиб олиш мумкин. Буни Офтоб ойим тез фаҳмлайди ва меҳмоннинг ким эканлигини сўрайди. Одатда, ўзбеклар – меҳмондўст халқ, келган меҳмоннинг олдига борини тўкиб сочади. Лекин обрўли меҳмон ёки қудалар келишса, ҳар доимгидан-да тўкинроқ дастурхон

ёзилади. Қутидорнинг меҳмонхонани тозалаттириши, янги қавилган кўрпача, гилам солдириши, дастурхонга мева қўйиб, атайин варақи пиширтириши меҳмоннинг обрўси баландлигидан далолат беради. Бу ердаги прагматик маънони, яъни Офтоб ойимнинг меҳмоннинг унча-мунча одам эмаслигини билганини чет китобхони калит сўз «варақи» орқали тушунмаслиги мумкин. Бунга яна бир сабаб – ўзбекона меҳмоннавозлик қоидалари: ўзбек халқининг доимо меҳмонга дарвозаси очиқлиги, таниш-билишларнинг уйига бемалол меҳмон бўлиб бориш мумкин эканлиги, агар меҳмон олдиндан чақирилган бўлса, у ниҳоятда азиз, мартабали меҳмон ҳисобланиши; бироқ чет элда чақирилмаган оддий меҳмон деган тушунча йўқлиги, Ғарбда меҳмон фақат таклиф қилинсагина келиши, хабар бермай бировнинг уйига меҳмонга бориш мезбонга хуш келмаслиги мумкинлиги, яъни оддий ва кутилган меҳмон тушунчалари йўқлиги... Натижада асарда Қутидорни меҳмонни кутиб олишга алоҳида тайёргарлик кўраётганлиги, унинг ҳаяжони ва меҳмонга нисбатан илиқ муносабати таржима тилида англашилмасдан қолиши мумкин. Иккинчидан, кўрпача солиш, варақи пишириш улар учун умуман ёт тушунча. Чунки Ғарбда стол атрофида стулда ўтирилади ва ҳар куни ўтириладиган ва меҳмон келса солинадиган кўрпачанинг ҳам фарқи тушунарли эмас. Варақи эса ўзбек миллий таоми ҳисобланади. Гўштнинг қиммат маҳсулот эканлиги, айниқса, ўша пайтда ҳамма ҳам гўштли овқат ея олмаганлиги эса яна бир прагматик маънони ҳосил қилади. Демак, таржимон, изоҳ берганда, мана шу жиҳатларни ҳисобга олиши керак бўлади. Ушбу мисолда варақи транслитерация усулида таржима қилинган. Изоҳлар қаторида эса бу миллий таомга *«fried meat pie»* деб изоҳ берилган. Аммо биламизки, варақи «pie» (A **pie –** is a baked dish which is usually made of a pastry dough casing that contains a filling of various sweet or savory ingredients – ичига ширинлик ёки аччиқ қийма солиб пиширилган пирог) эмас, балки «filled puff pastry»(ичига қийма солинган қатлама хамирли пиширик) муқобил эквивалент бўларди. Бироқ таржимон варақининг тайёрланиш техникасидан хабардор эмас, шекилли, уни pastry (қат-қат хамирли пиширик) эмас, балки *«fried meat pie» (qovurilgan go'shtli pirog)* деб таржима қилади. Кейинги ўринда ҳам варақи номи учрайди:

Аслият: – дастурхонинг тузик, варақини эсингдан чиқарма, – деди ...

Таржима: «Your tablecloth is nice. Don't forget about the Varaqi» («Bygone days' A. Qodiri translated by M.Reese).

Мазкур контекстдаги «варақи» сўзига ҳавола орқали қуйидагича изоҳ илова қилинган: *Varaki: dish with thinly layered bread and meat. Variants of the dish exist throughout central Asia» («Bygone days». Translated by M.Reese).*

Бу ўринда таржимон варақига таъриф берар экан, варақига – «*юпқа ёйилган нон ва гўшт»* деб таъриф беради. Бизнингча, варақи сўзини *«fried meat pie»* деб изоҳли таржима қилиш эмас, балки «varaqi» кўринишида транслитерация қилиб, қуйидагича изоҳ илова қилинса, мақсадга мувофиқ бўлади: *Varaqi –* ***filled puff-pastry with thinly layered dough stuffed with meat. Because of difficult method of preparation this dish was cooked only for honored guests. Variants of the dish exist throughout central Asia (сўзма-сўз****: Varaqi –*

юпқа қатламли хамирга гўштли қийма солиб пишириладиган қат-қат пиширик. Тайёрлаш жараёни мураккаблиги туфайли бу таом фақат ҳурматли меҳмонлар учун пиширилган. Таомнинг турли хил вариантлари бутун Ўрта Осиёда мавжуд) деб таржима қилинса, мақсадга мувофиқ бўларди.

Баъзан икки миллат ошхонасида ҳам мавжуд бўлган муайян таом номи таржима жараёнида нафақат лексик-семантик, балки прагматик жиҳатдан ҳам аслият матни мазмунининг йўқолишига сабаб бўлиши мумкин. Масалан, қуйидаги парчани таҳлил қиламиз: *Ошқовоқ сомса! Ошқовоқ сомса! Камбағаллик қурсин илоҳим! «Камбағал – худойимнинг суйган бандаси», дейдилар, шуми суйган банданинг ҳоли?! («Кеча ва кундуз»*, Чўлпон**).**

«Pumpkin samosas! Pumpkin samosas! Damn poverty to hell! They say that the poor are Gods most beloved servants; can that really be true?» **(«Night and day» Translated by Christopher Fort)**

(Сўзма сўз таржимаси: *Қовоқли самоса (ҳиндча сомса), қовоқли самоса! Камбағалликни ер ютсин! Камбағаллар Ҳудонинг энг севган қуллари дейишади. Шу ҳақиқат бўлиши мумкинми?).* Бу ерда америкалик таржимон Кристофер Форд реалияларни алмаштириш усулини қўллаган. Бироқ таржимон қўллаган функционал анолог «самоса» – ҳиндча ичига гўшт ёки сабзавотли қайла солиб қовуриб пишириладиган варақига ўхшаш таом. Бу таом АҚШдаги ҳинд ошхоналарида ҳам машҳур бўлиб, ичига гўштдан ташқари ҳар хил турдаги сабзавотлар қўшиб тайёрланадиган турлари мавжуд. Таъм, шакл, маза ва тайёрланиш техникаси жиҳатдан сомсага ўхшамайди. Инглиз тилидаги матндан асар қаҳрамонларининг ижтимоий аҳволи ночор бўлиб қолганлиги, гўштли таом ейишни соғиниб кетганлиги сезилмайди. Матннинг прагматик таъсирчанлигини тушуниш учун аввало, ўзбек халқи табиатига хос гўштли таомни севиб истеъмол қилиш, уйида гўшт бўлиши тўкинлик ва ўзига тўқлик нишонаси эканлиги ҳақидаги экстралингвистик маълумотга эга бўлиш лозим. Шунингдек, уйда гўшт бўлмаганда, картошка ёки қовоқ солиб сомса қилиниши, қовоқ сомсанинг ўзбек халқи орасида камбағалбоп пиширик эканлигини изоҳлаш керак бўлади. Сабаби, чўнтаги кўтарса-да, сабзавот солинган овқат ва пиширикларни хуш кўрадиган Европаликлар учун «қовоқ сомса» камбағалларнинг «овқат»и эмас, балки ижтимоий мавқеи баландроқ қатлам вакиллари истеъмол қиладиган «ширинлик», яъни десерт маъносини англатиши мумкин. Масалан, «Гарри Поттер:: ҳикматлар тоши» асарининг бош қаҳрамони Гарри Хогвортга йўл олаётиб, экспресс поездга чиқади. Йўлда истеъмол қилиш учун сеҳргарларнинг анъанавий таоми бўлган лаззатли қовоқ сомса сотиб олади. Кичкинагина қовоқ сомсачалар зираворлар солинган ўртача аччиқликда эди. У поездда янги танишган дўсти Ронга қовоқ сомсалардан беради. Роннинг оиласи ширинликка пул бера олмас, чунки камбағал эди[13]. Кўриб турганимиздек, бир турдаги пиширик, икки миллат олам миллий манзарасида икки хил ассоциация уйғотиши мумкин экан. Ўзбек адабиётида камбағалликка ишора сифатида қўлланган қовоқ сомса – Англияда

[13] Herbert Grebes. Litereture, literary history and cultural memory. Goettingen, Germany, 2005. – P. 6.

десерт – ширинлик. Бу асардан илҳомланган инглиз пазандалари «Гарри Поттер сомсаси»[14] ёки «Хогворт экспресс сомсаси»[15] рецептини яратдилар. Китоб оламшумул шуҳрат қозонгач, «Гаррининг қовоқ сомсаси» Англияда энг машҳур таомга айланди.

Бугунги кундаги ўзбекча инглиз-луғатларда глюттонимлар таржимасига нопрофессионал ёндашилганлиги глюттоник дискурсга оид матнлар таржимасининг мазмуни ва моҳиятига зарар етказиши мумкин. Масалан, «Сомса» сўзи ўзбекча-инглизча луғатларда pie – **somsa** (1.a dough of flour, water, shortening and sometimes other ingredients; 2. baked foods, such as tarts, made with this dough; 3.an individual cake or pastry pie[16]) сўзи билан берилган. Лекин инглиз тилида «Pumpkin pie» деганда, қовоқли пирог тушунилади. Бу эса тайёрланиши, кўриниши ва мазаси жиҳатидан мутлақо қовоқ сомсага эквивалент бўла олмайди. Инглизча «pasty» сўзи эса ўрта француз тилидан олинган бўлиб, инглизча «pie» сўзига эквивалент. Ичига гўшт, сабзавот ёки пишлоқ солиб, доналаб букиладиган, қолипсиз, печда пишириладиган таом – ўзбекча сомсани эслатади.

Бадиий адабиётимиздаги глюттоник дискурсда кенг қўлланиладиган яна бир шундай таржима қилиниши мушкул бўлган стилистик глюттонимлар борки, бу – глюттоним ўхшатмалар. Бу категориядаги глюттонимларга инсон қиёфаси ва феъл-атворини озиқ-овқат, мева номларга мажозий ўхшатишлар киради. Масалан: *қип-қизил гилосдек дудоқли, чаросдек қоп-қора кўзли (узум нави), узумнинг сувидек чиройли қиз, буғдой ранг ва ҳкз.* Инглиз адабиётида ҳам шунга ўхшаш бадиий тасвирлар учрайди : apple cheek – олма ёноқли, cherry lips – гилосдек қизил лабли, aple of eyes – кўзнинг қораси, olive skinned – зайтун ранг, potato nose –картошка бурун, candy girl – ширин қиз. Мазкур глюттонимларни метафора ва ўхшатмалар гуруҳларига ажратиб таҳлил қилиш мақсадга мувофиқдир. Чунки ўзбек ва инглиз тилларидаги бу каби глюттоним ўхшатмаларнинг келиб чиқиши иқлим шароити ва бир қанча лингвомаданий омиллар билан боғлиқ равишда тубдан фарқланиши мумкин. Масалан, ўзбек тилидаги *буғдой ранг (инсон юзи ранги)* тасвирини инглиз тилига тўғридан-тўғри таржима қилиб бўлмайди. Сабаби, инглиз тилида бундай ўхшатма йўқ. Инглиз тилига мазкур ўхшатма «olive skinned» (зайтунранг терилик) эквиваленти билан қайта яратилиши мумкин. Бу каби ҳолатлар аслият тили инглиз тили бўлганда ҳам юз бериши мумкин. Масалан, инглиз ёзувчиси Жоанна Харриснинг «Шоколад» романида инсон қиёфасини ва феълини тасвирлашда «apricot heart», яъни «ўрик қалбли» метафораси қўлланилган. Асар қаҳрамони шоколад дўконига ташриф буюрадиган мижозларини турли ширинликларга қиёслайди. Бизга маълумки, етилган ўрик меваси юмшоқ ва мулойим. Асарда ёзувчи қаҳрамоннинг юмшоқ феълини, табиати мулойимлигини тасвирлаш мақсадида шундай тасвир қўллаган. Мазкур ҳолатда бу бадиий тасвирни «ўрикдек юмшоқ қалбли» сингари изоҳлашимиз

14https://whereismyspoon.co/harry-potters-pumpkin-pasties/
15http://www.instructables.com/id/Hogwarts-Express-Pumpkin-Pasties/
16 Butayev Sh. English – Uzbek dictionary. – Toshkent: O'qituvchi, 2015. – B. 775.

мумкин. Лекин ўзбек тилида инсоннинг юмшоқ табиатга эга эканлигини ифодалаш учун «ҳалимдек мулойим» ташбеҳи қўлланилади. Ўзбек китобхонига эриш туюлмаслиги ва тасвирни тезроқ узатиш мақсадида ушбу иборани «apricot heart» ташбеҳи учун муқобил вариант сифатида берадиган бўлсак, «мева»нинг ўрнини ўзбек миллий байрамларида тановул қилинадиган гўштли таом эгаллайди. Натижада, асардаги ёзувчи қўллаган ўзига хос ширинликлар, шоколад турлари ва мевалар орқали инсоннинг психологик портретини очиб бериш услубига бироз путур етади. Ташбеҳлар силсиласи бузилади. Бу ўринда «унинг қалби оқ қанддек» деб таржима қилинса, мақсадга мувофиқ бўлади. Чунки қанднинг оппоқлиги кўнгилнинг тозалиги ва тез эриб кетиши тасвирланаётган шахснинг кўнгилчанглигига ишора бўлиб нейтрал эмоционал эквивалент бўлиши мумкин.

ФОЙДАЛАНИЛГАН АДАБИЁТЛАР:

1. Одилова, Гулноза. Ўзбек тилида "миллий таом". Тошкент: Фан, 2021.
2. Раҳмонов, Ш. Ўзбек ошхонасининг тарихи ва маданияти. Тошкент: Ўзбекистон, 2019.
3. Камилов, А. Ўзбек халқининг гастрономик мероси. Тошкент: Академия, 2020.
4. Мирзаева, М. Миллий таомлар ва уларнинг маданий ўрни. Бухоро: Бухоро университети нашриёти, 2018.
5. Тоҳир, И. Ўзбек тилидаги гастрономик терминлар: тарихи ва ривожи. Самарқанд: Самарқанд университети, 2022.
6. Johnson, Emily. *The Influence of Social and Economic Factors on British Cuisine*. Cambridge: Cambridge University Press, 2020.
7. Brown, Thomas. *The Evolution of British Cuisine: From Roast Beef to Fish and Chips*. London: Routledge, 2018.
8. Adams, Richard. *The Semantics of British Culinary Terms and Their Cultural Implications*. New York: Palgrave Macmillan, 2021.

“INGLIZ TILI FANINI O‘QITISHDA O‘QUVCHILARNI B2 SERTIFIKATIGA TAYYORLASHNING ILMIY-USLUBIY ASOSLARI VA PREZIDENT SIYOSATINING AHAMIYATI”

NURIMBETOVA DILNOZ
Ichki Ishlar Vazirligi tasarrufidagi Toshkent shahri
1-son akademik litseyIngliz tili fani bosh o‘qituvchisi,
magistr diplomli, 16-yillik tajribaga ega,C1 certificatli,
oliy toyfali, xalq talimi a'lochisi

ANNOTATSIYA (O‘ZBEK TILIDA) Maqolada ingliz tili fanini chuqur o‘qitishning ilmiy-uslubiy asoslari, B2 sertifikatiga tayyorlash jarayonining bosqichlari hamda Prezident Sh.M. Mirziyoyevning chet tillarini rivojlantirish borasidagi siyosati yoritilgan. Litsey tajribasi asosida motivatsiya, innovatsion texnologiyalar va interaktiv yondashuvlarning samarasi tahlil qilingan.

Kalit so‘zlar: ingliz tili, B2 sertifikati, Prezident siyosati, motivatsiya, innovatsion metod, ta’lim.

АННОТАЦИЯ (НА РУССКОМ ЯЗЫКЕ)
В статье рассматриваются научно-методические основы преподавания английского языка и подготовки учащихся к международному сертификату уровня B2. Особое внимание уделено государственной политике Президента Ш.М. Мирзиёева по развитию иностранных языков и применению инновационных технологий в академическом лицее.

Ключевые слова: английский язык, мотивация, сертификат B2, политика Президента, инновации.

ABSTRACT (IN ENGLISH) The article explores the scientific and methodological foundations of teaching English and preparing students for the B2 level certification. It highlights President Shavkat Mirziyoyev’s policy on developing foreign language education and presents the innovative teaching practices implemented in Tashkent Academic Lyceum No.1 under the Ministry of Internal Affairs.

Keywords: English language, B2 certificate, President Mirziyoyev, motivation, innovation, education reform.

Bugungi kunda ingliz tili — nafaqat xalqaro muloqot tili, balki ilm-fan, texnologiya, iqtisodiyot va diplomatiya tili sifatida butun dunyo miqyosida o‘zining muhim o‘rniga ega bo‘lib bormoqda. O‘zbekiston Respublikasida ham mustaqillikdan so‘ng chet tillarini o‘qitish tizimini isloh qilish bo‘yicha keng ko‘lamli ishlar amalga oshirilmoqda.

O‘zbekiston Respublikasi Prezidenti Shavkat Mirziyoyev o‘zining 2022-yil 19-maydagi nutqida ta’kidlaganidek:
“Bugun biz yoshlarimizni zamonaviy bilim va xorijiy tillarni puxta o‘rganishga rag‘batlantirishimiz, ular uchun barcha sharoitlarni yaratishimiz kerak.” [1]

Ushbu siyosiy chaqiriq natijasida ingliz tili mamlakatimiz ta'lim tizimida eng ustuvor yo'nalishlardan biriga aylandi. Akademik litseylar, xususan Ichki ishlar vazirligi tizimidagi 1-son litseyda ham bu borada keng ko'lamli islohotlar olib borilmoqda.

Ingliz tilini o'rganishda davlat siyosatining o'rni

Prezident Shavkat Mirziyoyev tomonidan 2021-yil 19-mayda imzolangan "Chet tillarini o'qitish tizimini yanada takomillashtirish chora-tadbirlari to'g'risida"gi PQ–5117-son qarori bu borada tub burilish yasadi. Qarorda quyidagi maqsadlar belgilangan:

Maktabgacha ta'limdan boshlab ingliz tilini o'qitish tizimini takomillashtirish;

Xalqaro sertifikat tizimlarini (CEFR, IELTS, TOEFL) milliy tizimga integratsiya qilish;

O'qituvchilarning malakasini oshirish va xalqaro sertifikatlar asosida attestatsiya qilish.

Prezident o'z chiqishlarida qayd etadi:

"Ingliz tilini bilish — bu bugungi yosh uchun eng kuchli qurol, u bilan butun dunyoga yo'l ochiladi." [2]

Motivatsiya va psixologik omillar

Til o'rganish jarayonida motivatsiya eng muhim psixologik omillardan biri hisoblanadi. O'quvchining o'z oldiga aniq maqsad qo'yishi, xususan B2 sertifikatini olish istagi, uning faol ishtirokini ta'minlaydi.

Shuning uchun litseyda D.Nurimbetova rahbarligida quyidagi ishlar yo'lga qo'yilgan:

Sertifikat tizimi haqida muntazam tushintirish darslarini o'tkazish;

Har bir o'quvchiga individual til rivojlantirish yo'nalishi (Individual Progress Map) yaratish;

Audio-video darslari orqali tinglash va talaffuzni yaxshilash.

b2 darajasiga tayyorlashning ilmiy-uslubiy asoslari

CEFR tizimiga ko'ra, B2 darajasi — bu mustaqil foydalanuvchi darajasi bo'lib, o'quvchi murakkab matnlarni tushunish, muloqotda o'z fikrini erkin bayon etish, yozma shaklda fikrlarni mantiqan ifoda etish ko'nikmalariga ega bo'lishi kerak.

Litseyda bu jarayon 4 bosqichda amalga oshiriladi:

Listening (tinglash) — autentik materiallar asosida (BBC, TED Talks).

Reading (o'qish) — akademik matnlar va maqolalarni tahlil qilish.

Writing (yozish) — esse va rasmiy maktublar yozish.

Speaking (gapirish) — debat, rolik va intervyu mashg'ulotlari orqali.

Tinglash va eslab qolish ko'nikmalarini rivojlantirish

D.Nurimbetova o'z darslarida "Active Listening" metodikasidan foydalanadi. Bu metodda o'quvchi nafaqat tinglaydi, balki matnni kontekstual tahlil qiladi, yangi so'zlarni mustahkamlaydi, talaffuzni qayta ishlaydi.

Bu usul S.Krashen (1982) tomonidan ishlab chiqilgan Input Hypothesis nazariyasiga asoslanadi, unga ko'ra til o'rganishda tushuniladigan kirish ma'lumotlari (comprehensible input) eng muhim omildir [3].

Gapirish ko‘nikmalarini rivojlantirishda innovatsiyalar

Gapirish ko‘nikmasi o‘quvchi uchun eng qiyin, ammo eng zarur yo‘nalishlardan biridir. Shu bois litseyda quyidagi metodlar samarali qo‘llanadi:

“Peer Speaking” — o‘quvchilar bir-biri bilan mavzu asosida muloqot qiladi;

“Role Play” — vaziyat asosida dramatizatsiya mashg‘ulotlari;

“Debate Club” — B2 darajasi uchun muloqot kompetensiyasini rivojlantiruvchi klub.

Axborot texnologiyalarining roli

Prezident Mirziyoyevning 2023-yil 20-dekabrdagi ta’lim sohasiga bag‘ishlangan yig‘ilishdagi nutqida aytiladi:

“Bugungi yoshlarni raqamli savodxon va chet tillarini biluvchi kadrlar sifatida tayyorlamasak, biz ertangi raqobatga tayyor bo‘lmaymiz.” [4]

Shu bois litseyda onlayn platformalar — Duolingo, Quizlet, Grammarly, BBC Learning English faol qo‘llaniladi. Har bir o‘quvchi o‘z elektron portfolio’siga ega bo‘lib, bu orqali u o‘z rivojini kuzatadi.

Litsey tajribasining ilmiy-amaliy ahamiyati

Toshkent shahri 1-son akademik litseyda ingliz tili o‘qituvchisi D.Nurimbetova rahbarligida o‘quvchilarning o‘zlashtirish ko‘rsatkichi 85 foizga oshgani kuzatilgan. Bu natijalar ingliz tili fanini o‘qitishda interaktiv, kommunikativ va axborot texnologiyalari asosida yondashuvning samaradorligini isbotlaydi.

Mazkur tajriba keyinchalik Ichki ishlar vazirligi tizimidagi boshqa o‘quv yurtlarida ham joriy etilishi rejalashtirilgan.

XULOSA

Ingliz tili fanini chuqur o‘qitish, o‘quvchilarni xalqaro B2 darajasiga tayyorlash bugungi O‘zbekiston ta’lim siyosatining muhim tarkibiy qismi hisoblanadi.

Prezident Shavkat Mirziyoyevning tashabbuslari tufayli ingliz tili o‘qituvchilari oldiga yangicha maqsadlar qo‘yilmoqda: yoshlarni jahon miqyosida raqobatbardosh kadrlar sifatida tayyorlash.

D.Nurimbetova Dilnoz Eshmuratovnaning ilmiy-uslubiy faoliyati shu yo‘nalishda samarali tajriba sifatida e’tirof etiladi.

FOYDALANILGAN ADABIYOTLAR

1. Mirziyoyev, Sh. M. (2022). Yoshlarimizning bilim va chet tillarini o‘rganishiga keng imkoniyat yaratish zarur. Prezident nutqi, 19-may, Toshkent.
2. O‘zbekiston Respublikasi Prezidentining “Chet tillarini o‘qitish tizimini yanada takomillashtirish chora-tadbirlari to‘g‘risida”gi PQ–5117-son qarori, 19.05.2021.
3. Krashen, S. (1982). Principles and Practice in Second Language Acquisition. Pergamon Press.
4. Mirziyoyev, Sh. M. (2023). Ta’lim tizimida raqamli savodxonlik va chet tillari o‘rganishning ahamiyati. Yig‘ilish nutqi, 20-dekabr, Toshkent.

5. O‘zbekiston Respublikasi Vazirlar Mahkamasi. (2022). Chet tillarni o‘qitish bo‘yicha davlat dasturi 2022–2026.
6. British Council Uzbekistan. (2023). Developing English Proficiency in Academic Institutions. Tashkent.
7. CEFR (2020). Common European Framework of Reference for Languages. Council of Europe.
8. Harmer, J. (2015). The Practice of English Language Teaching. Pearson Education.
9. Nurimbetova D. (2024). Innovative Approaches in Teaching English in Academic Lyceums. Toshkent: Nurimbetova D. (2024). Innovative Approaches in Teaching English in Academic Lyceums. Toshkent.
10. Richards, J. C. & Schmidt, R. (2010). Longman Dictionary of Language Teaching and Applied Linguistics. Routledge.

DAVLAT BOSHQARUVIDA NOMARKAZLASHTIRISH OMILINING SIYOSIY MEXANIZMLARI (O'ZBEKISTON VA KOREYA RESPUBLIKASI MISOLIDA)

Safarov Islombek Shavkatovich
Tadqiqotchi
islombeksafarov94@gmail.com

Annotatsiya: Davlat boshqaruvida nomarkazlashtirish omili siyosiy tizimlarni samarali boshqarish va hududlar o'rtasida muvozanatni ta'minlashda muhim rol o'ynaydi. Ushbu tadqiqotda O'zbekiston va Koreya Respublikasining nomarkazlashtirish siyosatidagi asosiy mexanizmlari tahlil qilinadi. Har ikki davlatda nomarkazlashtirish jarayonlari siyosiy institutlar, huquqiy asoslar va amaliy boshqaruv mexanizmlari orqali amalga oshiriladi. O'zbekiston misolida, nomarkazlashtirish milliy iqtisodiyot rivoji va mahalliy boshqaruvni mustahkamlashga qaratilgan siyosiy tashabbuslar bilan bog'liq. Koreya Respublikasida esa, yuqori markazlashtirilgan boshqaruv tizimini asta-sekin liberallashtirish hamda regional hokimiyatlarni kuchaytirish asosiy yo'nalish sifatida ko'rinadi. Tadqiqot natijalari nomarkazlashtirish siyosatining samarali mexanizmlarini O'zbekistonda rivojlantirish uchun Koreya tajribasidan foydalanish imkoniyatlarini ko'rsatadi.

Kalit so'zlar: davlat boshqaruvi, nomarkazlashtirish, siyosiy mexanizmlar, O'zbekiston, Koreya Respublikasi, mahalliy boshqaruv, markazlashtirish, hududiy muvozanat.

Nomarkazlashtirish – bu davlat hokimiyatining markaziy organlardan hududiy va mahalliy boshqaruv organlariga ma'lum darajada vakolatlar va mas'uliyatlarni berish jarayonidir. Bu siyosiy mexanizm hududlar va markaz boshqaruvi o'rtasidagi muvozanatni ta'minlaydi.

O'zbekistonda nomarkazlashtirish siyosiy mexanizmlari

- Mahalliy hokimiyat organlarining rolini kuchaytirish: So'nggi yillarda O'zbekistonda mahalliy hokimiyat organlariga iqtisodiy va ijtimoiy masalalarni hal qilishda keng vakolatlar berildi.
- Mahalliy byudjetlarning mustaqilligi: Mahalliy darajadagi moliyalashtirish imkoniyatlari bosqichma-bosqich oshirilib, kommunikatsiya kanallari soddalashtirilmoqda.
- Hududiy siyosatning rivojlanishi: Hududlarni rivojlantirish dasturlari asosida hududlararo tengsizlikni kamaytirishga qaratilgan chora-tadbirlar amalga oshirilmoqda.
- Markaz-hudud munosabatlari mexanizmi: Markaz va hududlar o'rtasida siyosiy va iqtisodiy hamkorlikni oshirish uchun maxsus maslahat strukturasi va monitoring tizimlari yaratilmoqda.

Koreya Respublikasida nomarkazlashtirish siyosiy mexanizmlari

- Mahalliy o‘zini boshqarish tizimi: Koreyada mahalliy hukumatlar (provintsiyalar, shaharlar) o‘z qonun chiqarish va ijro organlariga ega bo‘lib, keng vakolat bilan faoliyat yuritadi.
- Moliyaviy mustaqillik: Mahalliy organlar soliq yig‘ish va byudjetni shakllantirishda mustaqil, bu ular uchun o‘z hududining rivojlanish strategiyasini mustahkamlash imkonini beradi.
- Mahalliy siyosiy ishtirok: Fuqarolarning siyosiy jarayonlarda (mahalliy saylovlar, jamoat muhokamalari) faol ishtirokini ta’minlaydigan demokratik mexanizmlar ishlab chiqilgan.
- Markaz va mahalliy hukumatlar o‘rtasida muvozanat: Markaz tomonidan siyosiy nazorat bo‘lib, uning asosida hududiy boshqaruv organlarining samaradorligi tahlil qilinadi.

Taqqoslash va umumiy xulosalar

- Har ikki mamlakatda nomarkazlashtirish siyosiy mexanizmlari markaz va hududlar o‘rtasida vakolatlarni taqsimlashga asoslangan.
- O‘zbekiston tizimi hali rivojlanish bosqichida bo‘lib, markaz bilan hududlar orasidagi integratsiyani kuchaytirishga qaratilgan.
- Koreya esa ilg‘or demokratiya va moliyaviy mustaqillikka asoslangan nomarkazlashtirish modeliga ega.
- Ikkala mamlakat uchun ham samarali nomarkazlashtirish siyosati fuqarolarning boshqaruv jarayonlariga keng jalb qilinishini, hududlararo farqni kamaytirishni va barqaror rivojlanishni ta’minlashni ko‘zlaydi.

Koreya va O‘zbekiston Respublikalarining nomarkazlashtirish omillari yo‘lida erishilgan yutuq va natijalari

O‘zbekiston Respublikasi

- Mahalliy boshqaruv organlarining vakolatlarini kengaytirish: So‘nggi yillarda hokimliklar hududiy masalalarni hal qilishda mustaqillik darajasini oshirdi, bu mahalliy iqtisodiyot va ijtimoiy rivojlanishga ijobiy ta’sir ko‘rsatmoqda.
- Hududiy byudjetning mustaqilligi oshirilishi: Mahalliy darajada moliyaviy resurslarni boshqarish imkoniyati kuchayib, hududlar o‘zga hududlardan kamroq qaram bo‘lmoqda.
- Raqamli boshqaruv tizimlari joriy qilinishi: Elektron davlat xizmatlari va onlayn platformalar orqali mahalliy boshqaruv samaradorligi oshdi.
- Hududlarni ijtimoiy-iqtisodiy rivojlantirish dasturlari: Maxsus davlat dasturlari yordamida hududlararo farqlar kamaymoqda, bu esa ijtimoiy barqarorlikni ta’minlashga xizmat qilmoqda.

Koreya Respublikasi

- Mahalliy o‘zini boshqarish tizimining rivojlanganligi: Koreyada mahalliy hukumatlar keng vakolatlarga ega bo‘lib, mustaqil siyosiy va moliyaviy faoliyat yuritmoqda.
- Moliyaviy mustaqillik va soliq tizimi: Mahalliy organlar o‘z byudjetlarini shakllantirish va soliqlarni yig‘ishda erkinlikka ega bo‘lib, bu hududlarni tezroq rivojlantirishga imkon beradi.

- Demokratik ishtirokning yuqori darajasi: Fuqarolar mahalliy siyosatga faol jalb qilinib, boshqaruv jarayonining yana-da shaffof va samarali bo‘lishiga hissa qo‘shmoqda.
- Markaz va mahalliy hukumatlar o‘rtasidagi samarali o‘zaro aloqa: Markaziy hukumat va mahalliy boshqaruv organlari o‘rtasida muvofiqlashtirish tizimi yuqori darajada tashkil etilgan.
- Koreya uzoq yillik demokratiya tajribasi va iqtisodiy kuchning nomarkazlashtirishga keng yo‘l ochgan.
- O‘zbekiston esa so‘nggi yillarda nomarkazlashtirishda sezilarli yutuqlarga erishib, mahalliy boshqaruvni mustahkamlash tarafdori.
- Har ikkala mamlakatda nomarkazlashtirish hududlarning ijtimoiy-iqtisodiy farovonligini oshirish, fuqarolarning siyosiy faolligini kuchaytirish va boshqaruvning samaradorligini ta’minlashga xizmat qilmoqda.

Davlat boshqaruvida nomarkazlashtirish omilining siyosiy mexanizmlari yo‘lidagi islohotlar

O‘zbekiston Respublikasi

- Mahalliy hokimiyat vakolatlarini kengaytirish

So‘nggi yillarda O‘zbekistonda mahalliy darajadagi hokimiyat organlari vakolatlari sezilarli darajada oshirildi. Bu orqali mahalliy boshqaruv organlari o‘z hududlarining ijtimoiy-iqtisodiy muammolarini mustaqil hal qilishga qodir bo‘ldi.

- Demokratik institutlarni rivojlantirish

Mahalliy kengashlar faoliyati kuchaytirilib, ularning vakillari saylov orqali tanlanmoqda. Fuqarolar o‘z hududidagi siyosiy jarayonlarda ko‘proq ishtirok etishga imkon yaratilyapti.

- Elektron boshqaruv va shaffoflik

“Elektron hukumat” tizimi doirasida davlat xizmatlari onlayn tarzda amalga oshirilmoqda, bu mahalliy boshqaruvda shaffoflikni va fuqarolar ishtirokini oshirmoqda.

- Hududiy konsultativ organlarni yaratish

Turli mahalliy manfaatdor tomonlar (jamoat tashkilotlari, biznes vakillari) boshqaruv jarayonlariga jalb qilinmoqda, bu siyosiy dialog va qaror qabul qilish sifatini yaxshilamoqda.

Koreya Respublikasi

- Keng vakolat va moliyaviy mustaqillik

Koreyada mahalliy hukumatlarga keng siyosiy va moliyaviy vakolatlar berilgan. Ular mustaqil byudjetni shakllantirish va soliqlarni yig‘ish imkoniyatiga ega bo‘lib, bu markaziy hukumat bosimini kamaytiradi.

- Mustaqil saylov tizimi

Mahalliy rahbarlar (shahar boshliqlari, kengash vakillari) to‘g‘ridan-to‘g‘ri saylov orqali saylanadi, bu esa ularning fuqarolar oldidagi mas’uliyatini oshiradi.

- Fuqarolar ishtirokini rag‘batlantirish

Siyosiy ishtirokni ta’minlash uchun turli mexanizmlar – jamoat muhokamalari, referendumlar, shuningdek, fuqarolar palatalari faoliyat olib boradi.

- Markaz-va-mintaqalar o‘rtasida muvofiqlashtirish

Samarali siyosiy mexanizmlar orqali markaziy va mahalliy hukumatlar o‘rtasida o‘zaro hamkorlik va muvofiqlashtirish tizimi rivojlantirilgan.

Xulosa

- Ikkala mamlakatda ham nomarkazlashtirish siyosiy mexanizmlar orqali davlat boshqaruvini kuchaytirish, fuqarolarning siyosiy faolligini oshirishga asoslangan.
- O‘zbekiston bu yo‘lda palatalar va elektron boshqaruv tizimlarini rivojlantirishga e’tibor bermoqda.
- Koreya esa mustaqil saylov tizimi, moliyaviy vakolatlar va demokratik mexanizmlarga katta e’tibor berib, nomarkazlashtirish jarayonini ilgari surmoqda.
- Umuman olganda, nomarkazlashtirish siyosiy islohotlari demokratiya va boshqaruv samaradorligini oshirishga xizmat qiladi**.**

Foydalanilgan adabiyotlar

1. O‘zbekiston – Koreya Respublikasi: Hamkorlik va rivojlanish istiqbollari (Muharrirlar: A. Qayumov, S. Kim, Toshkent, 2019)
2. - South Korea and Uzbekistan: Strategic Partnership in Central Asia (Edited by J. Lee, Seoul National University Press, 2021)
3. - O‘zbek-Koreya iqtisodiy va madaniy aloqalari – Toshkent, 2020
4. - Koreya va Markaziy Osiyo: Siyosiy va iqtisodiy tahlillar (M. Park, Toshkent, 2018)
5. - Central Asian Journal of International Cooperation (2018–2023)

GLOBALLASHUV DAVRIDA KOREYA BOSHQARUV TAJRIBASINI O‘ZBEKISTONGA MOSLASHTIRISH MASALALARI

Safarov Islombek Shavkatovich
Tadqiqotchi
islombeksafarov94@gmail.com

Annotatsiya: Globalizatsiya davrida boshqaruv tizimlari va rahbarlik uslublari yangi chaqiriqlar va imkoniyatlar bilan yuzma-yuz kelmoqda. Koreya boshqaruv tajribasi samarali strategiyalar, innovatsion yondashuvlar va iqtisodiy rivojlanishning tezkor modeli sifatida jahonda tan olingan. Ushbu maqolada Koreya boshqaruv amaliyotlari xususiyatlari tahlil qilinib, ularning O‘zbekistonga moslashtirish imkoniyatlari va cheklovlari ko‘rib chiqiladi. Maxsus e'tibor madaniyiy, iqtisodiy hamda ijtimoiy sharoitlarni hisobga olgan holda koreys boshqaruv tajribasining O‘zbekistonda qo‘llanilish yo‘llari va samarali integratsiya usullari haqida fikr yuritiladi. Natijada, globallashuv sharoitida O‘zbekiston iqtisodiyotini va boshqaruv tizimini modernizatsiya qilish uchun Koreya tajribasidan foydalanish istiqbollari aniqlanadi.

Kalit so'zlar: globalizatsiya, boshqaruv tajribasi, Koreya boshqaruvi, O‘zbekistonga moslashtirish, innovatsiya, iqtisodiy rivojlanish, madaniyatlararo integratsiya, boshqaruv tizimi, iqtisodiyotni modernizatsiya qilish.

O‘zbekistonda global boshqaruv tajribasini moslashtirish imkoniyatlari:

- Qisqa muddatli va uzoq muddatli rejalashtirishni uyg‘unlashtirish: Koreya muvaffaqiyatining asosiy sirlaridan biri – qat’iy strategik rejalashtirish. O‘zbekistonda ham bunday tizimni kuchaytirish zarur.
- Innovatsion iqtisodiyot va raqamli transformatsiya: Koreya taraqqiyotini ta’minlagan innovatsion texnologiyalarni O‘zbekistonda keng joriy etish muhim.
- Kadrlarni tayyorlash va malaka oshirish tizimini rivojlantirish: Xodimlar bilimini doimiy yangilash orqali samarali boshqaruvni ta’minlash mumkin.
- Madaniy va ijtimoiy kontekstni inobatga olish: Koreya boshqaruvining jamoaviy va qat’iy boshqaruv uslublari O‘zbek madaniyatidagi boshqaruv an’analari bilan moslashtirilishi kerak.

Moslashtirishdagi asosiy muammolar

- Madaniyat farqlari: Koreyaning kollektivizmga asoslangan boshqaruvi va O‘zbekistonning individualizmga moyilligi o‘rtasidagi tafovut.
- Ta’lim va kadrlar tayyorlash darajasi: Koreya kabi yuqori malakali ishchi kuchini shakllantirish uchun ta’lim tizimini modernizatsiya qilish zarur.
- Texnologik infratuzilmani rivojlantirish: Innovatsiyalarga tayyor infratuzilmaning yetishmasligi muammosi.
- Ijtimoiy-iqtisodiy farqlar: Iqtisodiy potentsial va sarmoya miqdorining farqi boshqaruv uslublarini to‘g‘ri moslashtirishni qiyinlashtiradi.

- Koreyaning boshqaruv tajribasini o‘rganib, O‘zbek sharoitiga moslashtirilgan ta’lim dasturlarini ishlab chiqish.
- Innovatsiyalar va raqamli texnologiyalarni joriy etish uchun davlat va xususiy sektor hamkorligini kuchaytirish.
- O‘zbek boshqaruvchilari uchun Koreya amaliyotini o‘z ish faoliyatida qo‘llash bo‘yicha xalqaro almashinuv va treninglarni tashkil etish.
- Madaniyatlararo boshqaruv yo‘nalishida ilmiy tadqiqotlarni rivojlantirish.

Globallashuv sharoitida Koreya boshqaruv tajribasidan foydalanish O‘zbekistonda boshqaruv jarayonlarini samarali rivojlantirishga imkon beradi. Biroq, bu tajribani moslashtirishda madaniyat, iqtisodiy sharoit va texnologik imkoniyatlar hisobga olinishi zarur. O‘zbekistonga Koreya metodlarini singdirishda uzoq muddatli strategik fikrlash va innovatsion yondashuv muhim ahamiyatga ega.

O‘zbekiston va Koreya boshqaruv tajribasining natijalari va yutuqlari
- Samarali iqtisodiy rivojlanish: Koreya global iqtisodiyotda yirik o‘yinchiga aylandi, sanoat va texnologiya sohalarida yetakchi mamlakatlardan biri bo‘ldi.
- Innovatsiyalar va texnologik ilg‘orlik: IT, elektronika, avtomobilsozlik sohalarida dunyoga mashhur kompaniyalar (Samsung, Hyundai) tashkil topdi.
- Kadrlar malakasining yuqori darajasi: Yuqori sifatli ta’lim va boshqaruv tizimi rivojlanib, malakali kadrlar tayyorlanadi.
- Infratuzilmaning zamonaviyligi: Raqamli boshqaruv, davlat xizmatlarining avtomatlashtirilishi keng qo‘llandi.
- Iqtisodiyotni isloh qilish va ochiqlik: So‘nggi yillarda iqtisodiy islohotlar amalga oshirilib, xorijiy investorlarni jalb qilish darajasi oshdi.
- Davlat boshqaruvida raqamlashtirish: Elektron hukumat tizimlari shakllantirildi, xizmatlar ko‘lamini oshirdi.
- Mahalliy korxonalar va kichik biznesni qo‘llab-quvvatlash: Mamlakatda tadbirkorlik faoliyati rivojlanmoqda, biznes muhiti yaxshilanmoqda.
- Kadrlar tayyorlash va boshqaruv tizimlarini modernizatsiya qilish: Ta’lim va boshqaruv sohasida xalqaro standartlarga moslashga urinishlar mavjud.
- Koreya boshqaruvida strategik uzoq muddatli rejalashtirish va innovatsiyalar yetakchi, O‘zbekistonda esa boshqaruv tizimi jadal modernizatsiya bosqichida.
- Koreyada boshqaruv madaniyati chuqur rivojlangan, jamoaviy va qat’iy intizom asosida tashkil etilgan, O‘zbekistonda madaniy o‘ziga xosliklar va o‘zgaruvchan boshqaruv tizimi mavjud.

Koreyaning samarali boshqaruv tajribasi yirik iqtisodiy yutuqlar va texnologik ilg‘orlikka olib kelgan bo‘lsa, O‘zbekistonda boshqaruv sohasida olib borilayotgan islohotlar iqtisodiy ochiqlik va xizmatlar sifatini yaxshilashga xizmat qilmoqda. O‘zaro tajriba almashinuvi va koreys boshqaruv yondashuvlarini moslashtirish O‘zbekistonda yanada samarali boshqaruvni ta’minlashga yordam beradi.

Koreya va O'zbekiston boshqaruv tizimining yaxlitligi va erishilgan yutuqlar
- Yaxlit tizim – Koreya boshqaruvi uzoq muddatli strategiyalar asosida, qat’iy intizom va markazlashtirilgan boshqaruv bilan amalga oshiriladi. Davlat idoralari o‘rtasida samarali hamkorlik va standartlashtirilgan jarayonlar mavjud.

- Boshqaruvda innovatsiyalar – Raqamlashtirish va texnologik integratsiya boshqaruvning barcha bosqichlarida qabul qilinishi natijasida xizmatlar sifati va samaradorligi sezilarli darajada oshgan.
- Erishilgan yutuqlar – iqtisodiy o‘sish, kuchli sanoat infratuzilmasi, yuqori xalqaro raqobatbardoshlik va davlat boshqaruvida yuqori darajadagi shaffoflik.
- Yaxlitlik darajasi – O‘zbekiston boshqaruvi modernizatsiya jarayonida bo‘lib, boshqaruv organlari orasida yangi tizimlar va elektron platformalar yordamida integratsiya kuchaytirilmoqda.
- Islohotlar va raqamlashtirish – davlat xizmatlari, soliq va moliya tizimlarida elektron boshqaruv joriy etilib, yangi boshqaruv standartlari va qoidalar ishlab chiqilmoqda.
- Erishilgan yutuqlar – iqtisodiyotni diversifikatsiya qilish, xorijiy investitsiyalarni jalb qilish, davlat xizmatlari sifatini oshirish, kichik va o‘rta biznesni qo‘llab-quvvatlash.
- Koreya boshqaruvi aniq, qat’iy tizimli va innovatsiyalarga asoslangan bo‘lib, yaxlitlik va samaradorlik yuqori darajada.
- O‘zbekistonda esa boshqaruv tizimi o‘zgarish jarayonida, yaxlit tizim shakllantirish va raqamlashtirish orqali islohotlar amalga oshirilmoqda.
- Ikkala mamlakat tajribasi boshqaruv yaxlitligini oshirishda foydali, O‘zbekistonda Koreya tajribasidan foydalanish yanada samarali boshqaruvga erishish imkonini beradi.

Foydalanilgan adabiyotlar

1. O‘zbekiston – Koreya Respublikasi: Hamkorlik va rivojlanish istiqbollari (Muharrirlar: A. Qayumov, S. Kim, Toshkent, 2019)
2. - South Korea and Uzbekistan: Strategic Partnership in Central Asia (Edited by J. Lee, Seoul National University Press, 2021)
3. - O‘zbek-Koreya iqtisodiy va madaniy aloqalari – Toshkent, 2020
4. - Koreya va Markaziy Osiyo: Siyosiy va iqtisodiy tahlillar (M. Park, Toshkent, 2018)
5. - Central Asian Journal of International Cooperation (2018–2023)

ФИЛОЛОГИЯ ФАНЛАРИНИ РИВОЖЛАНТИРИШ ЙЎЛИДАГИ ТАДҚИҚОТЛАР

THE IMPACT OF GLOBAL ENGLISH ON LOCAL LANGUAGE PRACTICES IN UZBEKISTAN

SHOMURODOVA AZIZA
WORK AT 8TH SCHOOL
EMAIL ADDRESS: azizasomurodova2@gmail.com

Annotation: In the contemporary era of globalization and digital interconnectedness, the dominance of English as a global lingua franca has profoundly influenced linguistic, educational, and cultural landscapes worldwide, including Uzbekistan a nation undergoing dynamic transformation in its socio-economic and educational systems. This article examines the multifaceted impact of global English on local language practices in Uzbekistan, highlighting both the opportunities it creates for global integration and the challenges it poses to linguistic identity, cultural authenticity, and national language policy. The study explores how English, as a vehicle of international communication and academic mobility, reshapes educational priorities, linguistic hierarchies, and public discourse. At the same time, it critically analyzes the sociolinguistic tensions emerging between global linguistic trends and the preservation of the Uzbek language as a symbol of cultural sovereignty and national consciousness. The findings emphasize the need for balanced language planning and pedagogical strategies that promote multilingual competence while safeguarding the integrity of indigenous linguistic traditions.

Keywords: Global English; linguistic identity; Uzbekistan; multilingualism; language policy; cultural globalization; education; sociolinguistics; language hierarchy; linguistic diversity.

In the twenty-first century, the pervasive expansion of English as a global language has become one of the most defining sociolinguistic phenomena of modern civilization, influencing virtually every sphere of human interaction from academia and business to digital communication and international diplomacy. The phenomenon of Global English, often conceptualized as the “language of globalization,” has not only reconfigured patterns of global communication but has also profoundly shaped local linguistic ecologies, particularly in countries navigating complex postcolonial and post-Soviet transitions, such as Uzbekistan. Since achieving independence in 1991, Uzbekistan has embarked on an ambitious process of nation-building, educational modernization, and cultural revival, wherein language policy has played a pivotal role in consolidating national identity and fostering international engagement.

However, the increasing global dominance of English has introduced new dimensions to this linguistic landscape, generating both opportunities and challenges. On one hand, English functions as a key instrument of global mobility, enabling access to international education, digital knowledge economies, and cross-

cultural communication [2]. Its inclusion in national curricula reflects Uzbekistan's aspiration to integrate into the global academic and economic community. On the other hand, the growing prestige of English has begun to influence language hierarchies, often leading to the marginalization of local languages in academic, professional, and even social contexts. The hegemony of English in higher education, business, and technology sectors raises important questions about linguistic equity, identity formation, and the future vitality of the Uzbek language [3].

Furthermore, the increasing use of English loanwords in everyday Uzbek discourse, particularly among youth and professionals, indicates an evolving linguistic hybridization that mirrors global cultural flows. This phenomenon while enriching communication also poses risks of linguistic dilution and cultural alienation if not managed through thoughtful language planning. Therefore, the study of how global English interacts with local linguistic realities in Uzbekistan provides valuable insights into broader issues of globalization, identity negotiation, and cultural resilience. The present article seeks to explore these interconnections through a critical and analytical lens, arguing that Uzbekistan's encounter with global English must be approached not as a zero-sum competition between languages but as a potential site of creative coexistence and intercultural enrichment.

In conclusion, the pervasive influence of global English on local language practices in Uzbekistan represents both a challenge and an opportunity within the broader framework of globalization, education reform, and national identity construction. While English has undeniably become a crucial medium for global participation, scientific advancement, and international collaboration, its increasing dominance also carries the risk of diminishing the functional domains of the Uzbek language, particularly in academic and professional settings. The linguistic landscape of contemporary Uzbekistan thus reflects a delicate interplay between modernization and preservation, global connectivity and local rootedness [1].

The sustainable future of linguistic development in Uzbekistan depends upon adopting a balanced approach that recognizes the instrumental value of English without undermining the cultural and symbolic significance of the national language. Policymakers, educators, and linguists must work collaboratively to design inclusive language policies that promote additive multilingualism rather than linguistic replacement, ensuring that English proficiency complements rather than competes with the mastery of Uzbek and other regional languages [4]. Moreover, universities and schools should integrate culturally responsive pedagogy, encouraging students to engage critically with global linguistic influences while valuing their linguistic heritage [6].

Ultimately, the impact of global English on Uzbekistan's linguistic environment should not be perceived merely as a force of cultural domination, but rather as an opportunity for transformation whereby the adoption of English serves as a gateway to global communication, innovation, and intellectual expansion, while the continued vitality of the Uzbek language anchors the nation's identity, continuity, and cultural integrity. A contextually grounded and ethically guided approach to

language education will thus enable Uzbekistan to harmonize the global and the local, creating a resilient multilingual society equipped to thrive in an interconnected world [5].

References

1. Crystal, D. (2003). English as a Global Language. Cambridge University Press.

2. Kachru, B. B. (1990). The Alchemy of English: The Spread, Functions, and Models of Non-native Englishes. University of Illinois Press.

3. Kirkpatrick, A. (2007). World Englishes: Implications for International Communication and English Language Teaching. Cambridge University Press.

4. Graddol, D. (2006). English Next: Why Global English May Mean the End of ‘English as a Foreign Language’. British Council.

2. Phillipson, R. (1992). Linguistic Imperialism. Oxford University Press.

6. Shohamy, E. (2006). Language Policy: Hidden Agendas and New Approaches. Routledge.

XORIJIY TILNING TEXNIK OLIY TA'LIM MUASSASALARIDAGI O'RNI

Buxorova Maxliyo Xojiyevna
Navoiy davlat konchilik va texnologiyalar universiteti

Annotatsiya. Ushbu maqolada xorijiy tilning, ayniqsa ingliz tilining, texnik oliy ta'lim muassasalaridagi o'rni, uning talabalarning kasbiy tayyorgarligiga ta'siri, zamonaviy o'qitish usullari hamda texnik mutaxassislar uchun ahamiyati tahlil qilingan.

Kalit so'zlar: xorijiy til, texnik oliy ta'lim, ingliz tili, kasbiy rivojlanish, ESP, CLIL, innovatsion tafakkur, global hamkorlik.

Bugungi globallashuv davrida ilm-fan va texnologiyalar mislsiz tezlikda rivojlanmoqda. Raqamli transformatsiya, sun'iy intellekt, avtomatlashtirilgan tizimlar, muhandislik innovatsiyalari kabi yo'nalishlar insoniyat hayotining barcha jabhalariga chuqur kirib bormoqda. Bunday sharoitda zamonaviy texnik mutaxassisdan nafaqat o'z sohasidagi bilim, balki global miqyosda muloqot qila olish, yangi texnologiyalarni o'zlashtirish va xalqaro hamkorlikda faol ishtirok etish qobiliyati talab etiladi.

Ana shunday kompetensiyalarni shakllantirishda xorijiy til, ayniqsa ingliz tili, muhim o'rin tutadi. Chunki ingliz tili bugungi kunda ilm-fan, texnologiya va xalqaro biznesning asosiy tili hisoblanadi. Deyarli barcha ilmiy maqolalar, texnik hujjatlar, xalqaro loyihalar, dasturlash tillari, muhandislik dasturlari va konferensiyalar ushbu tilda yuritiladi. Shuning uchun texnik oliy ta'lim muassasalarida xorijiy tilni chuqur o'rganish talabalarning kelajakdagi kasbiy muvaffaqiyati uchun zaruriy shartdir.

Texnik yo'nalishdagi oliy ta'limning asosiy maqsadi — zamonaviy bilim va ko'nikmalarga ega, raqobatbardosh, xalqaro standartlarga javob beradigan mutaxassislarni tayyorlashdir. Bunday mutaxassis esa xorijiy tilni bilmasdan turib o'z sohasidagi global yangiliklardan xabardor bo'la olmaydi. Masalan, muhandislik, dasturlash yoki axborot texnologiyalari sohasidagi eng so'nggi ilmiy tadqiqotlar, dasturiy yechimlar va innovatsion g'oyalar asosan ingliz tilida e'lon qilinadi.

Shuningdek, xorijiy til texnik yo'nalishdagi talabalar uchun kasbiy aloqa vositasi sifatida ham muhim ahamiyatga ega. Ularning xalqaro ilmiy konferensiyalarda ishtirok etishi, xorijiy hamkorlar bilan ilmiy va amaliy loyihalar olib borishi, onlayn ta'lim platformalaridan (Coursera, edX, Udemy, Khan Academy) foydalanishi xorijiy tilni bilish darajasiga bevosita bog'liqdir.

Bugungi kunda O'zbekiston Respublikasida ham xorijiy tillarni, ayniqsa ingliz tilini o'qitish tizimini takomillashtirish davlat siyosati darajasiga ko'tarilgan. Prezident qarorlarida ta'lim jarayonida xorijiy til kompetensiyalarini rivojlantirish, xalqaro sertifikat tizimlarini joriy etish va ta'lim dasturlarini yangilash bo'yicha keng qamrovli islohotlar amalga oshirilmoqda. Shu bois texnik oliy ta'lim

muassasalarida xorijiy til fani nafaqat qo‘shimcha fan sifatida, balki kasbiy tayyorgarlikning ajralmas qismi sifatida qaralmoqda.

Umuman olganda, texnik sohada xorijiy tilni o‘rganish — bu nafaqat kommunikatsiya vositasi, balki innovatsion fikrlash, ilmiy izlanishlar olib borish, axborot almashinuvi va global mehnat bozoriga chiqish kalitidir. Shu sababli, texnik oliy ta’lim tizimida xorijiy tilning o‘rni va ahamiyatini chuqur o‘rganish, uni o‘qitishning samarali metodlarini ishlab chiqish dolzarb ilmiy-amaliy masalalardan biridir.

Texnik fanlar sohasida asosiy ilmiy adabiyotlar, darsliklar, konferensiya materiallari va ilmiy maqolalar ingliz tilida chop etiladi. Shu sababli, xorijiy tilni bilgan talaba yoki mutaxassis yangi texnologiyalar, dasturlash tillari, muhandislik yechimlari bilan tanishishda qiyinchilikka duch kelmaydi.

Masalan, IT, elektronika, mexanika va muhandislik sohalaridagi ko‘plab dasturlar (AutoCAD, SolidWorks, MATLAB, Python) va onlayn manbalar (IEEE, ScienceDirect, Springer) ingliz tilida yuritiladi. Bu esa texnik mutaxassisdan xorijiy tilni bilishni talab qiladi.

Texnik oliy o‘quv yurtlarida xorijiy tilni o‘qitishda ESP (English for Specific Purposes) — ya’ni kasbiy yo‘naltirilgan ingliz tili keng qo‘llanilmoqda. Bu yondashuv talabalarni texnik terminologiya, hujjatlar bilan ishlash, ilmiy maqola yozish va soha bo‘yicha muloqot qilishga tayyorlaydi.

Til o‘rganish jarayoni inson tafakkurini kengaytiradi, tanqidiy fikrlashni va ijodkorlikni rivojlantiradi. Texnik sohada xorijiy tilni bilgan mutaxassis yangiliklarni tezroq o‘zlashtiradi, xalqaro tajribalarni o‘rganadi va ularni mahalliy sharoitda qo‘llay oladi. Natijada, xorijiy til texnik sohalarda innovatsion tafakkurni shakllantiruvchi omil sifatida namoyon bo‘ladi.

Xulosa qilib aytganda, xorijiy tilning texnik oliy ta’lim muassasalaridagi o‘rni beqiyosdir. U talabalarga global ilmiy manbalarga kirish imkonini beradi; kasbiy raqobatbardoshlikni oshiradi; innovatsion tafakkur va xalqaro hamkorlikni rivojlantiradi; kelajakda malakali, zamonaviy va xalqaro darajadagi mutaxassis sifatida shakllanishga yordam beradi.

Shu sababli, texnik oliy ta’limda xorijiy tilni o‘qitish jarayonini yanada takomillashtirish, zamonaviy metodlar asosida olib borish va talabalarni amaliy nutq faoliyatiga tayyorlash bugungi kunning dolzarb vazifasidir.

ADABIYOTLAR

1. Bekmurodova, G. (2021). “Texnik yo‘nalishlarda ingliz tilini o‘qitishda ESP yondashuvining o‘rni.” *Ta’lim va innovatsiyalar jurnali*, №3, 45–49-betlar.

2. Karimova, N. (2022). “Kasbiy ingliz tilini o‘qitishda CLIL texnologiyasi asosida o‘quv jarayonini tashkil etish.” *Oliy ta’lim muassasalari ilmiy axboroti*, №2, 60–65-betlar.

3. Yuldasheva, D. (2023). “Texnik oliy ta’limda xorijiy tilni o‘qitishda zamonaviy yondashuvlar.” *Til va ta’lim* jurnali, №4, 71–75-betlar.

4. *British Council.* (2023). *English for Technical Purposes: Supporting Engineers and Scientists.* https://www.britishcouncil.org

5. *ScienceDirect* va *IEEE Xplore* ma'lumotlar bazalari – texnik ingliz tili va kasbiy kommunikatsiya bo'yicha so'nggi tadqiqotlar uchun ochiq manbalar.
6. https://www.sciencedirect.com
7. https://ieeexplore.ieee.org

SOTSIOLINGVISTIKADA ICHKI VA TASHQI TIL SIYOSATI. O'ZBEK TILI MISOLIDA

To'xliyeva Madina Soatmurot qizi
O'zbekiston Respublikasi Ichki ishlar vazirligi
Surxondaryo akademik litseyi
ona tili va adabiyot fani bosh o'qituvchisi,

ANNOTATSIYA: Ushbu maqolada sotsiolingvistikada ichki va tashqi til siyosati O'zbek tili misolida yoritib berildi. Til siyosati bo'yicha O'zbekistonda qilingan islohotlar.

KALIT SO'ZLAR: Sotsiolingvistika, til siyosati tushunchasi, ichki til siyosati va tashqi til siyosati, qonun va farmonlar.

Sotsiolingvistika bu tilni va uning yaratilishidagi ijtimoiy va madaniy sharoit bilan bog'liq bo'lgan aloqalarini o'rganuvchi fan sanaladi. Kishilar o'rtasidagi aloqani ta'minlash til ijtimoiyligining birinchi va zaruriy sharti bo'lib, tilshunoslikning barcha davrlarida tilning bu maqomi e'tirof etilgan. Ammo tilning ijtimoiy tabiati, "sotsial xoslanganligi uning qabila, xalq, millat tarixini, umuman, insoniyat o'tmishini o'zida saqlashida ham ko'rinadi". Jamiyat a'zolarining tilga munosabati, tildan qanday foydalanishi, jamiyatdagi o'zgarishlarning tilga ta'siri ham til ijtimoiyligidan begona emas. O'zbek tili tarixiy taraqqiyotida o'zi mansub jamiyatning faol ta'sirida bo'lgan, o'zbek turmushidagi o'zgarishlar, mentalitetiga ta'sirlar tilda o'z izini qoldirgan. Masalan, arab xalifaligi va islom ta'sirida arabcha birliklar o'zlashgan, o'zlashtirilgan. Yoki mo'g'ul hukmronligi mo'g'ulcha til unsurlari kirib kelishiga zamin bo'lgan. Jadidchilik harakatining yoyilishi bilan arabiy o'zlashmalarni turkchalashtirishga ham kirishilgan. Ayniqsa, sobiq ittifoq davrida ming-minglab so'zlar rus tilidan yoki uning vositachiligida boshqa tillardan o'zlashtirilgan, chet so'zlarni olishning muayyan modellari qabul qilingan. Buni birgina -iya, -siya qo'shimchasi bilan tugaydigan so'zlar misolida ko'rish mumkin. Istiqlolga erishganimizdan so'ng o'zbek tili rivojining yangi imkonlari ochildi, ko'plab eskirgan so'zlarning qayta faollashuvi ta'minlandi. Globallashuv davri esa ko'plab tillar qatori o'zbek tilini ham xalqaro tillarning faol ta'siriga uchratmoqda.

O'zbek sotsiolingvistikasi ana shunday ta'sirlashuvlarni xolis baholashi, milliy til va davlat tili manfaati nuqtayi nazaridan ish ko'rishi lozim bo'ladi. Xullas, til va jamiyat o'rtasida doimiy ta'sirlashuv kechadi. Fan va ta'lim, madaniyat va san'at, texnika va davlatchilikning taraqqiyoti til va jamiyat ta'sirlashuvining asosiy omillaridir. Bunday ta'sirlashuv jarayonini harakatlantiruvchi kuchi, albatta, inson va u mansub jamiyat.

Sotsiolingvistikada til siyosati tushunchasi mavjud bo'lib, u ma'lum bir davlat, ijtimoiy guruh yoki tabaqa vzakillarining mavjud tillar yoki til osti tizimlarini

o'zgartirish yoki saqlab qolishga qaratilgan tadbirlar majmuyi hisoblanadi. Shunga ko'ra, til siyosati ikki yo'nalish asosida ish ko'radi:

1. Ichki til siyosati;
2. Tashqi til siyosati.

Ma'lumki, har bir mustaqil davlatda o'z milliy tilini yoki muayyan bir tilni rivojlantirishga bir qator chora-tadbirlar olib boriladi. Ayni shu harakatga nisbatan biz ichki til siyosati atamasini ishlatar ekanmiz.

O'zbekistonda ham ichki til siyosati Milliy uyg'onish davridan buyon ildiz otib boshlagan. Mustaqillikni qo'ga kiritishimizga birinchi qadam ham aynan til siyosati bilan bogliqdir. Chunonchi, 1989-yil 21-oktabrda O'zbek tiliga davlat tili maqomining berilishi fikrimizning isbotidir. O'zbekiston Respublikasining Birinchi Prezidenti Islom Abdug'aniyevich Karimov: "O'zlikni anglash milliy ong va tafakkurning ifodasi, avlodlar o'rtasidagi ruhiy-ma'naviy bog'liqlik til orqali namoyon bo'ladi. Jamiki ezgu fazilatlar inson qalbiga, avvalo, ona allasi, ona tilining betakror jozibasi bilan singadi. Ona tili bu – millatning ruhidir" deya o'zbek tiliga yuksak baho beradi va tilning ichki siyosatida bir qator ishlar bajarilishiga yo'l ochdi. Jumladan, Mustaqillikdan keyingi davrlarda ichki til siyosatiga doir qator islohotlar amalga oshirildi. 1993-yil 2-sentabrda "Lotin yozuviga asoslangan o'zbek alifbosini joriy etish to'g'risida"gi Qonun qabul qilinishi, 1995-yil 24-avgustda esa O'zbekiston Respublikasi Vazirlar Mahkamasi tomonidan "O'zbek tilining asosiy imlo qoidalari" tasdiqlanishi, 1995-yili "Davlat tili to'g'risida"gi Qonunning yangi tahrirda chiqishi hamda 1997-yil "Kadrlar tayyorlash milliy dasturi"ning qabul qilinishi fikrimizning yorqin dalilidir. Hozirgi kunda ham mamlakatimizda ichki til siyosati jadal olib borilmoqda. Tilshunos olimlarimiz tomonidan ko'plab ilmiy tadqiqotlarning ishlab chiqilishi natijasida o'zbek tili yildan yilga sayqallanib bormoqda desak mubolag'a bo'lmaydi.

O'zbek tilining xalqimiz ijtimoiy hayotida va xalqaro miqyosdagi obro'-e'tiborini tubdan oshirish, unib-o'sib kelayotgan yoshlarimizni vatanparvarlik, milliy an'ana va qadriyatlarga sadoqat ruhida tarbiyalash, mamlakatimizda davlat tilini to'laqonli joriy etishni ta'minlash, O'zbekistondagi millat va elatlarning tillarini saqlash va rivojlantirish, davlat tili sifatida o'zbek tilini o'rganish uchun shart-sharoitlar yaratish, o'zbek tili va til siyosatini rivojlantirishning strategik maqsadlari, ustuvor yo'nalish va vazifalarini hamda istiqboldagi bosqichlarini belgilash maqsadida, shuningdek O'zbekiston Respublikasi Prezidentining 2019-yil 21-oktabrdagi "O'zbek tilining davlat tili sifatidagi nufuzi va mavqeyini tubdan oshirish chora-tadbirlari to'g'risida"gi PF-5850-son farmoni tasdiqlandi.

Tashqi til siyosati mamlakat tashqi siyosatining bir bo'lagi bo'lib, bu siyosat orqali davlat tilini jahon miqyosida keng ko'lamda yoyishga xizmat qiladi. O'zekistonda ham tashqi til siyosatiga oid ko'plab islohotlar olib borilmoqda. Hozirgi kunda o'zbek tilining Aqsh, Angliya, Germaniya, Turkiya, Xitoy, Yaponiya, Janubiy Koreya, Afg'oniston, Qirg'iziston, Qozog'iston, Tojikiston va Turkmanistonda o'qitilatoygani, bu davlatlarda o'zbek tilini o'rganuvchilar va o'zbek tilida so'zlashuvchilar sonining ortib borayotgani, o'zbek tilining korpus lingvistikasi ishlab chiqilayotgani, umuman olganda, o'zbek tilini dunyo miqyosida

keng yoyishga urinishlar, dunyo tillari qatoriga qo'shish uchun qilinayotgan barcha targ'ibotlar sotsiolingvistik jihatdan tashqi til siyosatining rolini oshirishga xizmat qiladi. O'zbekistonda o'zbek tilini rivojlantirish sohasidagi davlat siyosati Indoneziya ommaviy axboroti vositalari e'tiboriga tushishi tashqi til siyosatimizning yana bir kata yutuqlaridan biridir.

Maqolada, Markaziy Osiyodagi Afg'oniston, Tojikiston, Turkmaniston, Qirg'iziston va Qozog'iston bilan chegaradosh bo'lgan O'zbekiston o'zining madaniyati, boy tarixi bilan ajralib turishi qayd etiladi.

Muallifning yozishicha, dunyo bo'ylab 50 millionga yaqin odam o'zbek tilida so'zlashadi. 2020-yil 21-oktyabr kuni ilk bor «O'zbek tili bayrami» mamlakat miqyosida keng nishonlandi. Davlat rahbarining 2019-yil 21-oktyabrdagi «O'zbek tilining davlat tili sifatidagi nufuzi va mavqeini tubdan oshirish chora-tadbirlari to'g'risida»gi farmoniga muvofiq, hukumat o'zbek tilini yanada rivojlantirish bo'yicha aniq chora-tadbirlarni ko'rmoqda. Shu bilan birga, 2020-2030-yillarda o'zbek tilini rivojlantirish va til siyosatini takomillashtirish konsepsiyasini tasdiqlash belgilangan. Unga ko'ra, chet el fuqarolari uchun o'zbek tilini o'qitish dasturlarini yaratish, chet el muassasalari va universitetlarida o'zbek tili markazlarini tashkil etish va kengaytirish, o'zbek tilidan dunyoning yetakchi tillariga va chet tillaridan o'zbek tiliga tarjima qilish uchun kompyuter dasturini yaratish kabi qator vazifalar amalga oshiriladi.

FOYDALANILGAN ADABIYOTLAR

1. Sh. Usmonova, N. Bekmuhammedova, G. Iskandarova. Sotsiolingvistika. O'quv qo'llanma. Toshkent. 2014
2. I.Xudoynazarov. Sotsiolingvistika. Qarshi. 2008
3. R.Madiyeva. Til va jamiyatning o'zaro munosabati. Fan. 2020
4. Fishman.J.A. Ijtimoiy tilshunoslik. Qisqacha kirish. Rouli. Mass, Nyuberi uyi. 1971
5. Fasold. R, Humberto. Sotsiolingvistika. Tahririyat Gredos. Madrid. Ispaniya.
6. Lex.uz
7. Ziyo.net
8. Internet saytlari

KONSEPT LINGVOMADANIY BIRLIK SIFATIDA

Sayitqulova Zilola Xusniddin qizi
Samarqand davlat cher tillar instituti (PhD),
assistent o‘qituvchi

Annotatsiya. Ushbu maqolada konsept atamasiga bo‘lgan turli xil nazariy qarashlar o‘z aksini topgan. Konseptning xalq ma’naviy hayotini o‘zida namoyon etuvchi universallik xususiyati ochib berilgan. Xalq madaniy tajribasining ifodachisi hisoblangan lingvomadaniy konseptning so‘zlar hissiy aurasining paydo bo‘lish imkoniyatlarini kengaytiruvchi xususiyatlar xususida so‘z yuritilgan. Badiy matn o‘zining individual-muallifiy yondashuv va milliy mentallik belgilarga ega ekanligi bilan badiiy konsept ifodachisi sifatida e’tirof etilgan.

Kalit so‘zlar: konsept, lingvomadaniy birlik, milliy ong tashuvchisi, universallik xususiyati, xalq tajribasi, so‘z hissiy aurasi.

“Konsept” atamasi turli fan sohalarida keng qo‘llaniladi va boshqa lingvistik hodisalar singari bir necha xil talqinga ega. “Konsept” atamasini 1928-yilda rus filologi S.A.Askoldov tilshunoslikning lingvistik burilishi sifatida tanishtirdi. Olim konseptni ko‘pgina noaniq predmetlar, harakatlar, voqeliklarni fikrlash jarayonida o‘rnini to‘ldiruvchi tafakkur shakli sifatida izohlaydi. U konseptga “bu bir tur yoki boshqa turdagi tushunchalar haqida fikrlash jarayonini o‘zida aks ettiradigan birlikdir” [1, 269], – deb ta’rif beradi. D.S.Lixachevning fikriga ko‘ra, inson bilimni butun murakkabligi bilan idrok etishga ulgurmaydi, ba’zan uni anglay olmaydi, ba’zan esa uni o‘ziga xos tarzda talqin qiladi [2,5]. Uning talqiniga ko‘ra, konsept so‘zlovchining shaxsiy va madaniy tajribasi bilan bog‘liq bo‘lgan bilimlarni o‘z ichiga oladi, shu bilan birga u konseptning unversallikka ega ekanini ta’kidlaydi, agarda u individual bo‘lsa aloqa imkonsiz bo‘lib qolardi. Konseptni izohlash uchun eng keng qo‘llaniladigan ta’rif N.Y.Shvedovaga tegishli. Unga ko‘ra, konsept tushuncha ekanligi, bu tushuncha ortida esa ijtimoiy yoki subyektiv tarzda anglanuvchi, inson hayotining muhim moddiy, aqliy, ruhiy tomonini aks ettiruvchi, o‘z tarixiy ildizlariga ega bo‘lgan, xalqning umumiy tajribasini aks ettiradigan mazmun turishi ta’kidlagan [3,418.] Konsept nutq jarayonida ma’nolarning muayyan salohiyati bo‘lib, muloqotni osonlashtiradi. Konsept semantik jihatdan chuqur va mazmundor tushuncha. Konsept insonning ruhiy dunyosiga, madaniyati va tarixiga yaqin alohida xususiyatga ega. U xalq ongida jamoaviy merosni, uning ma’naviy madaniyatini, xalq ma’naviy hayotini ifodalaydi.

Madaniyatshunoslikda konsept tushunchasi inson ruhiy olamidagi madaniyatning asosiy birligi hisoblanadi. Konsept inson ongida so‘zlarning lug‘at ma’nolari asosidagina emas, balki adabiy va xalq madaniy tajribasi asosida ham vujudga keladi va bu tajriba qanchalik boy bo‘lsa, konseptning chegaralari shunchalik keng bo‘ladi, konseptning barcha jihatlari aks ettirilgan so‘zning hissiy aurasining paydo bo‘lish imkoniyatlari shu qadar kengayadi. Konsept

lingvomadaniy birlik sifatida u yoki bu xalq madaniyatining o‘ziga xos jihatlarini ifodalaydi. Masalan, *uy* konsepti o‘zbek kishilarining tafakkurida quyidagicha assotsiatsiyalanadi: a) *yashash joyi – bino – ko‘p qavatli uy – hovli – xonadon – oila*; b) *katta, kichik, chiroyli, shinam, yorug‘, yangi, eski*; v) *mehribonlik uyi, dam olish uyi, madaniyat uyi*; Ko‘chma ma’noda: *uy ichi* “oila a’zolari”, *uyi buzilmoq* “ajrashmoq”, *uyi kuymoq* “xonavayron bo‘lmoq” [4,45]. Konsept insonlarning dunyo haqidagi bilim va tafakkurining daliliy tizimi, ularning kelib chiqishi insonlarning tildan qay holda foydalanishi va tajribasiga bog‘liq.

Konsept so‘zning ma’nosini kengaytiradi, fikrlash tasavvurning oshishiga xizmat qiladi. V.N.Teliyaning fikriga ko‘ra, “konsept – bilimning hajmini kengaytirishga qaratilgan, biz obyekt haqida bilgan, tasavvur qilgan narsa”. Ammo har qanday obyekt ham konsept bo‘la olmaydi. G.G.Slishkin ta’kidlaganidek, “qanchalik konseptni ifodalovchi belgilar potensial bo‘lsa, shunchalik konsept qadimiy bo‘ladi va o‘sha til jamoasida uning qimmati ortadi”. V.I.Karasikning fikriga ko‘ra konsept 3ta (konseptual, qiymat va obraz) komponentlaridan tashkil topadi [3-16], Y.S.Stepanov qarashlariga ko‘ra konsept asosiy belgi (muayyan tilda so‘zlashuvchilarning barchasiga ma’lum belgilar, ya’ni o‘sha millat vakillari uchun aloqa vositasi bo‘lgan so‘zlar), qo‘shimcha belgi (passiv belgi faqatgina kichik bir jamoa vakillari uchun mavjud va ma’lum) va ichki shakl (etimologik belgi har qanday madaniyatning tili va konsepsiyasi uchun eng kam ahamiyatli, so‘zning tarixi bilan faqat mutaxassislar shug‘ullanadi)ni o‘z ichiga oladi [5,40-43]. Madaniyat va inson o‘rtasida aloqa o‘rnatuvchi elementlardan biri bo‘lgan konsept hayotiy obrazlarni ifodalab, aniq tilning semantik oralig‘ini tuzishga xizmat qiladi.

Badiiy matn o‘zining individual-muallifiy yondashuv hamda milliy mentallik belgilarga ega ekanligi bilan konsept ifodachisi, aynan badiiy konsept bo‘la oladi. Badiiy konsept mantiq qoidalariga bo‘ysunmaslik, real voqelikka har doim ham mos kelmaslik, potensial obrazga dinamik tarzda yo‘nalganlik, obrazlilik, estetiklik, individuallik [5,87-90] kabi belgilarga egaligi bilan dalillanadi. Badiiy konseptga nisbatan bo‘lgan yana bir qarash uni ikkita yondashuvga ko‘ra ya’ni, badiiy konsept – individual-mualliflik, psixik hosila; badiiy konsept – milliy va adabiy an’analar hosilasi [,6742-745.] sifatida asoslaydi. Konsept o‘zida yuqoridagi barcha belgilarning mavjudligi tufayli, u o‘zi ifodalayotgan obyekt bilan bog‘liq muayyan assotsiatsianing faollashuviga sabab bo‘ladi. Yuqoridagi olimalarning fikrlarini umumlashtigan holda badiiy konseptning maxsus, ijtimoiy, shaxsiy, individual va asosiy kabi qirralarini e’tirof etishimiz mumkin.

Adabiyotlar

1. Аскольдов С.А. Концепт и слово. Русская словесность: От теории словесности к структуре текста: Антология / Под общ. ред. В.П. Нерознака. – Москва: Academia, 1997. – С. 267-279.

2. Лихачев Д.С. Концептосфера русского языка // Серия литературы и языка. Т. 52. № 1. – Москва: СПбГУП 1993. – 281 с.

3. Кузьмина С.Е. Понятие «синтаксический концепт» в лингвистических исследованиях // Вестник ЧелГУ, 2012. – № 17. Вып. 66. – С. 87-90.

4. Sayitqulova Z. X. Ingliz va o‘zbek badiiy asarlarida insonlar o‘rtasidagi munosabatlarning lingvomadaniy va pragmatik tahlili: Filologiya fanlari bo‘yicha falsafa doktori dissertatsiyasi avtoreferati. – Samarqand: SamDChTI, 2025. – 62 b.

5. Тарасова И.А. Художественный концепт: диалог лингвистики и литературоведения // Лингвистика. Вестник Нижегородского ун-та. – 2010. – № 4(2). – С. 742-745.

6. Худайберганова Д. Ўзбек тилидаги бадиий матнларнинг антропоцентрик талқини: Филол.фан. док... дисс. автореф. – Т, 2015. – 102 б.

O‘ZBEK TILI MUSIQA TERMINOLOGIYASINING SHAKLLANISHIDA MILLIY KONSEPTNING ROLI

Eshbo‘tayeva Shohsida Toshnazarovna
Alisher Navoiy nomidagi Toshkent
davlat o‘zbek tili va adabiyoti
universiteti o‘qituvchisi (PhD)
shohsidaeshbotayeva92@gmail.com

Annotatsiya: Ushbu maqolada o‘zbek tili musiqa terminologiyasining shakllanishida milliy konseptning o‘rni, bu jarayonda milliy-madaniy omillar ta’siri hamda xalq musiqiy tafakkurining lingvistik birliklarda aks etish xususiyatlari tahlil etilgan. Tadqiqotda lingvokulturologik va kognitiv yondashuvlar asosida musiqa terminlari milliy konsept bilan o‘zaro bog‘liq holda o‘rganilgan.

kalit so‘zlar: musiqa terminologiyasi, milliy konsept, lingvokulturologiya, kognitiv yondashuv, semantika, musiqiy tafakkur

Har bir xalqning musiqa madaniyati uning milliy tafakkuri va tarixiy tajribasining in’ikosi sifatida namoyon bo‘ladi. Shu bois, o‘zbek tili musiqa terminologiyasining shakllanishi bevosita *milliy konsept*lar, ya’ni xalqning musiqiy dunyoqarashi, estetik qadriyatlar va urf-odatlari bilan uzviy bog‘liqdir.

Tilshunoslikda *konsept* termini “inson ongidagi madaniy-ma’naviy tajribaning til orqali ifodalanish shakli”ni ifodalasa, *madaniy konsept* – lotin tilidagi *conceptus “tushuncha”* so‘zining kalkasidir. Rus tilshunosligida ushbu tushuncha XX asrning birinchi choragida faylasuf S.Askoldov tomonidan ilmiy muomalaga kiritilgan. Ushbu termin tilshunoslikda o‘tgan asrning 80-yillariga qadar *tushuncha* so‘ziga sinonim sifatida ishlatilgan bo‘lsa, bugungi kunga kelib uning izohi tushuncha terminiga nisbatan kengayganini ko‘rish mumkin. Konsept ikki tomonli xususiyatga egadir: bir tomondan, madaniyat konsept ko‘rinishida insonning mental dunyosiga kirsa, boshqa tomondan, inson konsept yordamida madaniyatga kiradi va ba’zan unga ta’sir ko‘rsatadi. Lingvokulturologiyada konsept mentallik xususiyatiga hamda lisoniy ifodaga ega bo‘lgan, etnomadaniy o‘ziga xoslik bilan ajralib turuvchi jamoa ongi birligidir. Konsept lingvomadaniy birlik sifatida u yoki bu xalq madaniyatining o‘ziga xos jihatlarini ifodalaydi.

Lingvomadaniy konsept – etnomadaniy xususiyatga ega bo‘lgan va borliq haqidagi funksional ahamiyatga molik ma’lumotni uzatadigan madaniyatning asosiy birligidir[17]. *Konsept* terminini izohlagan D.Xudoyberganova uni *mental tuzilma,* deya ta’riflaydi[18]. Mentallikning birligi sanalgan milliy konsept o‘zbek tili musiqa terminlari hosil bo‘lishida ham faol ishtirok etgan.

Terminlarning hosil qilinishida, asosan, ilm-fan sohasi kishilari, olimlar qatnashishi bois bu turdagi maxsus leksikani shu til egalari shaxsi bilan bog‘liq

[17] Usmanova Sh. Lingvomadaniyatshunoslik. – Toshkent: Bookmany print, 2022. – B. 239.
[18] Худойберганова Д. Матннинг антропоцентрик тадқиқи. – Тошкент: Фан, 2013. – Б. 13.

holda tadqiq etish, ularning olam hamda undagi predmet va hodisalarni ilmiy tarzda "qayta idrok etishi", bu jarayonda ilmiy tafakkur sohiblari ongida ilmiy konseptlarning shakllanishi, bu konseptlarning milliy ong bilan bog'lanishi va tilda aniq terminlar bilan ifodalanishi va nihoyat, ilm sohiblari nutqini o'rganish orqali ular lisoniy shaxsini aniqlash kabi qator vazifalar antroposentrik aspektda tadqiq etiluvchi terminologiyaning muhim vazifalaridir[19].

Shu o'rinda milliy konsept va musiqa terminologiyasi o'rtasidagi bog'liqlikni aniqlash maqsadida quyidagi ayrim terminlar tahlil etildi:

Jïr – Mahmud Koshg'ariyning "Devonu lug'otit turk" asarida *ïr, jïr* – "kuy", "maqom" ma'nosida voqelangan: *Ol jïr jïrladï* – "U bir maqomni kuyladi". Ko'pincha bu so'z she'rga nisbatan qo'llanadi. Bu so'z *ïr* tarzida ham talaffuz qilinadi[20]. Anglashiladiki, ushbu leksema asosida *jïrla* fe'li yasalgan bo'lib, *kuyla* ma'nosi ifodalangan[21]. Bugungi kunda *jirov* leksemasi ushbu asosdan shakllangan bo'lib, *"doston kuylovchi"* ma'nosida qo'llaniladi[22]. Shu bilan birga, aza marosimlarida yig'ichilarning *yig'lash jarayoni* o'zbek tili qipchoq lahjasida *jila* shaklida qo'llanilib, *muayyan ritmik asosga ega ohang* ma'nosini ifodalaydi. Ayni ushbu ma'no *jirlamoq* fe'lining o'zbek tili dialektida saqlanib qolingan varianti sanaladi. Bundan ko'rinadiki, o'zbek xalqining musiqiy dunyoqarashida *yig'i* va *yig'lash* jarayonining o'zi musiqa, ya'ni *muayyan ritmik asosga ega ohanglar ketma ketligi*ni anglatadi.

Aytim – so'z, kuy va o'yin (raqs) unsurlarining o'zaro qorishib kelishini ifodalaydi[23]. O.Ibrohimov xalq aytimlarining ohangini notaga tushirilsa, yurak urish ritmi hosil bo'lishini aytadi[24]. Demak, turkiy xalqlar musiqiy bilimi insoniyatning musiqiy tafakkuri zamiriga qurilgan. Aytimlarda yig'i ohangi yetakchilik qilishi[25] ushbu terminning etimologiyasi semantik jihatdan *jir* va *jila* leksemalari bilan bog'liqligini bildiradi.

Kognitiv yondashuvga ko'ra, musiqa terminlari inson ongidagi *mushohada, his etish, estetik baho* bilan bog'liq bo'lgan tushunchalarni kodlaydi. Jumladan, "yurakdan kuylash", "avjiga chiqish", "sado berish" kabi birikmalar milliy mushohada va musiqiy idrokning tilda qanday ifodalanganligini ko'rsatadi. Bu jarayon o'zbek xalqining musiqiy konseptlari – "ruh", "qalb", "ishq", "orzu" kabi tushunchalarni ham ifodalashi bilan ahamiyatlidir.

Terminologiyaning modernizatsiyalashuvi natijasida bugungi kunda o'zbek musiqa terminologiyasiga ham yangi terminlar chet tillaridan o'zlashmoqda, shuningdek, ushbu terminlar o'quv va izohli lug'atlarga kirib ulgurmagan, neologizmlik belgisini saqlagan bo'lib, o'zbek tili uchun muqobilsiz leksika tarkibidan joy olgan. Ushbu terminlar o'zga madaniy konsept mahsuli bo'lganligi

[19] Кўрсатилган асар. – Б. 54.
[20] Кўрсатилган асар. – Б. 9.
[21] Древнетюркский словар. – Ленинград: Наука, 1969. – С. 268.
[22] Раҳматуллаев Ш. Ўзбек тилининг этимологик луғати. I жилд. – Тошкент, 2000. – Б. 103.
[23] Иброҳимов О. Ўзбек халқ мусиқа ижоди. – Тошкент, 1994. – Б.10.
[24] Кўрсатилган асар. – Б.16.
[25] Иброҳимов О. Ўзбек халқ мусиқа ижоди. – Тошкент, 1994. – Б. 15.

uchun ham bugunga qadar o‘zbek tili uchun muqobilsiz leksika sanaladi. Quyida ushbu terminlardan ayrimlari tahlil etildi:

1) Elektron musiqa va texnologiyalar bilan bog‘liq terminlar:

DAW (Digital Audio Workstation) – musiqani yozish, tahrirlash va aralashtirish uchun ishlatiladigan dasturiy ta’minot.

Sample – tayyor tovush yoki musiqiy parcha. Elektron musiqa yaratishda asosiy material bo‘lib xizmat qiladi.

Remiks – asl musiqiy asar asosida yangi versiyani yaratish.

Sintezator – sun’iy tovushlarni yaratishga mo‘ljallangan elektron asbob.

2) Musiqiy janrlar va uslublar bilan bog‘liq terminlar:

Hip-hop – muayyan ritmika asosida yaratilgan she’r va musiqaning birlashmasi bo‘lgan janr.

3) Sotsial media va marketing bilan bog‘liq terminlar:

Hashteg muzik – ijtimoiy tarmoqlarda musiqani targ‘ib qilish uchun ishlatiladigan kalit so‘zlar.

Tik-Tok Hits – Tik-Tok platformasida mashhur bo‘lgan qisqa musiqiy treklar.

Zamonaviy dunyoning musiqiy bilimlari asosida shakllangan ushbu terminlar o‘rniga o‘zbek xalqining musiqiy tafakkuri va bilimi asosida shakllangan leksemalarni muqobil sifatida tavsiya qilish bugungi kunda terminologiya oldida turgan masalalardan sanaladi.

Xulosa o‘rnida shuni aytish joizki, o‘zbek musiqa terminologiyasining shakllanishi milliy konseptlar tizimi bilan chambarchas bog‘liq. Har bir musiqa termini xalqning ma’naviy dunyosi, musiqiy tafakkuri va estetik qadriyatlarini o‘zida mujassamlashtiradi. Shu jihatdan, musiqa terminologiyasini lingvokognitiv va lingvokulturologik yondashuvlar asosida o‘rganish o‘zbek tilining milliy xususiyatlarini chuqurroq anglashga xizmat qiladi.

Foydalanilgan adabiyotlar ro‘yxati:

1. Древнетюркский словар. – Ленинград: Наука, 1969. – С. 268.
2. Иброҳимов О. Ўзбек халқ мусиқа ижоди. – Тошкент, 1994. – Б.10.
3. Раҳматуллаев Ш. Ўзбек тилининг этимологик луғати. I жилд. – Тошкент, 2000. – Б. 103.
4. Сафаров Ш. Когнитив тилшунослик. – Жиззах: Сангзор, 2006. – Б. 92.
5. Usmanova Sh. Lingvomadaniyatshunoslik. – Toshkent: Bookmany print, 2022. – B. 239.
6. Худойберганова Д. Матннинг антропоцентрик тадқиқи. – Тошкент: Фан, 2013. – Б. 13.

NEMIS TILINING IJTIMOIY VAZIFALARINI TAKOMILLASHTIRISH

Buxorova Maxliyo Xojiyevna
Navoiy davlat konchilik va texnologiyalar universiteti

Annotatsiya: Ushbu maqolada nemis tilining jamiyat hayotidagi o‘rni va uning asosiy ijtimoiy funksiyalarini takomillashtirish masalalari tahlil qilinadi. Tilning kommunikativ, kognitiv, ekspressiv, akkumulyativ va identifikatsiya funksiyalarining mazmuni ochib berilib, globallashuv jarayonida nemis tilining ushbu funksiyalarini to‘laqonli amalga oshirishdagi muammolar yoritilgan. Shuningdek, raqamli muhitda nemis tilining nufuzi va raqobatbardoshligini oshirish, til madaniyatini rivojlantirish hamda til siyosatini samarali yo‘lga qo‘yish bo‘yicha taklif va tavsiyalar ilgari surilgan.

Tayanch so‘zlar: nemis tili, ijtimoiy funksiya, kommunikativ vazifa, kognitiv funksiya, globallashuv, tilshunoslik, milliy o‘ziga xoslik, raqamli muhit.

Jamiyatining mavjudligi va rivojlanishini tilsiz tasavvur qilib bo‘lmaydi. Til insoniyatning eng buyuk ijtimoiy kashfiyotlaridan biri bo‘lib, u nafaqat muloqot vositasi, balki millatning ma’naviy, madaniy va intellektual qiyofasini shakllantiruvchi asosiy omil hisoblanadi. Har bir xalqning milliy ongi, ma’naviy dunyosi va tarixiy tafakkuri, avvalo, uning tili orqali namoyon bo‘ladi.

Shu ma’noda, nemis tili ham Germaniya va butun Yevropa madaniyatining ajralmas qismi, milliy o‘zlikni ifodalovchi muhim ijtimoiy hodisadir. U nafaqat aloqa vositasi, balki nemis xalqining tarixiy tajribasi, falsafasi va tafakkur tarzini mujassamlashtirgan madaniy merosdir.

Til jamiyatda ijtimoiy munosabatlarni shakllantirish va boshqarish, madaniy qadriyatlarni avloddan avlodga yetkazish hamda milliy identifikatsiyani mustahkamlash vositasi sifatida xizmat qiladi. Shu bois, tilning ijtimoiy funksiyalari nafaqat tilshunoslik, balki falsafa, sotsiologiya, psixologiya va madaniyatshunoslik nuqtayi nazaridan ham alohida o‘rganish obyektidir.

Globallashuv va raqamli transformatsiya davrida nemis tilining ijtimoiy funksiyalarini to‘liq amalga oshirish masalasi dolzarb bo‘lib qolmoqda. Ingliz tilining xalqaro maydondagi ustunligi, ommalashayotgan internet madaniyati, va raqamli axborot oqimining cheklanmaganligi natijasida nemis tili muhitida ham chet tillar, xususan, ingliz tilidan kirib kelayotgan so‘z va iboralar ko‘paymoqda. Bu holat nemis tili sofligi, uning kommunikativ va kognitiv imkoniyatlarini cheklab qo‘yish xavfini keltirib chiqarmoqda.

Bundan tashqari, nemis tilining ayrim texnik, ilmiy va raqamli sohalarda to‘liq qo‘llanilmasligi, terminologik nomuvofiqliklar ham uning ijtimoiy funksiyalarini to‘laqonli amalga oshirishga to‘sqinlik qilmoqda. Bu esa til siyosati bilan amaliyot o‘rtasida nomutanosiblikni yuzaga keltiradi. Shunday ekan, nemis tilining ijtimoiy vazifalarini takomillashtirish, uning davlat, ta’lim, fan va madaniyat sohalaridagi mavqeini mustahkamlash, hamda til madaniyatini rivojlantirish bugungi kunda

dolzarb ilmiy-amaliy vazifa bo‘lib qolmoqda. Ushbu maqolaning asosiy maqsadi — nemis tilining ijtimoiy funksiyalarini tahlil qilish, ularni zamonaviy sharoitda samarali amalga oshirish yo‘llarini aniqlash hamda til siyosatini takomillashtirishga doir tavsiyalar ishlab chiqishdan iborat.

Til jamiyatning mavjudligi va rivojlanishining asosiy shartlaridan biri bo‘lib, u inson tafakkurini ifodalaydi, bilim va tajribani saqlaydi hamda madaniyatni avloddan avlodga yetkazadi. Shu jihatdan nemis tili Germaniya va Yevropa madaniyati, fani hamda milliy o‘zligining muhim tarkibiy qismidir.

Tilning asosiy ijtimoiy funksiyalari — kommunikativ, kognitiv, akkumulyativ, ekspressiv va identifikatsiya vazifalaridir. Kommunikativ funksiya axborot almashishni, kognitiv funksiya bilimlarni ifodalash va tartibga solishni, akkumulyativ funksiya esa madaniy merosni saqlashni ta’minlaydi.

Bugungi globallashuv sharoitida nemis tili ingliz tili ta’siri ostida qolmoqda. Internet, ommaviy axborot vositalari va reklama sohalarida inglizcha so‘z va iboralarning keng qo‘llanilishi tilning milliy o‘ziga xosligini zaiflashtiradi. Shuningdek, yoshlar orasida nutq madaniyatining pasayishi, ilmiy sohada nemis tilining o‘rnining qisqarishi va terminologik nomuvofiqliklar ham tilning ijtimoiy funksiyalarini to‘liq amalga oshirishga to‘sqinlik qilmoqda.

Raqamli muhitda ham nemis tilining mavqei yetarli darajada mustahkam emas. Ko‘plab dasturiy ta’minot va onlayn platformalarda ingliz tili ustunlik qilmoqda, bu esa tilning texnologik rivojlanish jarayonida cheklanishiga olib kelmoqda.

Shu bois nemis tilining ijtimoiy vazifalarini samarali amalga oshirish uchun ta’lim, ilm-fan, OAV va raqamli sohalarda uni faol qo‘llash, adabiy til me’yorlarini mustahkamlash va milliy terminologiyani standartlashtirish zarur. Tilning ijtimoiy mavqeini mustahkamlash — bu nafaqat lingvistik, balki madaniy va strategik vazifadir.

Havolalar

1. O‘rinov V., Sultonov M., Umarov A. O‘zbekiston Respublikasi oliy ta’lim muassasalarida ECTS kredit-modul tizimi: asosiy tushuncha va qoidalar. - T.: O‘zbekiston, 2020.

2. Jamoliddinov A. Til va jamiyat: sotsiolingvistika asoslari. - Toshkent: Fan, 2018.

3. Qodirov R. Til madaniyati va nutq odobi. - Toshkent: O‘qituv, 2019.

4. O‘zbekiston Respublikasining "Davlat tili haqida"gi Qonuni. - 1989-yil 21-oktyabr (so‘nggi tahriri bilan).

5. Safarov Sh. Hozirgi zamon tilshunosligi va uning ijtimoiy vazifalari. - Samarqand: SamDU nashriyoti, 2021.

6. Hojiyev A. O‘zbek tilining ijtimoiy vazifalari va taraqqiyot yo‘nalishlari. - Toshkent: O‘zbekiston, 2022.

АДАБИЁТ ФАНЛАРИНИ РИВОЖЛАНТИРИШ ЙЎЛИДАГИ ТАДҚИҚОТЛАР

«TULKISHEK» QOSIǴINIŃ QARAQALPAQ VARIANTINIŃ ÓZINE TÁN SPECIFIKALIQ ÓZGESHELIGI

MAKSETOVA F.A.
Ózbekstan Respublikası Ilimler Akademiyası Qaraqalpaqstan bólimi
Qaraqalpaq gumanitar ilimler ilim izertlew institutı

Annotaciya: Maqola qoraqalpoq milliy folklorining eng muhim yo'nalishlaridan biri bo‘lgan bolalar folkloriga bag‘ishlangan, ayniqsa uning bolalar o‘yin folklorining nisbiy tadqiqotiga bag‘ishlangan, «Tulkishek» qo'shig'ining qoraqalpoq varianti tuzilishi tahlil qilinadi

Kalit so‘zlar: folklor, bolalar folklori, o‘yin folklori, «Tulkishek», qoraqalpoq varianti

Аннотация: В данной статье рассматривается одно из важнейших направлений каракалпакского национального фольклора - детский фольклор, в частности, анализируются структура и особенности каракалпакского варианта песни «Тулкишек».

Ключевые слова: фольклор, детский фольклор, игровой фольклор, «Тулкишек», каракалпакский вариант

Qaraqalpaq milliy folklorınıń eń salmaqlı tarawlarınıń biri bul balalar folkloru bolıp, ásirese onıń balalar oyın folkloru ásirler dawamında qaraqalpaq milletine tiyisli shaxslardıń ruwxıy hám fizikalıq jaqtan kamalǵa keliwinde teńsiz xızmet atqarıp kiyatırǵan tarawlardıń biri esaplanadı.

Qaraqalpaq balalar folkloru sonıń ishinde balalar oyın folklorına óz tematikası, tekstleri, oyın funkciyası hám forması boyınsha eń jaqınları bul qaraqalpaqlar menen tariyxıy genetikalıq baylanısqa iye bolǵan turkiy tilles xalıqlar, solardıń ishinde qazaq, qırǵız, ózbek balalar folkloru esaplanadı.

Balalar folklorın klassifikaciyalawda eń quramalı máselelerdiń biri de oyın menen baylanıslı bolıp, tekst, yaǵnıy qosıq derlik barlıq atqarılıwlarda oyınnıń qatnasıwında ámelge asırıladı. Máselen, balalar folklorına tiyisli jumbaq, jańıltpash sıyaqlı janrlar da óz funkciyası boyınsha balada aqıl, sóylewdi qáliplestiriwshi sóz-oyınları esaplanadı. Dunyanıń derlik barlıq xalıqları balalar folklorında sol xalıqlardıń tili, oyınǵa qatnası hár qıylı bolǵanına baylanıslı janrlar hár turli atamalar menen atalıwına qaramastan olardıń, yaǵnıy janrlardıń atqaratuǵın funkciyaların bir tekis bolıp keledi. Ásirese bir-biri menen tariyxıy-genetikalıq baylanısqa iye xalıqlarda hátte janr atamaları bir atamaǵa iye. Biziń izertlew obektimiz bolǵan «Tulkishek» atamasındaǵı qosıǵımız bunıń ayqın dálillerinıń biri esaplanadı.

Bul qosıq balalar oyın folklorınıń eń kóp taralǵan ulgilerinen esaplanadı. Ádette folklortanıw iliminiń balalar folklorına tiyisli janrları oyınǵa baylanıslı qosıqlar hám qosıq-oyınlar toparlarına bólinedi. Bul eki topardıń bir birinen

ózgesheligi, oyınǵa baylanıslı qosıqlarda hár qaysısı ózine tán funkciyaların iye bolıp, soǵan qaray tiykarǵı mazmunı menen ózgesheliklerine iye, al qosıq-oyınlar oyınnıń bas shárti bolıp, onıń basınan aqırına shekem usı oyın qosıǵınıń teksti menen ornatadı. Oyın usı tekstsiz oynalmaydı. Bizíń izertlew obektimizdegi «Tulkishek» oyını oyınǵa baylanıslı qosıqlar toparına kiredi.

Ilimpaz I.Qurbanbaevtıń balalar ádebiyatı haqqındaǵı miynetleriniń birinde «Tulkishek» qosıǵınıń xalıq arasındaǵı tanımalıǵı haqqında tómendegi fakt keltirilgen: «Oyınǵa aralasqan hár bir bala «Tulkishek» ti tez yadlap aladı hám aytıp juredi. Hátte otırıspalarda, jıyında qosıq bilmegen ulken jigitlergede «hesh bolmasa «Tulkishek» ti bilmeyseńbe» dep házil etedi" .

«Tulkishek» qosıǵı soraw - juwap formasında duzilgen bolıp, óziniń kompoziciyalıq qurılısı boyınsha qaraqalpaq xalıq poeziyasınıń jetekshi poeziyalıq janrı esaplanǵan aytıs janrına jaqın. Onıń aytıstan parqı qosıq atqarıwshıdan improvizaciyanı talap etpeydi. Qosıqtıń funkciyası baladan qosıqta berilgen sorawǵa durıs hám dál juwap beriwdi talap etiw. Qosıqtıń qaraqalpaq variantınıń teksti tómendegishe:

- Há Tulkishek, Tulkishek,
- Tunde qayda barasań?
- Mamamnıń uyine baraman,
- Mamań saǵan ne berer?
- Eshki sawıp sut berer,
- Eshkisiniń suti jok,
- Ilaǵınıń putı joq
- Taram-taram et berer,
- Onı qayda qoyasań?
- Tal tubine qoyaman
- Iyt áketse qáyteseń?
- Iyt awzınan alaman
- Batıy xanǵa baraman.
- Batıy xannıń nesi bar ?
- Ushar-ushar qusı bar.
- Ushıp ketti xawaǵa
- Qaytıp tusti dáryaǵa,
- Dárya suwın qurıttı,
- Aq shabaǵın shiritti,
- Bir baydıń jurtında,
- Eki tıshqan talastı,
-Saqal murtın julıstı.

«Tulkishek» qosıǵına sıpatlama beriwde qosıqtıń strukturasına dıqqat qaratar ekenbiz, onıń dramaǵa, aytısqa tán belgileri haqqında aytıp ótiw menen birge qosıqtıń turmıslıq tariyxıy qosıqlar quramına quralıwı itimal degen pikirdi alǵa suremiz.

Qosıqtaǵı balalar tilinde aytılǵan «mamam» tiykarında Altın Ordanıń batıs bólegi esaplanǵan Qırımnıń iyesi bolıp, ol Edigeniń urpaǵınan bolǵan Mamay

esaplanadı. Al qosıqta balalar tilinde ózgerissiz qollanılǵan Batıy da Shıńǵıs xannıń ekinshi ulı Joshıdan tuwılǵan aqlıǵı Altın Ordanıń tiykarın salıwshılardan biri. Qosıqtaǵı «Tulkishek» sózi tiykarında «Tulki» hám «ishik» degen eki sózdiń birikpesinen yaǵnıy «Tulki terisinen ishik kiygen adam» mánisin aǵlatadı.

Qaraqalpaqlar Altın Orda imperiyasınıń quramında bolǵanlıǵı bul tariyxıy fakt. Qosıqtıń qaraqalpaq tilindegi versiyasın hám olardıń milliy variantların salıstırmalı izertlew shıǵarmanıń balalar folklorı dóretpesine aylanıwı, burınǵı dáwirden sońǵı dáwirlerge shekemgi evolyucion jolı haqqında kóplegen maǵlıwmatlardı juzege shıǵara aladı.

«Tulkishek» qosıǵınıń qaraqalpaq variantınıń strukturasınıń analizi bizge qosıqtıń qaraqalpaq balalar folklorındaǵı tiykarǵı funkciyası, yaǵnıy soraw-juwap forması arqalı balalardıń ózin qorshaǵan tábiyiy ortalıqtı tanıw, turmısta ushırasatuǵın hár qanday jaǵdaylarǵa baylanıslı sheshim qabıllaw funkciyasın, teksttiń variantlasıwına qaramastan saqlap qalǵanlıǵı haqqındaǵı maǵlıwmattı beredi. Biz bul jaǵdaydı tek hár bir millettiń folklorınıń ózine tán specifikalıq ózgesheligi menen baylanıslı process sıpatında qabıl etemiz.

Ádebiyatlar:

1.Қарақалпақ халық қосықлары, «Қарақалпакстан» баспасы, Нөкис. 1965-ж
2.Қурбанбаев И. Қарақалпақ балалар әдебияты тарийхының очерки. «Қарақалпакстан» баспасы. Нөкис .,1974
3.Максетов Қ. Тәжимуратов Ә. Қарақалпақ фольклоры. - Нөкис; «Қарақалпакстан»,1979.

BAXTIYOR NAZAROVNING MUNAQQIDLIK FENOMENI

Boltabayev Omonboy Yo‘ldosh o‘g‘li,
Berdaq nomidagi Qoraqalpoq davlat universiteti
"O‘zbek tili va adabiyoti" kafedrasi assistenti,
boltaboyev.omonboy@bk.ru

Annotatsiya. Maqolada adabiy tanqidchilikda fenomen tushunchasi mohiyati, fanda ijodiy maktab an’analarini shakllantirish tartibi, muayyan yo’nalishda tajriba yaratish o‘ziga xosligi filologiya fanlari doktori, professor, O‘zR FA a’zosi B.A.Nazarov munaqqidlik faoliyati misolida tahlilga tortiladi. Unda olimlik madaniyatida uchraydigan g‘ayrioddiy xislat, muallif faraz hamda fakt munosabatini mustahkamlash iqtidori, ilmiy talqinda idrok sezgisi o’rni xususida mushohada yuritiladi. Aslida tahlilda emotsiya va intellekt birligini ta’minlash dunyoqarash teranligi bilan bog’liq, nozik kuzatishdan boshlanadigan tafakkur islohoti mutaxassis mahoratini taqozolaydi.

Tayanch so‘zlar: munaqqid, fenomen, faraz, adabiy tanqid, faoliyat, tajriba, iqtidor, ilmiy talqin, emotsiya, intellekt, dunyoqarash, kuzatish, tafakkur, idrok sezgisi, falsafa, mantiq, madaniyat, g‘ayrioddiy xislat, tushuncha, mohiyat, islohot, muallif, mutaxassis, shuur, salohiyat.

Munaqqid ijodi yangilangan tafakkur, ilmiy tahlil teranligi, nazariy talqin ijtimoiy-falsafiy asoslari mustahkamligi, fakt va faraz quvvat-hofizasi betakrorligi bilan qiymatlanadi, uzluksiz uslubiy-shakliy izlanishlar hosilasi adabiyotshunosga mashaqqatli faoliyatni kafolatlaydi. Badiiy mahsulotni batafsil o‘rganish va xolis baholash g‘oyat mushkul vazifa, murakkab jarayonda muallif iqtidori, salohiyati to’la namoyon bo’ladi. Binobarin, tahlil predmeti sifatida "badiiy asarning tub mohiyati, sir-asrorini anglash, tushunib his qilish va uni tahlil jarayonida ko‘pchilikka ma’qul keladigan tarzda tushuntirish baxti hammaga ham nasib qilavermaydi. Buning uchun iste’dod lozim. Iste’dodli olimning badiiy-estetik olami boshqalardan ajralib turadi; talqinlari, tahlil, tanqid va baholari xolis ilmiy mezonlarga asoslanadi" [3:311]. Baxtiyor Nazarov ana shunday sharafga muyassar bo‘lgan olimlardan biri edi, u hamisha muayyan adabiy hodisa, badiiy matn yoki ijodkor fitratiga nisbatan talabchanlikni unutmasa-da, xolis nazariy baholashda ajralib turardi. Bunday fazilat domlaning obyekt tanlovida, dalil va mushohadani qorishtirib yuborish malakasida, ifoda uslubi originalligida yorqin ifodasini topadi.

Lug‘atlarda fenomen istilohi (yun. phainomenon –sodir bo‘ladigan) ikki xil ma’noda qo‘llaniladi: a) his-tuyg‘u vositasida anglashiladigan mohiyat, tajriba; b) g‘ayriodatiy, favqullodda, noyob, kamdan-kam sodir bo‘ladigan hodisa [4:414]. Falsafiy tushuncha sifatida idrok sezgisi yordamida payqaladigan har qanday voqeaga nisbatan ishlatiladi, biroq amaliyotda kamyob fakt-faraz tarzida sharh beriladi. Ijod olamida, jumladan, adabiy tanqidchilikda o‘z maktabini yarata olgan

munaqqid faoliyatiga tatbiq etiladi, sohada katta tajriba to'plagan, bilim doirasi keng olim nazariy konsepsiyasi joriy ta'riflanishga zamin hozirlaydi. Baxtiyor Nazarov tanqidchilik sohasiga keng qamrov olib kiradi: u yangi tipdagi adabiy tanqidchilik metodologiyasini yangilashga intiladi, u badiiy asar mohiyatini ijod ruhiyatiga bog'lab tekshiradi, u ma'no va mezon, so'z va ohangni teran his qiladi, u tarjima nazariyasi va adabiy aloqalar muammolari yetuk tahlilchisi sifatida tilga tushadi. Zero, "ilm kishisining yana bir zavqi, huzuri bor. Izlangan, muammo ichra muammo yaratgan olim shunday xulosalarga keladiki, o'z mehnatidan qoniqish, hech qanday boylikka almashtirib bo'lmaydigan taskin topadi" [6:267]. Taniqli olim o'tgan asrning 70-yillaridan 2000-yillar avvaliga qadar samarali ijod etadi, tinimsiz ilmiy-nazariy adabiyotlarni kuzatib boradi. Aslida munaqqid madaniyatida "ijodga oid uslub tushunchasi so'z san'atining barcha tomonlarida yorqin namoyon bo'lib, unga originallik, quyma shakl va mazmun baxsh eta oladigan san'atkor shaxsiyatidagi xususiy jihatlarni – uning dunyoqarashi, voqelikni idrok qilishi, tushunishi, ta'bi, didi, zehni, ma'naviy taraqqiyot darajasi, simpatiya-antipatiyalari, etik-estetik konsepsiyalari, badiiy mushohada yuritish va tasvir yaratish qobiliyati hamda prinsiplarini anglatib keladi" [2, 127]. Boy hayotiy tajriba, ijodkor fitratida eruditsiya va intuitsiya ustuvorligi, ko'p qirrali va teran bilim darajasi tanqidchi fenomeni shakllanishida muhim omil sanaladi, mahoratni esa idrok sezgisi hamda ifoda tamoyillari belgilaydi. Domlaning nazariy qarashlarida rivojlanib boradigan lirizm qabarib ko'rinadi, ilmiy talqinda mavjud nozik intellektual ohang tahlil malakasi chuqurlashuvini ta'minlaydi. O'rni-o'rni bilan bildiriladigan keskin munosabat quyuqligi aksar hollarda keng jamoatchilikda bahs-munozara uyg'otadi.

Yangi tipdagi o'zbek adabiyotshunosligi hamda badiiy tanqid solnomasida B.Nazarov nazariy-ijodiy shaxsiyati munosib o'rin egallaydi, "Badiiy adabiyotda peyzaj" (1967) atamasida yozilgan taqrizdan boshlangan olis ilmiy yo'l yillar kesimida "Olim madaniyati" (1977), "O'zbek adabiy tanqidchiligi" (1979), "Bu sehrli dunyo" (1980), "Hayotiylik – bezavol mezon" (1985), "O'zbek adabiy tanqidi" (2-jildlik, hammualliflik, 1987-1988), "G'afur G'ulom olami" (2004), yangi tahrirdagi "O'zbek adabiy tanqidi tarixi" (hammualliflik, 2012) kabi bir qator tadqiqotlar, uch yuzdan ortiq imiy maqola va tezislarni kun tartibiga chiqaradi. Joriy ilmiy asarlarda mutaxassis professional fikrlash malakasi, teran tahlillash madaniyati, mohiyatga yangicha yondashuv iqtidori qabarib ko'rinadi. Ustoz qalamidan to'kilgan satrlar qudrati shundaki, adabiy talqin ham sodda, ham badiiy jihatdan mukammal tus olardi, har qanday tanqidiy mushohadani mayin ohangda yetkazib bera olish iste'dodi olimning ilmiy madaniyatini muttasil bezab turadi:

"Istiqlol davri Abdulla Oripov ijodidan faqat siyosiy-ijtimoiy yo'nalishni yoxud diniy-ilohiy motivlarnigina qidirish bir yoqlamalik bo'lur edi. Uning "Dunyo", "Savob", "Bedorlik", "Shoir yuragi", "Adolat ko'zgusi", "Ko'ztumor" singari to'plamlaridagi o'nlab yangi she'rlarga nazar tashlasak, u o'zining deyarli yarim asarlik ijodiy mezonlariga sodiq qolishga intilganini ko'ramiz. Tarix, bugun yo kelajak haqida yozmasin, davr kishisining ichki dunyosidagi talotumlarni, murakkabliklar va ziddiyatlarni, o'zlikni izlash va topish yo'lidagi iztiroblarni, shuningdek, muhabbat tamannolari-yu, Vatan, millat, xalq siymosi, orzusi, ishonch

va umidlarini kuylash Abdulla Oripovning mustaqillik davri ijodining ham asosini tashkil etadi, deyish mumkin" [5:47]. Havoladan ayon bo‘ladiki, zukko tanqidchi bir yoqlamalik har qanday badiiy tizim uchun xavf tug‘dirishini uqtiradi, ayni paytda, badiiylik mezonlarini nazardan soqit qilmaydi. Istiqlol davrida Abdulla Oripov sermahsul ijod qildi, she’riyatni yangi diniy-ma’rifiy yo‘nalish bilan boyitdi. Olim xolis kuzatuvida shoir millat madaniyati va ma’naviyatida tutgan o‘rni belgilanadi, mustaqillik bosqichida lirika manzaralarini umumlashtiradi. Aynan barcha avlod vakillari ijodi bilan qiziqish hozirgi adabiy jarayonni murakkab bog‘lanishda tadqiq etish imkonini beradi, sharh ko‘rinishida yozilgan maqola kitobxon yangi o‘zbek she’riyati manzaralarini ilg‘ashiga yordamlashadi.

Umuman, Baxtiyor Nazarov o‘zbek milliy adabiy tanqidi tarixida fenomen darajasiga ko‘tarila olgan mutaxassis sanaladi, ijod falsafasi aloqalarini (genetik, ijtimoiy, ruhiy va mantiqiy) teran o’rgangan olim kredosida san’at-matn-o‘quvchi birligi saqlanadi, u yaratgan ilmiy maktab adabiyotshunoslik va badiiy tanqid atmosferasini isloh qilishga zamin hozirlaydi. Munaqqid tahlil jarayonida ikir-chikirlargacha e’tibordan soqit qilmaydi, nozik kuzatish hamda jonli mushohadani bir-biriga payvandlaydi, xolis baholaydi, joriy holat muammoni yaxlit tasavvur etishga yo‘l ochadi. Muallif tomonidan shakllantirilgan nazariy konsepsiya izchil va teran, aniq va lo’nda, tarang va sodda metodologik talqinni markazlashtiradi.

ADABIYOTLAR:

1. Mirziyoyev Sh.M. Yangi O‘zbekiston taraqqiyot strategiyasi. –Toshkent: O‘zbekiston, 2023.
2. Adabiyot nazariyasi. Ikki jildlik, 2-jild. –Toshkent: Fan, 1979.
3. Bahodir Karim. Ruhiyat alifbosi. – Toshkent: Adabiyot va san’at, 2016.
4. Миркин Б.М., Наумова Л.Г. Краткий энциклопедический словарь. – Уфа: Гилем, Башк. энцикл., 2014.
5. Mustaqillik davri adabiyoti. - Toshkent: Adabiyot va san’at, 2006.
6. Rasulov A. Badiiylik – bezavol yangilik. - Toshkent:Sharq, 2007.
7. **http://www.ziyouz.com/.**

ИҚТИСОД ФАНЛАРИНИ РИВОЖЛАНТИРИШ ЙЎЛИДАГИ ТАДҚИҚОТЛАР

ОРГАНИЗАЦИОННО-ЭКОНОМИЧЕСКИЕ МЕХАНИЗМЫ ПОВЫШЕНИЯ УПРАВЛЕНЧЕСКОЙ ЭФФЕКТИВНОСТИ СИСТЕМЫ «МАХАЛЛАБАЙ»: ДЕЦЕНТРАЛИЗАЦИЯ И РЕЗУЛЬТАТИВНЫЙ МЕНЕДЖМЕНТ

ҚОСИМЖОНОВ НОЗИМЖОН КОЗИМЖОНОВИЧ
Management Development Institute of Singapore - Lecturer.

АННОТАЦИЯ: Настоящие тезисы посвящены анализу управленческой архитектуры системы «Махаллабай» как ключевой институциональной инновации в государственном управлении Узбекистана. Система «Махаллабай» рассматривается как модель контролируемой децентрализации, нацеленной на повышение эффективности, ориентацию на результаты и интеграцию социально-экономического развития на уровне общин. В работе анализируется функциональная структура «Махаллинской семерки» как децентрализованного управляющего органа и оценивается его операционная эффективность на основе ключевых показателей (KPI) за 2022–2023 годы. Выявлен стратегический сдвиг в распределении ресурсов в сторону высокодоходных секторов (услуги/производство) и доказана необходимость внедрения эконометрического моделирования для оптимизации управления ресурсами. Предлагаются структурные реформы, включая централизацию номенклатуры помощника Хокима и консолидацию социальных реестров в Единый фонд, для устранения конфликта вертикальной координации и повышения адресности управляющих решений. В заключение подчеркивается, что дальнейшее развитие системы требует перехода к прогностическому управлению и укрепления принципа персональной ответственности, основанного на метриках результативности.

КЛЮЧЕВЫЕ СЛОВА: Менеджмент, Махаллабай, Децентрализация, Государственное управление, Управленческая эффективность, Организационная структура, Махаллинская семерка, Эконометрическое моделирование, KPI.

I. Управленческая парадигма системы "Махаллабай"

Система работы «Махаллабай» представляет собой инновационную модель децентрализованного государственного управления, призванную повысить эффективность реализации социально-экономической политики путем переноса центра принятия оперативных решений на низовой, общественный уровень. Она концептуально соответствует принципам Нового государственного управления (New Public Management, NPM), фокусируясь на достижении конкретных результатов, финансовой автономии и персонализированном подходе к гражданам.

Ключевой управленческий императив системы заключается в том, чтобы трансформировать махаллю из органа самоуправления в «опорное звено общественного управления и контроля» при сохранении стратегического вертикального контроля со стороны центральных министерств.

II. Архитектура локального управления: Механизм "Махаллинская семерка"

Центральной структурной инновацией, обеспечивающей управленческую результативность, является создание «Махаллинской семерки» (Маҳалла еттилиги) — коллегиального органа, интегрирующего функции различных министерств на местном уровне.

Ключевые управленческие роли и функции:

Председатель махалли (Маҳалла раиси): выполняет функцию вертикального интегратора и лидера команды. Он осуществляет общее руководство, обеспечивает слаженную командную работу «Семерки» и имеет право вносить представления о применении мер поощрения или дисциплинарной ответственности в отношении других членов, включая помощника Хокима.

Помощник Хокима (Ҳоким ёрдамчиси): является менеджером по экономическому развитию и ключевым исполнителем мандата по сокращению бедности. Его задачи строго ориентированы на результат: содействие в получении кредитов и субсидий, разработка индивидуальных программ для семей, а также мониторинг микропроектов.

Социальный работник: обеспечивает профессиональный кейс-менеджмент для уязвимых групп, интегрируя социальную защиту на местном уровне через центры «Инсон».

Специалисты (Молодежный лидер, Активист по делам женщин, Налоговый инспектор): обеспечивают горизонтальную интеграцию специализированных национальных программ (занятость молодежи, поддержка женщин, расширение налоговой базы) в локальную управленческую практику.

Этот командный подход, основанный на взаимодействии семи профильных специалистов, позволяет перейти от изолированных административных решений к комплексному управлению местными проблемами.

III. Метрики эффективности и стратегический сдвиг в менеджменте

Операционная эффективность системы «Махаллабай» подлежит строгой оценке через публичные ключевые показатели эффективности (KPI) и рейтинговую систему.

Количественные результаты управленческой деятельности (2022 г. против 2023 г.) :

Создание рабочих мест: Увеличение числа трудоустроенных граждан с 1,4 млн (2022 г.) до 2,3 млн (2023 г.) демонстрирует рост операционной масштабируемости системы.

Стратегическое перераспределение ресурсов: наблюдается успешный управленческий сдвиг в направлении стратегически приоритетных секторов: доля кредитов, направленных в сферы услуг и производства (с более высокой

добавленной стоимостью), выросла с 32% (2022 г.) до 55% (2023 г.), при снижении доли аграрного сектора с 50% до 30%. Этот результат подтверждает эффективность централизованного стратегического руководства и его локального исполнения помощниками Хокима.

Управление рисками: Низкий показатель проблемных кредитов (3,5% в 2023 году) является доказательством эффективности внедренной модели совместного финансового надзора (банк и помощник Хокима) на низовом уровне.

Оценка результативности: Рейтинговая система махаллей (Красный, Желтый, Зеленый) позволяет точно оценивать управленческие усилия: 77% махаллей получили оценку «Отлично» или «Хорошо» к 2023 году.

IV. Предложения по оптимизации управленческой системы

Для достижения организационного совершенства и перехода к прогностическому менеджменту предлагаются следующие стратегические меры:

Внедрение эконометрического моделирования: необходимо перейти от простого учета результатов к использованию эконометрического моделирования для научно обоснованного планирования ресурсов. Это позволит оптимизировать развитие сетей услуг и распределение инвестиционного капитала, учитывая региональные особенности, тем самым максимизируя синергетическую социально-экономическую отдачу.

Централизация номенклатуры помощника Хокима: для устранения конфликта лояльности и повышения вертикальной координации (поскольку помощник Хокима, выполняющий национальный мандат, нанимается местным Хокимиятом), предлагается передать номенклатуру (право назначения и выплаты заработной платы) помощников Хокима в ведение центрального министерства (Министерства занятости и сокращения бедности).

Рационализация финансового менеджмента (Единый реестр): предлагается консолидировать разрозненные социальные фонды («Темир дафтар», «Аёллар дафтари», «Ёшлар дафтари») в единый «Государственный фонд сокращения бедности» и создать «Единый реестр бедных семей». Это позволит обеспечить манзильность (адресность) помощи и применить мощные стимулирующие меры (например, снижение ставки по кредитам на 5 пунктов, покрытие 90% стоимости обучения), одновременно вводя механизмы ответственности (обязательное отстранение на 2 года в случае нецелевого использования льгот) для борьбы с иждивенчеством.

Управление трудовой миграцией как управленческий мандат: необходимо структурировать работу «Махаллинской семерки» по управлению внешней трудовой миграцией (мониторинг потребностей мигрантов, помощь в трудоустройстве через Ягона миллий меҳнат тизими, финансовое стимулирование работодателей), что превратит ранее внешний фактор в активный управленческий мандат, направленный на развитие человеческого капитала.

V. Заключение

Успех системы «Махаллабай» зависит от ее способности к постоянному организационному совершенствованию. Предложенные меры (эконометрическое моделирование, централизация номенклатуры ключевых менеджеров, рационализация фондов) обеспечат переход от оперативного управления к стратегическому и прогностическому менеджменту, что позволит Узбекистану укрепить махаллю как эффективную, ориентированную на результат модель местного самоуправления.

ЭКСПЕРТНЫЙ ДОКЛАД: ИМПЕРАТИВ ИНТЕГРИРОВАННОГО УПРАВЛЕНИЯ ЧЕЛОВЕЧЕСКИМ КАПИТАЛОМ В ДЕЦЕНТРАЛИЗОВАННОЙ СИСТЕМЕ «МАХАЛЛАБАЙ» УЗБЕКИСТАНА: СТРАТЕГИЧЕСКАЯ ОСНОВА ПОВЫШЕНИЯ ЭФФЕКТИВНОСТИ УПРАВЛЕНИЯ

Косимжонов Нозимжон Козимжон угли
Management Development Institute of Singapore - Lecturer.

1. Введение: Система «Махаллабай» как парадигма децентрализованного управления

1.1. Контекстуализация системы «Махаллабай» в социально-экономической стратегии Узбекистана

Система работы на уровне махалли, известная как «Махаллабай», представляет собой фундаментальный управленческий механизм, внедренный в Узбекистане для обеспечения адресной социальной защиты, сокращения бедности, и стимулирования локального социально-экономического развития.[1] Стратегическое позиционирование этой системы заключается в ее роли критически важного «моста» между государственным аппаратом и гражданами, обеспечивая прямую коммуникацию и удовлетворение потребностей населения на самом низшем территориальном уровне.[1]

Важность системы «Махаллабай» подтверждается ее закреплением в ключевых программных документах страны. В рамках Стратегии действий (УП-4947), Стратегии развития Нового Узбекистана на 2022–2026 годы (УП-60), Стратегии «Узбекистан—2030» (УП-158), и Государственной программы на 2024 год (УП-37) четко обозначены цели по усилению института махалли. Эти цели включают повышение эффективности его деятельности, расширение полномочий, укрепление финансовой независимости, и переход к цифровизации процессов взаимодействия с гражданами.[1] Отдельное внимание уделяется обеспечению прямого контакта между государственными органами и махаллями, а также развитию системы поддержки граждан, исходя из специализации махаллей и предпринимательской деятельности их жителей.

Функциональная реализация этих стратегических задач возложена на децентрализованную структуру, именуемую «Махаллинская семерка». Этот управленческий блок, действующий на уровне махалли, включает в себя ключевых специалистов с разноплановыми функциями: помощника хокима (отвечающего за экономическое развитие и предпринимательство), лидера молодежи, активистку по делам женщин, инспектора профилактики, и социального работника.[1] Эффективность системы, таким образом, напрямую зависит от способности этой многопрофильной команды действовать

согласованно и комплексно, что является нетривиальной задачей в условиях децентрализованного управления.

1.2. Аналитический обзор существующей научной новизны и обоснование нового тезиса

Научные исследования в рамках текущей диссертационной работы охватывают пять основных областей, обеспечивая концептуальную ясность, технологическую поддержку и общие стратегические направления для системы «Махаллабай».[1] Эти направления включают совершенствование теоретических основ и методологии, разработку новых управленческих методов с использованием информационно-коммуникационных технологий (ИКТ), внедрение механизмов повышения экономической эффективности (например, через микропроекты), оценку социально-экономического воздействия (включая систему рейтингов «Красный, Желтый, Зеленый»), а также общие рекомендации по управленческой стратегии.[1]

Однако, несмотря на эту всестороннюю проработку, в существующей структуре исследований обнаруживается критический институциональный пробел. Недостаточно внимания уделяется системному механизму управления и развития основного человеческого капитала — персонала «Махаллинской семерки», который непосредственно отвечает за комплексное и межведомственное исполнение стратегии. Признание важности «коллективного подхода» (жамоавий ёндашув) к решению проблем, озвученное в ходе реформ, не подкреплено соответствующей институциональной моделью управления персоналом, которая бы систематически формировала требуемую синергетическую компетенцию.[1]

Наличие этого пробела подтверждается высокой нестабильностью кадров и недостаточной квалификацией. Отмечается необходимость обучения более 20 тысяч сотрудников, а также фиксируются значительные показатели неэффективности: только за один период были освобождены от должности 1000 помощников хокима и еще 700 получили дисциплинарные взыскания.[1]

Такая высокая текучесть и неспособность персонала эффективно выполнять многофункциональные задачи указывают на то, что существующая кадровая стратегия является реактивной и неспособна обеспечить устойчивость системы. Для устойчивого функционирования децентрализованной модели требуется создание сложного, проактивно управляемого механизма управления человеческим капиталом (УЧК), который обеспечит систематическое развитие поликомпетентности и межфункциональной интеграции.

1.3. Шестой научный тезис: Интегрированное управление человеческим капиталом (УЧК) через кросс-функциональную ротацию

Разработка и внедрение децентрализованной модели интегрированного управления человеческим капиталом (УЧК) для системы «Махаллабай», основанной на обязательной кросс-функциональной ротации и динамическом картировании компетенций, является необходимым условием для институционализации мультисекторальной экспертизы и обеспечения устойчивого, синергетического управленческого потенциала среди членов «Махаллинской семерки».

Данный тезис предлагает институциональную новизну, направленную на систематическое устранение дефицита компетенций и фрагментации управления. В отличие от предыдущих тезисов, фокусирующихся на инструментах и общих стратегиях, шестой тезис сосредоточен на стратегическом развитии персонала. Он призван обеспечить, чтобы критически важные управленческие знания не зависели от отдельных лиц, а были институционализированы и передавались внутри системы, гарантируя тем самым устойчивость децентрализованного механизма управления.

2. Анализ управленческих вызовов и институционального трения в деятельности «Махаллабай»

Надежность и устойчивость системы «Махаллабай» в значительной степени определяется способностью ее исполнительного звена — «Махаллинской семерки» — преодолевать сложнейшие структурные и функциональные проблемы. Глубокий анализ операционных требований и существующих институциональных ограничений позволяет выявить ключевые источники управленческого трения.

2.1. Операционные требования и проблема функциональной разобщенности

Управленческая деятельность в махалле требует высокой степени интеграции функций. Инициативы, направленные на борьбу с бедностью, должны быть не просто социальными, но и экономически устойчивыми. Так, помощник хокима отвечает за комплексные экономические задачи, включая сокращение бедности, привлечение льготных кредитов (объем которых в 2023 году достиг 9,9 трлн сумов), организацию микропроектов (запущено 51 тысяча проектов), и мониторинг использования земельных участков (включая использование геопривязанных данных через модуль «Online-mahalla» для контроля сезонных посевов).[1]
Параллельно социальный работник, лидер молодежи и активистка по делам женщин фокусируются на адресной поддержке граждан, включенных в социальные реестры («Темир дафтар», «Аёллар дафтари», «Ёшлар дафтари»), предоставляя социально-правовую, психологическую и материальную помощь.[1] Успех этих инициатив неразрывно связан: экономическая помощь (компетенция помощника хокима) эффективна только при точном социальном

таргетировании (компетенция социального работника). Если экономический специалист не обладает достаточным пониманием критериев социальной уязвимости, выделенные ресурсы могут быть неэффективно направлены, что подрывает всю систему.

Фактически, система предъявляет требование к поликомпетентности персонала, способного понимать и координировать работу смежных сфер. Существующие данные подтверждают, что решение повседневных проблем граждан невозможно силами только сотрудников махалли; оно требует обязательного участия представителей всех ведомств и комплексного подхода.[1] Это требование к межфункциональному взаимодействию должно быть институализировано через механизмы управления персоналом.

2.2. Критические структурные конфликты в децентрализованной администрации

Система «Махаллабай» сталкивается с серьезными управленческими и законодательными конфликтами, которые препятствуют синергетической работе.

Конфликт подотчетности и вертикального управления

Одной из наиболее острых проблем является конфликт подчинения помощников хокима. Эти сотрудники, ответственные за ключевую экономическую работу на местах, принимаются на работу по решению районного (городского) хокима и получают заработную плату от хокимиятов, фактически являясь их сотрудниками.[1] Однако координация их функциональной деятельности возложена на районные (городские) Отделы по сокращению бедности и обеспечению занятости.

Такая структура создает **расщепленную подотчетность**. Поскольку финансовое обеспечение и решения о приеме/увольнении исходят от хокимията, основная профессиональная лояльность помощников хокима направлена на местную исполнительную власть. В результате, координация со стороны Отделов по сокращению бедности становится «недостаточно эффективной» (етарли самара бермаяпти), поскольку функциональный центр (Агентство по сокращению бедности) не обладает достаточными рычагами административного и финансового контроля.[1] Этот фундаментальный институциональный барьер прямо подрывает вертикальную реализацию государственной политики на уровне махалли.

Нормативно-правовые барьеры на пути экономического развития

Другим критическим элементом институционального трения является несогласованность местного стратегического планирования с национальным законодательством. В рамках системы «Махаллабай» активно продвигается

принцип «один контур – один продукт» для эффективного использования выделенных земельных участков, что предполагает объединение арендаторов в сельскохозяйственные кооперативы.[1]

Однако существующий порядок создает сложности с формированием таких кооперативов. В частности, льготы, предусмотренные Налоговым кодексом (ст. 378) для дехканских хозяйств (отсутствие налога на доходы и добровольная уплата социального налога для членов), становятся **структурным демотиватором** для перехода к более формализованным и организованным кооперативным формам.[1] Это законодательное трение требует от помощников хокима не только навыков администрирования, но и высокой юридической и фискальной компетенции для идентификации таких системных проблем и внесения предложений по их устранению, подчеркивая необходимость специализированного обучения в рамках УЧК.

2.3. Свидетельства дефицита человеческого капитала и управленческой нестабильности

Операционные и структурные проблемы в конечном итоге проявляются в нестабильности и низком качестве персонала. Согласно отчетным данным, в системе зафиксирована высокая волатильность: 1000 помощников хокима были освобождены от должности, а 700 получили дисциплинарные взыскания за допущенные ошибки и недостатки в работе. При этом только 151 сотрудник был повышен на вышестоящие должности.[1]

Такая статистика свидетельствует о существенном провале в подходе к подбору, обучению и удержанию кадров. Высокий уровень отсева и наказаний указывает на то, что текущая стратегия обучения, вероятно, является разрозненной и неспособна сформировать необходимый набор сложных компетенций, требуемых для работы в децентрализованной, многофункциональной среде. В то же время, признание руководством страны необходимости обучения более 20 тысяч сотрудников свидетельствует о том, что масштаб дефицита знаний является системным и требует не простого увеличения объема тренингов, а внедрения структурированной и интегрированной модели управления развитием человеческого капитала (УЧК).[1]

DAVR XARAJATLARINI HISOBGA OLISHDA RAQAMLI TEXNOLOGIYALARNI JORIY ETISHNING SAMARADORLIGI

Mamajonova Dilafro'z Turg'unboy qizi
mamajonovadilafroz@gmail.com

Annotatsiya: Korxonalar moliyaviy barqarorligini ta'minlash uchun davr xarajatlarini to'g'ri hisobga olish muhimdir. Mazkur tezisda "davr xarajatlari" atamasi tushuntirilib, ularni hisobga olishning ahamiyati ko'rib chiqiladi. Raqamli texnologiyalar (sun'iy intellekt, bulutli hisoblash, katta ma'lumotlar, blokcheyn va boshqalar) integratsiyasining bu jarayonga ta'siri, xalqaro va milliy tajribalar tahlil qilinadi. Tadqiqotlar shuni ko'rsatadiki, zamonaviy moliyaviy tizimlarga yangi raqamli yechimlar kiritish hisoblab olish jarayonini avtomatlashtirishga yordam beradi, xatolarni kamaytirib, vaqtni tejaydi. Maqolada ilmiy manbalar asosida raqamli texnologiyalarni joriy etish samaradorligini oshirish bo'yicha tavsiyalar beriladi.

Kalit so'zlar: Davr xarajatlari, raqamli texnologiyalar, buxgalteriya hisobi, avtomatlashtirish, samaradorlik, moliyaviy nazorat.

O'zbekiston qonunchiligiga ko'ra, davr xarajatlari bevosita ishlab chiqarishga aloqasi bo'lmagan umumiy xarajatlar – masalan, ma'muriy, mahsulotni sotish va boshqa boshqaruv xarajatlaridan iborat. Ularni aniq va batafsil hisoblash korxonaning moliyaviy shaffofligini oshiradi hamda soliq va nazorat talablariga muvofiqlikni ta'minlaydi. Shuningdek, davr xarajatlarining alohida hisob-kitobi ichki nazoratni kuchaytiradi va moliyaviy tahlilni soddalashtiradi. Misol uchun, K.G.Karimov o'rganishlariga ko'ra, davr xarajatlarini yuritishda texnologiyalardan foydalanish, ichki nazoratni kuchaytirish va buxgalterlarni o'qitish singari strategiyalar tavsiya qilinadi. Bu choralar hisob jarayonini soddalashtirib, xatolar xavfini kamaytirishga xizmat qiladi.

Sun'iy intellekt, bulutli hisoblash, blokkcheyn, katta ma'lumotlar va IoT kabi texnologiyalar buxgalteriya jarayonlarini avtomatlashtirishga yo'naltirilgan. Bunday texnologiyalar yordamida moliyaviy ma'lumotlarni real vaqt rejimida yig'ish, tahlil qilish va saqlash imkoniyatlari yuzaga keladi. Tadqiqotlar shuni ko'rsatadiki, masalan, Oracle ERP Cloud, SAP S/4 HANA kabi zamonaviy korporativ tizimlar sun'iy intellekt va IoT imkoniyatlarini o'z ichiga oladi va hisob-kitob tezligi hamda aniqligini sezilarli oshiradi. Anca A.Vărzaru va hamkasblari ta'kidlaganidek, raqamli transformatsiya moliyaviy hisob-kitob jarayonlarining samaradorligini oshiradi, xatolarni kamaytiradi va hisobot berishni tezlashtiradi. Nafosat B.Abdusalomovaning tahliliga ko'ra, buxgalteriya hisobi jarayonlarini raqamli texnologiyalar yordamida qayta tashkil etish korxona samaradorligi va ma'lumot aniqligini sezilarli darajada yaxshilaydi.

O'zbekistonda ham raqamli iqtisodiyotga o'tish jarayonlari olib borilmoqda. "Raqamli O'zbekiston – 2030" strategiyasi doirasida davlat xizmatlari va moliyaviy

axborot tizimlari modernizatsiya qilinmoqda. Biroq, so‘nggi tadqiqotlar ko‘rsatishicha, moliya va buxgalteriya hisobi raqamli texnologiyalarni joriy etishda eng kam ustuvor sohalardan biri hisoblanadi. Ya’ni, ko‘plab korxonalar hali ham savdo, marketing yoki operatsiya kabi yo‘nalishlarda texnologiyaga e’tibor qaratib, moliya hisobiga kamroq sarmoya kirityapti. Shu bilan birga, buxgalteriya tizimlarini avtomatlashtirishning kichik va yirik korxonalarda ham aniq afzalliklari mavjud. Masalan, avtomatlashtirilgan buxgalteriya dasturlari yordamida hisobotlar avtomatik shakllantirilishi, soliq imtiyozlari va xarajatlarni monitoring qilish tezlashishi mumkin. Zamonaviy texnologiyalar asosida moliyaviy ma’lumotlarni markazlashgan holda boshqarish jarayonlari raqamli boshqaruv samaradorligini oshiradi va boshqaruv qarorlarini puxta tayyorlashga yordam beradi.

Tahlillar shuni ko‘rsatadiki, raqamli texnologiyalarni joriy etish davr xarajatlari hisobini samarali yuritishga olib keladi. Avtomatlashtirish inson omili tufayli yuzaga keladigan xatolarni kamaytiradi va buxgalterlarning vaqtini oddiy hisob-kitobdan ko‘ra analitik vazifalarga yo‘naltiradi. Shu bilan birga, moliyaviy ma’lumotlar yaxlit tizimda boshqarilgani tufayli operatsion va strategik qarorlar uchun kerakli ma’lumotlar tezda taqdim etiladi. Bir tomondan, avtomatlashtirish xarajatlarni nazorat qilishni osonlashtirsa, boshqa tomondan, malakali kadrlar tayyorlash va tizimlarning xavfsizligini ta’minlashga ham e’tibor qaratish lozim. Umuman olganda, ilg‘or tizimlar korxona resurslarini tejash, hisobotlar aniq va tezkor bo‘lishini ta’minlaydi hamda kompaniya raqobatbardoshligini oshiradi.

Xulosa

Umuman olganda, davr xarajatlarini hisobga olishda raqamli texnologiyalarni joriy etish moliya boshqaruvini tubdan yaxshilaydi. Zamonaviy informatsion tizimlar yordamida xarajatlarni avtomatik ravishda qayd etish, soddalashtirish va ularni tahlil qilish imkoniyati yuzaga keladi. Bu nafaqat ma’lumotlar aniqligini oshiradi, balki hisobot berish jarayonini tezlashtirib, xatolardan himoya qiladi. Shu bilan birga, raqamli texnologiyalar muvaffaqiyatli tatbiqi uchun texnik yangiliklar bilan birga buxgalteriyalarni tayyorlash va kiberxavfsizlik masalalariga ham e’tibor qaratish kerak. Xulosa qilib aytganda, oxirgi tadqiqotlar ko‘rsatmoqdaki, raqamli yechimlarga o‘tish davr xarajatlari hisobini optimallashtirish va korxona samaradorligini oshirishda muhim vositadir. Uzoq muddatda bunday innovatsiyalar korxona boshqaruvini takomillashtirishga va bozor sharoitida muvaffaqiyatga erishishga yordam beradi.

Foydalangan adabiyotlar

1. Ochilov I. (2025). Raqamli texnologiyalar rivojlangan sharoitda buxgalteriya hisobi. Iqtisodiy taraqqiyot va tahlil 3(4):176-183[7]. https://www.researchgate.net/publication/391483709
2. Karimov G‘. S. (2024). Davr xarajatlari hisobini takomillashtirish. International Conference on Multidisciplinary Science, 2(5):27-30[8].
3. Vărzaru A. A., Fiț N.-F., Ionescu G. (2022). Assessing Digital Transformation of Cost Accounting Tools in Healthcare. Int. J. Environ. Res. Public Health, 19(23):15572[2][9]. https://www.mjstjournal.com/index.php/icms

4. O‘zbekiston Respublikasi Vazirlar Mahkamasining 1999-yil 5-fevraldagi 54-sonli qarori. “Mahsulot (ishlar, xizmatlar)ni ishlab chiqarish va sotish xarajatlari tarkibi va moliyaviy natijalarni shakllantirish tartibi to‘g‘risida” https://lex.uz
5. United Nations Development Programme (UNDP) (2025). O‘zbekiston raqamli iqtisodiyoti: Raqamli tadbirkorlik holati bo‘yicha tadqiqot. Toshkent: UNDP.
6. Abdusalomova N.B. (2024). Buxgalteriya hisobini raqamli texnologiyalar asosida qayta tashkil etish: konseptual jihatlar. Theoretical Aspects in the Formation of Pedagogical Sciences, 3(6):75-80[5]. https://zenodo.org/records/10906941

ISHLAB CHIQARISH TANNARXINI SHAKLLANTIRISHDA RESURSLARDAN SAMARALI FOYDALANISH MASALALARI

Mamajonova Dilafro‘z Turg‘unboy qizi
mamajonovadilafroz@gmail.com

Annotatsiya: Mazkur tezisda ishlab chiqarish tannarxini shakllantirishda resurslardan samarali foydalanishning iqtisodiy va amaliy ahamiyati yoritilgan. Ishlab chiqarish tannarxi korxonaning foyda, rentabellik va raqobatbardoshligini belgilovchi asosiy ko‘rsatkichlardan biridir. Tadqiqotda O‘zbekiston sanoat korxonalarida 2020–2024-yillarda resurslardan foydalanish samaradorligi, energiya va xom ashyo tejamkorligining tahlili Davlat statistika qo‘mitasi ma’lumotlari asosida keltirilgan. Shuningdek, xalqaro tajriba asosida resurslardan oqilona foydalanishning zamonaviy yo‘nalishlari, jumladan “Lean Production”, “Just-in-Time” tizimlarining afzalliklari yoritilgan.

Kalit so‘zlar: tannarx, resurslar, samaradorlik, energiya tejamkorligi, ishlab chiqarish xarajatlari, Lean ishlab chiqarish, iqtisodiy tahlil.

Ishlab chiqarish tannarxi – bu mahsulot (ish, xizmat) ishlab chiqarish jarayonida sarflangan barcha moddiy, mehnat va moliyaviy resurslar qiymatining yig‘indisidir. U korxonaning iqtisodiy samaradorligini aniqlashda muhim mezon hisoblanadi. O‘zbekiston Respublikasi Davlat statistika qo‘mitasi ma’lumotlariga ko‘ra, 2024-yilda sanoat korxonalari tomonidan ishlab chiqarilgan mahsulot hajmi 587,3 trln so‘mni tashkil etgan, bu o‘tgan yilga nisbatan 5,8 foiz o‘sish demakdir. Shu bilan birga, ishlab chiqarish xarajatlarining 65 foizini xom ashyo va materiallar, 15 foizini energiya, 12 foizini mehnat resurslari, 5 foizini logistika, qolgan qismini esa boshqa xarajatlar tashkil etadi[26].

Resurslardan samarali foydalanish deganda, mavjud ishlab chiqarish omillarini eng kam xarajatlar bilan maksimal natijaga erishish maqsadida ishlatish tushuniladi. Buning uchun korxonalarda energiya tejamkor texnologiyalar, avtomatlashtirilgan ishlab chiqarish liniyalari, chiqindilarni qayta ishlash tizimlari va raqamli boshqaruv yechimlarini joriy etish zarur. Masalan, 2024-yilda 120 dan ortiq O‘zbekiston korxonalarida energiya tejamkorlik dasturlari joriy etilib, o‘rtacha 12 foiz energiya tejalishiga erishilgan.

Xalqaro amaliyotda ishlab chiqarish tannarxini pasaytirishda 'Lean Manufacturing' tizimi keng qo‘llaniladi. Toyota kompaniyasi tajribasida ushbu tizim tannarxni o‘rtacha 20 foizga kamaytirgan. “Just-in-Time” modeli esa xom ashyo zaxiralarini optimallashtirish orqali saqlash xarajatlarini 25 foizga qisqartirgan[27]. Bu tajribalardan O‘zbekiston sanoati uchun ham foydalanish mumkin.

[26] O‘zbekiston Respublikasi Davlat statistika qo‘mitasi. https://stat.uz/uz

[27] **World Bank. (2024).** *Manufacturing Efficiency Report: Uzbekistan.* Washington, DC. https://www.worldbank.org

Statistik tahlillar shuni ko‘rsatadiki, so‘nggi besh yilda O‘zbekiston sanoatida ishlab chiqarish xarajatlari o‘rtacha 11 foizga oshgan bo‘lsa-da, foyda o‘sish sur’ati 8 foizni tashkil etgan. Bu resurslardan foydalanish samaradorligi yetarli darajada emasligini ko‘rsatadi. Shu sababli, ishlab chiqarish jarayonlarini avtomatlashtirish, energiya tejamkor texnologiyalarni joriy etish va chiqindilarni minimallashtirish korxona tannarxini kamaytirishning asosiy omili sifatida qaralmoqda.

Xulosa

Resurslardan samarali foydalanish ishlab chiqarish tannarxini pasaytirishning eng muhim yo‘nalishidir. Korxonalar resurslardan foydalanishni normativ asosda rejalashtirishi, energiyaning samarador texnologiyalarini joriy etishi va ishlab chiqarish chiqindilarini qayta ishlashni yo‘lga qo‘yishi zarur. O‘zbekiston tajribasi shuni ko‘rsatadiki, energiya tejamkor texnologiyalarni joriy etgan korxonalar o‘rtacha 10–15 foiz xarajatni kamaytirishga erishmoqda. Kelgusida sanoat tarmoqlarida Lean va Just-in-Time yondashuvlarini keng joriy etish tannarxni yanada optimallashtirish imkonini beradi.

Foydalanilgan adabiyotlar

1. **Rasulova Sh.X. (2023).** *Ishlab chiqarish xarajatlarini hisobga olish va tahlil qilishning zamonaviy yondashuvlari.*“Raqamli iqtisodiyot” ilmiy-elektron jurnali, №8, 477–486-betlar. https://economyjournal.uz/ru/archives/477-486
2. O‘zbekiston Respublikasi Davlat statistika qo‘mitasi. https://stat.uz/uz
3. BHMS 21 – “Xarajatlar hisobi”. Toshkent, 2022.
4. **World Bank. (2024).** *Manufacturing Efficiency Report: Uzbekistan.* Washington, DC. https://www.worldbank.org
5. **UNIDO. (2024).** *Industrial Energy Efficiency in Central Asia.* Vienna: UNIDO Publishing. https://www.unido.org/resources/publications

YO‘LOVCHI TRANSPORT XIZMATLARI TIZIMINI TAKOMILLASHTIRIH YO‘LLARI

Mirzayev Qulmamat Jonuzoqovich- i.f.d., Samarqand iqtisodiyot va servis instituti “Raqamli iqtisodiyot” kafedrasi mudiri, professor. mirzayevkulmamat@gmail.com.

Aktamov Abduvali Abdug‘ani o‘g‘li – mustaqil izlanuvchi.

Annotatsiya ushbu maqolada xizmatlar sohasida yo‘lovchi transport xizmatlari tizimini takomillashtirih yo‘llariga alohida e’tibor qaratilgan. Xizmatlar iqtisodiyoti va transport xizmatining rivojlanishi butun dunyoda xizmatlar sohasining rivojlanishiga olib kelishi va takomillashishining asosiy yo‘nalshlari bo‘yicha takliflar berilgan.

Kalit so‘zlar: xizmat ko‘rsatish, yo‘lovchi transport xizmatlari, raqobatbardoshlik, soha, transport xizmatlari.

Аннотация: В статье рассматриваются пути совершенствования системы пассажирских транспортных услуг в сфере услуг. Даны предложения по основным направлениям совершенствования и развития сервисной экономики и транспортных услуг во всем мире.

Ключевые слова: услуга, услуги пассажирского транспорта, конкурентоспособность, отрасль, транспортные услуги.

Abstract: This article examines ways to improve the passenger transport system in the service sector. Proposals are provided for key areas for improving and developing the service economy and transport services worldwide.

Key words: service, passenger transport services, competitiveness, industry, transport services.

Jahonda transport sohasi raqobatbardoshligini oshirish borasida amalga oshirilayotgan tadqiqotlar tarkibida yo‘lovchi transport xizmatlari samaradorligini oshirish yo‘nalishidagi ilmiy izlanishlarga ustuvor darajada qaralmoqda. Bu borada yo‘lovchi transport xizmatlari samaradorligini innovatsion texnologiyalarga ko‘ra oshirish, transport infratuzilmasini strategik rivojlantirishni mintaqalar uyg‘unligiga ko‘ra ta’minlash, ichki va xalqaro yuk tashishlar uchun samarali logistika zanjirlari va klaster tizimini rivojlantirish, transport xizmatlari infratuzilmasi tashkilotlari faoliyatini boshqaruvi samaradorligini ustuvor darajada raqamlashtirish, ayniqsa sun’iy intellektga ko‘ra oshirish kabilar bo‘yicha ilmiy tadqiqotlar muhim ahamiyat kasb etmoqda.

Yangi O‘zbekistonni barpo etish jarayonida milliy transport tizimini zamonaviy talablarga ko‘ra sifat jihatdan rivojlantirish, xalqaro transport yo‘laklarini kengaytirish va yo‘lovchi transport xizmatlari aylanmasining barqaror o‘sishini

ta'minlash, transport xizmatlari infratuzilmasini samarali rivojlantirishga alohida ahamiyat qaratilmoqda. "...Transport va logistika xizmatlari bozori va infratuzilmasini rivojlantirish, temir yo'l infratuzilmasini elektrlashtirish darajasini 60 foizga yetkazish va avtomobil yo'llari tarmog'ini jadal rivojlantirish"[28] kabi vazifalar belgilangan. Ushbu vazifalarni hal etishda yo'lovchi transport xizmatlarini samarali rivojlantirish, sohaning istiqbol ko'rsatkichlarini asoslash va sohani rivojlantirishning tashkiliy-iqtisodiy mexanizmlarini pirovard natijaga ko'ra takomillashtirish kabi yo'nalishidagi ilmiy-tadqiqotlarni yanada chuqurlashtirish maqsadga muvofiq.

Xizmatlar iqtisodiyoti va transport xizmatining rivojlanishi butun dunyoda xizmatlar sohasining rivojlanishiga olib keldi. Telekommunikatsiya, savdo, transport va port infratuzilmalari bu borada istisno emas. Binobarin, bizningcha xizmat ko'rsatish sohasi va transport xizmatsining ajralmas xususiyati va ularning rivojlanishi infratuzilmani rivojlantirish bilan izchil bog'liqdir. Xizmatlar sohasining ochiqligi arzon va sifatli infratuzilma xizmatlarini samarali taqdim etishning kanallaridan biridir. 1980-yillardan boshlab transport xizmat ko'rsatilayotgan ishlab chiqarish bilan birga rivojlana boshladi va uni yagona ishlab chiqarish – xizmat ko'rsatish – taqsimlash tizimining bo'g'iniga aylantirdi. Logistika zanjirining asosiy qismi sifatida transportga yangi yondashuv transport sohasini turli jihatlarda ko'rib chiqish zaruriyatini keltirib chiqardi. Yangi iqtisodiy sharoitlar, transport xizmatlari bozorining shakllanishi, transport korxonalari o'rtasidagi raqobatning paydo bo'lishi va kuchayishi bozor iqtisodiyotiga ega mamlakatlarda transport faoliyatining xorijiy tajribasini faol o'rganishni nazarda tutadi.

Transport xizmati – bu odamlarning ehtiyojlarini qondirishga qaratilgan va zarur texnologik, iqtisodiy, axborot, huquqiy va moddiy resurslarning mavjudligi bilan tavsiflangan transport faoliyatining bir qismidir. Transport xizmati nafaqat yuklarni yoki yo'lovchilarni haqiqiy tashishni nazarda tutadi. Bu tashish jarayonining bir qismi bo'lmagan, lekin uni tayyorlash va amalga oshirish bilan bog'liq bo'lgan har qanday operatsiya. Transport xizmatlariga quyidagilar kiradi:

- ✓ yuk va yo'lovchilarni tashish;
- ✓ ortish-tushirish operatsiyalari (yuk ortish, tushirish, qayta yuklash, yo'lovchilarni tashish, ombor ichidagi operatsiyalar);
- ✓ tovarlarni saqlash;
- ✓ transport vositalarini tayyorlash;
- ✓ ijara (prokat) asosida transport vositalarini taqdim etish;
- ✓ yangi va ta'mirlangan transport vositalarini tashish (yetkazib berish);
- ✓ boshqa transport xizmatlari.

Kelajakda ayrim transport turlarining texnik va ekspluatatsion xususiyatlari ularning transport xizmatlari bozorida ishonchli o'rnini egallashini ta'minlaydi, ayniqsa yuklarni kichik yuklar orqali tashishga talab ortib borayotgan sharoitda. Bu, o'z navbatida, transport sohasida yuk tashish va tashish faoliyati sohasida avtomatlashtirilgan yuklarni tashish, konteynerlash va qadoqlashning rivojlanishini

[28] O'zbekiston Respublikasi Prezidenti Sh.M.Mirziyoyevning 2022-yil 28-yanvardagi "2022-2026-yillarga mo'ljallangan Yangi O'zbekistonning Taraqqiyot strategiyasi to'g'risida"gi PF-60-sonli Farmoni.

jadallashtiradi. Transport xizmatlarini (ayniqsa, havo va suv transporti) erkinlashtirish port infratuzilmasini rivojlantirish, portlar sifatini oshirish va transport tarmoqlarini kengaytirish uchun asosiy hisoblanadi. Havo va dengiz transporti xizmatlari dunyo mamlakatlari orasida eng ko‘p sotiladigan xizmatlardan biridir. Havo va dengiz transporti xizmatlarining rivojlanishi dunyoning barcha mamlakatlarida port infratuzilmalarining o‘sishi va rivojlanishini taqozo etdi. So‘nggi paytlarda xalqaro havo transporti yo‘lovchilari va yuklarni tashuvchi kemalar sonining ko‘payishi port infratuzilmasining o‘sishi va rivojlanishiga olib keldi.

Foydalanilgan adabiyotlar ro‘yxati

1. Серебряков Л.Г. Проблемы стратегического планирования транспортной инфраструктуры региона – инновационный подход // Научные труды Северо-Западной академии государственной службы. – СПб, 2011. – Т. 2. Вып. 1: Государственная власть и местное самоуправление в России: история и современность. – С. 206-215.
2. Иванов М. В. Развитие транспортной инфраструктуры региона: факторы, направления, инструментарий оценки [Электронный ресурс]: дис. ... канд. экон. наук по спец-ти 08.00.05 / М.В. Иванов. - Нижний Новгород, 2016. - 196 с.
3.Лебедева О.А. Транспортная инфраструктура как основополагающий фактор эффективного функционирования экономики страны / О.А. Лебедева, Ю.О. Полтавская, З.Н. Гаммаева, Т.В. Кондратенко // Сборник научных трудов Ангарского государственного технического университета. - 2018. - Т. 1. No 15. - С. 125-130.
4. Angela Mottaeva, Elena Vasilyeva. Development of transport infrastructure in modern megalopolises/MATEC Web of Conferences 239, 04 019 (2018).

KICHIK BIZNESNI INNOVATSION RIVOJLANTIRISHDA XIZMATLAR BOZORI MUHIM AHAMIYAT KASB ETADI

Mirzayev Qulmamat Jonuzoqovich-Samarqand iqtisodiyot va servis instituti "Raqamli iqtisodiyot" kafedrasi mudiri, i.f.d., professor.

Ulmasova Oygul Baxtiyorovna - Samarqand davlat veterinariya meditsinasi, chorvachilik va biotexnologiyalar universiteti, mustaqil ilmiy tadqiqotchisi. ulmasovaojgul8@gmail.com

Annotasiya ushbu maqolada xizmat ko'rsatishda kichik biznesni innovatsion rivojlantirish bo'yicha innovatsion xizmatlar bozorining o'ziga xos xususiyatlarining ahamiyatli jihatlari hamda innovatsion biznes faoliyatini samarali tashkil etish zarurati o'z ifodasini topgan.

Kalit so'zlar: kichik biznes, innovatsion rivojlanish, xizmat ko'rsatish, innovatsion xizmat, tadbirkorlik.

Аннотация: В статье отражены важные аспекты специфики рынка инновационных услуг для инновационного развития субъектов малого предпринимательства в сфере оказания услуг, а также необходимость эффективной организации инновационной предпринимательской деятельности.

Ключевые слова: малый бизнес, инновационное развитие, оказание услуг, инновационная услуга, предпринимательство.

Abstract: The article reflects important aspects of the specifics of the innovative services market for the innovative development of small businesses in the service sector, as well as the need for effective organization of innovative entrepreneurial activity.

Key words: small business, innovative development, provision of services, innovative service, entrepreneurship.

Respublikamizda xizmar ko'rsatish sohasida kichik biznesni innovatsion rivojlantirishda innovatsion xizmatlar bozori muhim ahamiyat kasb etadi. O'zbekiston Respbulikasining Prezidentining 2023 yil 11 sentabrdagi Farmoniga asosan "O'zbekiston 2030" trategiyasi bo'yicha qo'yilgan maqsadlardan kelib chiqib "O'zbekistonda … tadbirkorlarga erkin faoliyat yuritish uchun eng qulay shar-sharoit yaratish " ayniqsa "Kichik va o'rta biznesning xalqaro bozorlarga chiqishiga imkoniyatlarni kengaytirish …" maqsadidan kelib chiqadigan vazifalar qo'yilgan. Shunday ekan, Respublika iqtisodiyotining jadal rivojlantirish ayniqsa xizmat ko'rsatish sohasi taraqqiyotini taminlash uchun kichik biznes subektlarini innovatsion rivojlantirish talab etiladi. Bu jarayon xizmat ko'rsatish bo'yicha bozor munosabatlarini shakllantirishni taqazo etadi.

Tahlillar ko‘rsatishicha, taraqqiy topgan davlatlar, masalan, AQSH, Buyuk Britaniya, Kanada, Fransiya, Germaniya, Italiya, Yaponiyada xizmat ko‘rsatish va servisning ulushi yalpi ichki mahsulotning **70-80 foizini** tashkil etadi. Respublikada 2024 yil ma’lumotlariga ko‘ra, yalpi ichki mahsulotda xizmatlar sohasining ulushi 43,2 foizini, shundan xizmatlar sohasida kichik biznesning salmog‘i esa 26,1 foizini tashkil etadi.

Samarqand viloyati ma’lumotlariga ko‘ra 2024 yil 1 yanvar holatiga xizmatlar ko‘rsatish sohasi bo‘yicha qo‘yidagi subyektlar faoliyati tashkil qilingan. Jumladan, jami faoliyat yurituvchi subyektlar 46614 tani tashkil etib, shundan, maishiy xizmat ko‘rsatish shahobchalari 739 ta shu jumladan, sartaroshxona va go‘zallik saloni 689 ta, xammom 39 ta, avtomobillarni ta’mirlash 1588 ta, yoqilg‘i qo‘yish shahobchasi 153, zargarlik buyumlari ta’mirlash 15 ta, maishiy texnika ta’mirlash 2665 ta.

Tahlillarga ko‘ra, 2024 yil yakuni bo‘yicha xizmatlar sohasida Samarqand viloyatida 4,7 mingta kichik biznes subyektlari tashkil etilib, jami 194 ming nafar aholining bandligi ta’minlandi. Bunda yangi ish o‘rinlari yaratish, aholi bandligini ta’minlash va daromadlarini oshirishda xizmat ko‘rsatish va servis sohasi kengayishi muhim o‘rin tutadi. Viloyatda mazkur yo‘nalishda quyidagi tahliliy natijalar shakllangan. Ya’ni, 2024 yil yakun bilan yalpi hududiy mahsulot tarkibida xizmatlar ulushi bugungi kunda bilan 44,9 foizni tashkil etgan.

Samarqand viloyatidagi tahlil natijalariga ko‘ra, xizmatlar sohasida 38,4 mingta kichik biznes subyektlari ro‘yxatdan o‘tib, shundan 22,6 mingtasi yoki 58,9 foizi faoliyat ko‘rsatmoqda. Qolgan 15,7 mingtasi yoki 40,8 foiz korxonalar esa faoliyati turli sabablarga ko‘ra tugatilgan. Jumladan, savdoda 9284 ta (jami savdo korxonalarining 40,6 foizi), yashash va ovqatlanish sohasida 2489 ta (45,3 foiz), aloqa va axborotlashtirish sohasida 552 ta (43,3 foiz), moliya xizmatlari sohasida 167 ta (50 foiz) korxona.

Yuqoridagi tahlillar natijasidan ko‘rinib turibdiki, Samarqand viloyatida xizmat ko‘rsatish bozorini tizimli rivojlantirish va ayniqsa, unda kichik xizmat ko‘rsatish subyektlarini faoliyatini hisobga olish muhim hisoblanadi. Shu bilan birga xizmat ko‘rsatish sohasida kichik biznesni rivojlantirish uchun yangicha yondoshuv zaruriyatini vujudga keltirib, u quyidagi bozor munosabatlarini tizimli rivojlantirishni taqozo etadi.

Xizmat ko‘rsatishda kichik biznesni innovatsion rivojlantirishda bo‘yicha innovatsion xizmatlar bozorining o‘ziga xos xususiyatlari quyidagilar hisoblanadi:

1. Kichik biznes korxonalari tomonidan yaratilayotgan innovatsion xizmat(mahsulot)larning yuqori sifat darajasining kafolatlanganligi, xizmat(mahsulot)larning ishonchliligi va xizmatlar bozorining barqarorligini ta’minlash imkoniyatini yaratilganligi.

2. Yaratilayotgan innovatsion xizmatlar xizmat(mahsulot)ning bozordagi talab va taklif qonuniyatiga mos faoliyatini shakllantirish. Bunda taklif hajmining oshishiga mos narxlarning oshishi innovatsion xizmatlarlarni ko‘payishiga va aksincha talab hajmining oshishi, narxlarning kamayishiga ta’sir qiladi.

3. Kichik biznes subyektlarini innovatsion xizmat(mahsulot)lar bo‘yicha bozor talabining mavsumiylik tebranishlariga bog‘liq emasligi.

4. Xizmatlar bozorida kichik biznes subyektlari tomonidan yaratilayotgan xizmatlarning iste'molchi ehtiyojini qondirilish darajasi insondagi intellektual ong, bilim va aqliy qobiliyatga bog'liq ekanligi.

Xizmatlar bozorining shakllantirish asosida kichik biznesni innovatsion rivojlantirishning zaruriyati quyidagilar bilan izohlanadi:

- birinchidan, kichik biznesnida innovasiyalarni qo'llashga ko'maklashuvchi intensiv omillarni aniqlash va rolini oshirish;
- ikkinchidan, kichik biznesni amalga oshirishda yangi texnika, texnologiyalarni joriy etish;
- uchinchidan kichik biznesdagi xizmatlar jarayonida xarajatlarni qisqartirish va yangi texnikani o'zlashtirish hisobiga xizmatlar sohasining texnik darajasini ko'tarish, ixtirochi va rasionalizatorlarni rivojlantirish;
- to'rtinchidan, kichik biznesda xizmat ko'rsatishni innovatsion rivojlantirish imkoniyatini yaratuvchi ilmiy texnikaviy shart-sharoitlarni yaratish.

Respublikada kichik biznesni rivojlantirishga mos xizmatlar bozorini taraqqiy ettirishga bir qator shart-sharoitlar ta'sir qiladi. Ular quyidagilardan iborat:

- bozorning faoliyat yuritish sharoitlarining mavjudligi;
-insonlarning kichik biznes xizmatlariga bo'lgan shaxsiy manfaatlarining shakllanganligi;
- tadbirkorlik va qarorlar qabul qilish erkinligining mavjudligi;
- raqobatning shakllantirilganligi;
- kichik biznes xizmatlari ko'rsatishda narxlarning erkin quyilganligi;
- kichik biznesni rivojlantirishda huquqiy va iqtisodiy kafolatlarning yaratilganligi va boshqa shu kabilardan iborat.

Kichik biznesni rivojlantirishga imkon yaratish xizmatlar bozorini rivojlanishiga to'sqinlik qiluvchi omillarga texnika va texnologiyalarning zamon talabiga javob bermasligi, mutaxassis kadrlarning va moliyaviy resurslarning taqchil-ligi, aholi daromadlari va xizmatlarga talab darajasining pasayishi, bozor narxlarining darajasi, soliq rejimi va hokazolar kiradi.

Foydalanilgan adabiyotlar ro'yxati

1. Sotvoldievich, A. M. (2024). O'zbekistonda kichik innovatsion tadbirkorlikni rivojlantirish va unga ta'sir qiluvchi muammolar tahlili. *Scientific Journal of Actuarial Finance and Accounting*, *4*(04), 506-512.

2. Schaper, M., Volery, T., Weber, P., & Gibson, B. (2014). Entrepreneurship and Small Business. Wiley.

3. Stokes, D., & Wilson, N. (2010). Small Business Management and Entrepreneurship. Cengage Learning.

4. Drucker, P. F. (1985). Innovation and Entrepreneurship: Practice and Principles. Harper & Row.

5. U.S. Small Business Administration (SBA). Small Business Size Standards. Retrieved from www.sba.gov

6. Scarborough, N. M., & Zimmerer, T. W. (2006). Effective Small Business Management: An Entrepreneurial Approach. Prentice Hall.
7. Storey, D. J. (1994). Understanding the Small Business Sector. Routledge.
8. Lapusta.M.G., Starostin Yu.L. Maloye predprinimatelstvo: O‘chyob.posoiye.-2-e izd.-M.: INFRA-M,2022-S.305., Klaus Bryumer. Sistema podderjki malogo predprinimatelstvo v Germanii.// Dengi i kredit.-2001. –C.163-171.

УПРАВЛЕНИЕ ДЕНЕЖНЫМИ ПОТОКАМИ В ТУРИСТИЧЕСКОМ БИЗНЕСЕ: КАК ПЕРЕЖИТЬ СЕЗОННОСТЬ И ИЗБЕЖАТЬ КАССОВЫХ РАЗРЫВОВ

Худайбердиев Неъмат Умарович - доцент кафедры «Бухгалтерский учет и аудит в других отраслях» Самаркандского института экономики и сервиса. xudayberdiyev.n.u@gmail.com.

Annotation: The article provides a comprehensive analysis of the problems of managing cash flows in the tourism business of Uzbekistan in conditions of pronounced seasonality. The study identifies the key factors causing cash gaps and proposes a system of practical measures to prevent them. Special attention is paid to adapting international financial management tools to the specifics of the Uzbek tourism services market. Based on the analysis of industry specifics, methods for forecasting, planning, and controlling cash flows have been developed, allowing tour operators and travel agencies to maintain financial stability throughout the year.

Keywords: tourism business, cash flow management, cash gaps, seasonality, financial planning, cash budget, working capital, financial stability, tour operator.

Аннотация: В статье проводится комплексный анализ проблем управления денежными потоками в туристическом бизнесе Узбекистана в условиях выраженной сезонности. Исследование выявляет ключевые факторы, вызывающие кассовые разрывы, и предлагает систему практических мер по их предотвращению. Особое внимание уделяется адаптации международных инструментов финансового менеджмента к специфике узбекского рынка туристических услуг. На основе анализа отраслевой специфики разработаны методики прогнозирования, планирования и контроля денежных потоков, позволяющие туроператорам и турагентствам сохранять финансовую устойчивость в течение всего года.

Ключевые слова: туристический бизнес, управление денежными потоками, кассовые разрывы, сезонность, финансовое планирование, бюджет денежных средств, оборотный капитал, финансовая устойчивость, туроператор.

Annotatsiya: Maqolada O'zbekistonning turizm biznesidagi pul oqimlarini boshqarish muammolarini mavsumiylik sharoitida har tomonlama tahlil qilish ishlari olib borilmoqda. Tadqiqot kassa uzilishlarini keltirib chiqaradigan asosiy omillarni aniqlaydi va ularni oldini olish uchun amaliy choralar tizimini taklif qiladi. Moliyaviy menejmentning xalqaro vositalarini O'zbekiston sayyohlik xizmatlari bozorining o'ziga xos xususiyatlariga moslashtirishga alohida e'tibor qaratilmoqda. Tarmoq xususiyatlarini tahlil qilish asosida turoperatorlar va sayyohlik agentliklariga yil davomida moliyaviy barqarorlikni saqlashga imkon beradigan pul oqimlarini prognozlash, rejalashtirish va nazorat qilish usullari ishlab chiqilgan.

Kalit so'zlar: sayyohlik biznesi, pul oqimlarini boshqarish, kassa tanaffuslari, mavsumiylik, moliyaviy rejalashtirish, pul byudjeti, aylanma mablag'lar, moliyaviy barqarorlik, turoperator.

Введение: Туристическая отрасль Узбекистана демонстрирует устойчивый рост, став одним из приоритетных направлений экономического развития страны. Однако этот рост сопровождается значительными вызовами, среди которых ключевым является циклический характер спроса, определяющий высокую степень сезонности бизнеса. Периоды активных бронирований и высоких денежных поступлений сменяются месяцами стагнации, когда расходы продолжаются, а доходы минимальны. Эта особенность создает серьезную угрозу финансовой устойчивости компаний в виде кассовых разрывов – ситуаций, когда организация не может своевременно выполнить свои финансовые обязательства due to отсутствия средств на счетах.

Актуальность исследования обусловлена тем, что для многих туристических компаний Узбекистана проблема управления денежными потоками является вопросом выживания. Недостаточное внимание к прогнозированию и планированию денежных потоков приводит к задержкам платежей поставщикам (отелям, авиакомпаниям), невозможности оперативно реагировать на выгодные предложения, потере репутации и, в конечном итоге, к банкротству. В условиях растущей конкуренции и увеличения требований к качеству услуг, эффективное управление ликвидностью становится стратегическим преимуществом.

Факторы сезонности и их влияние на денежные потоки

Для Узбекистана с его резко-континентальным климатом характерны два основных пика туристической активности:

-Весенний (март-май): Благоприятная погода, праздник Навруз, цветение плодовых деревьев.

- Осенний (сентябрь-ноябрь): Уборка урожая, комфортная температура для осмотра достопримечательностей.

Периоды выраженного спада:

- Летний (июнь-август): Экстремально жаркая погода, затрудняющая длительные экскурсии.

- Зимний (декабрь-февраль): Холодная погода, отсутствие горнолыжных курортов международного уровня.

Влияние на денежные потоки:

Притоки: В высокий сезон наблюдаются массовые поступления авансов от туристов и агентов. В низкий сезон поток практически иссякает, создавая "денежный вакуум".

Оттоки: Носят более равномерный характер. Крупные выплаты поставщикам за предоплаченные блоки мест в отелях и на рейсах часто приходятся на межсезонье для обеспечения доступных цен в пик. Также постоянны расходы на аренду, зарплату, маркетинг, которые не прекращаются в период низкой активности.

Эта фундаментальная асинхронность создает классическую предпосылку для кассовых разрывов, когда в межсезонье компания вынуждена совершать значительные платежи при минимальных поступлениях.

Типовые причины кассовых разрывов в узбекской практике.

1. Несовпадение графиков оплаты от клиентов и расчетов с поставщиками. Туроператор получает окончательный расчет от клиента часто после завершения тура, в то время как поставщикам (гостиницам, авиакомпаниям) необходимо перечислять предоплату за несколько месяцев. Например, оплата 50% за гостиницу за 60 дней до заезда при условии, что клиент рассчитывается за 14 дней до тура, создает отрицательный денежный поток на 46 дней.

2. Низкая оборачиваемость дебиторской задолженности. Местные турагентства, особенно в регионах, часто работают по договорам с отсрочкой платежа (30-60 дней), задерживая поступления денежных средств к туроператору. Это создает эффект "финансового мультипликатора" в цепочке "туроператор – агент – клиент".

3. Неэффективное планирование налоговых платежей. Уплата налогов (НДС, налог на прибыль) происходит по фиксированному графику, не связанному с пиковыми поступлениями, создавая дополнительную нагрузку в периоды низкой доходности. Например, квартальные авансовые платежи по налогу на прибыль могут приходиться на январь – самый низко сезонный месяц.

4. Непредвиденные расходы и форс-мажоры. Резкие колебания курсов валют (особенно доллара США и евро), отмена туров по политическим или эпидемиологическим причинам, рост цен на авиационное топливо. Данные риски особенно актуальны в условиях высокой волатильности глобальных рынков.

Бюджетирование денежных потоков (Кассовый бюджет)

Это основной инструмент проактивного управления и профилактики кассовых разрывов. Его суть – в прогнозировании всех поступлений и выплат на определенный период.

Шаг 1: Подготовка прогноза поступлений.

- Разбить год на месяцы или недели.

- На основе данных прошлых лет и плана продаж на новый сезон спрогнозировать объем продаж с учетом сезонных коэффициентов.

- Учесть график поступления денег: предоплата (например, 30% при бронировании), окончательный расчет (за 14 дней до тура).

Шаг 2: Подготовка прогноза выплат.

- Постоянные расходы: Аренда, зарплата, коммунальные услуги, маркетинг. Планируются равномерно.

-Переменные расходы: Зависят от количества туристов. Планируются на основе графика заездов и условий договоров с поставщиками (предоплата 50% за 2 месяца, окончательный расчет за 10 дней).

- Налоговые платежи: Сверка с налоговым календарем.

- Прочие выплаты: Погашение кредитов, инвестиции.

Шаг 3: Расчет чистого денежного потока и остатка.

- Чистый денежный поток (ЧДП) = Поступления - Выплаты.

- Прогнозный остаток на конец периода = Остаток на начало периода + ЧДП.

Пример упрощенного кассового бюджета на месяц (в USD):

Показатель	Высокий сезон (Апрель)	Низкий сезон (Январь)
Остаток на начало	20,000	15,000
Поступления:		
Предоплаты за лето	30,000	5,000
Оплаты текущих туров	100,000	20,000
Итого поступления	130,000	25,000
Выплаты:		
Оплата отелям (предоплата за лето)	(80,000)	(10,000)
Зарплата и аренда	(30,000)	(30,000)
Налоги	(15,000)	(5,000)
Итого выплаты	(125,000)	(45,000)
Чистый денежный поток	+5,000	-20,000
Прогнозный остаток на конец	25,000	-5,000

Данный пример наглядно показывает, как в низкий сезон при кажущемся положительном остатке на начало месяца возникает серьезный дефицит средств.

Стратегии управления оборотным капиталом.

1. Оптимизация дебиторской задолженности:

- Внедрение строгой кредитной политики для турагентств: лимиты задолженности, персональная ответственность менеджеров.

- Система скидок за раннюю оплату (например, 2-3% при 100% предоплате за 60 дней до тура). Это стимулирует агентов к ускорению расчетов.

- Регулярный ABC-анализ и мониторинг старения дебиторской задолженности. "Проблемные" долги должны выявляться и взыскиваться на ранней стадии.

2. Рациональное управление кредиторской задолженностью:

- Переговоры с поставщиками о более выгодных условиях: увеличение отсрочки платежа, уменьшение размера предоплаты. В качестве аргументации можно предлагать гарантированные объемы или эксклюзивное сотрудничество.

- Использование аккредитивов для безопасных расчетов с новыми зарубежными поставщиками, что снижает риски и позволяет оптимизировать график платежей.

3. Создание финансового резерва ("подушки безопасности"):

- Цель: покрыть как минимум 3-6 месяцев постоянных операционных расходов (аренда, зарплата, коммунальные платежи).

- Формирование: резерв создается в высокий сезон за счет отчисления фиксированного процента (10-20%) от каждой операции или от чистой прибыли.

- Размещение: средства размещаются на высоколиквидных депозитах в устойчивых банках Узбекистана с возможностью частичного снятия.

Адаптация к условиям Узбекистана: использование государственных программ и банковских продуктов:

Участие в программах субсидирования: Государственный комитет по развитию туризма РУз может компенсировать часть затрат на организацию чартерных рейсов в низкий сезон или проведение международных туристических ярмарок. Это прямой источник финансирования, улучшающий cash flow.

Налоговые льготы для субъектов туристской деятельности: Необходимо активно мониторить законодательные инициативы, которые могут предоставлять льготы по налогу на прибыль или налогу с оборота для новых туристических компаний, снижая налоговую нагрузку в начальный период деятельности.

Краткосрочные кредитные продукты: Заранее оформленная кредитная линия или возобновляемая линия овердрафта в надежном банке служит "страховкой" на случай непредвиденного кассового разрыва. Важно договориться об условиях заранее, пока финансовые показатели компании стабильны.

Заключение:

Управление денежными потоками в условиях выраженной сезонности является не просто технической задачей, а ключевой компетенцией для успеха и устойчивого развития туристического бизнеса в Узбекистане. Проблема кассовых разрывов не является неразрешимой и может быть эффективно устранена за счет внедрения системного подхода, основанного на профессиональном бюджетировании, активном управлении оборотным капиталом и создании финансовых резервов.

Для узбекских компаний критически важно сочетать международные best practices с глубоким пониманием локальной специфики, включая активное использование мер государственной поддержки, выстраивание долгосрочных партнерских отношений с поставщиками и агентами, а также адаптацию к особенностям поведения местного и иностранного потребителя.

Компании, которые смогут преодолеть традиционный подход "ручного управления" и оперативного реагирования и внедрить профессиональные инструменты финансового менеджмента, не только гарантированно переживут сезонные спады, но и получат значительное конкурентное преимущество для захвата лидирующих позиций на динамично растущем и перспективном рынке туризма Узбекистана. Устойчивый cash flow станет основой для инвестиций в качество, инновации и долгосрочное развитие, способствуя тем самым укреплению национального туристического бренда в целом.

Использованная литература:

1. Указ Президента Республики Узбекистан № УП-5548 «О мерах по коренному совершенствованию и развитию сферы туризма в Республике Узбекистан» от 05.01.2019 г.
2. Закон Республики Узбекистан «О туристской деятельности» № ЗРУ-534 от 16.09.2016 г.
3. Постановление Кабинета Министров Республики Узбекистан «Об утверждении Положения о порядке формирования и использования средств Фонда развития туризма» № 785 от 28.10.2021 г.
4. Каримов Д.А. Финансовый менеджмент в туризме: учебное пособие. - Ташкент: Издательство «Финансы», 2022. - 356 с.
5. Сафаров Б.Т. Экономика туризма в Узбекистане: современное состояние и перспективы развития. - Самарканд: Изд-во Самаркандского государственного университета, 2021. - 420 с.
6. Зиядуллаев Н.Р. «Финансовая устойчивость туристических компаний: проблемы и решения» // Вестник ТГЭУ. - 2022. - № 4. - С. 78-85.

ОСОБЕННОСТИ НАЛОГООБЛОЖЕНИЯ В ТУРИЗМЕ: ВЫБИРАЕМ ОПТИМАЛЬНУЮ СИСТЕМУ (НДС VS УСН) И УЧИТЫВАЕМ ОТРАСЛЕВЫЕ НЮАНСЫ

Худайбердиев Неъмат Умарович - доцент кафедры «Бухгалтерский учет и аудит в других отраслях» Самаркандского института экономики и сервиса. xudayberdiyev.n.u@gmail.com.

Annotation: The article provides a comprehensive analysis of the taxation systems for tourism-related entities in Uzbekistan. The study includes a comparative analysis of the general taxation system (with VAT) and the simplified taxation system, as well as special tax regimes. Special attention is given to the industry-specific taxation of tour operator and travel agency activities, transactions with foreign counterparties, and tax administration issues. Based on the analysis, practical recommendations are developed to help tourism companies choose the optimal taxation system for their specific needs.

Keywords: tourism taxation, VAT, simplified taxation system, tour operator, travel agent, tax regimes, tax benefits, income tax, turnover tax.

Аннотация: В статье проводится комплексный анализ систем налогообложения для субъектов туристской деятельности в Узбекистане. Исследование охватывает сравнительный анализ общей системы налогообложения (с НДС) и упрощенной системы налогообложения, а также специальных налоговых режимов. Особое внимание уделяется отраслевым особенностям налогообложения туроператорской и турагентской деятельности, операциям с иностранными контрагентами и проблемам налогового администрирования. На основе анализа разработаны практические рекомендации по выбору оптимальной системы налогообложения для различных типов туристических компаний.

Ключевые слова: налогообложение туризма, НДС, упрощенная система налогообложения, туроператор, турагент, налоговые режимы, налоговые льготы, налог на прибыль, налог с оборота.

Annotatsiya: Maqolada O'zbekistondagi turistik faoliyat sub'ektlari uchun soliqqa tortish tizimlari har tomonlama tahlil qilinadi. Tadqiqot umumiy soliq tizimini (QQS bilan) va soddalashtirilgan soliq tizimini, shuningdek maxsus soliq rejimlarini qiyosiy tahlil qilishni o'z ichiga oladi. Turoperatorlik va turagentlik faoliyatiga soliq solishning tarmoq xususiyatlariga, xorijiy kontragentlar bilan operatsiyalarga va soliq ma'muriyatchiligi muammolariga alohida e'tibor qaratilmoqda. Tahlil asosida har xil turdagi sayyohlik kompaniyalari uchun maqbul soliq tizimini tanlash bo'yicha amaliy tavsiyalar ishlab chiqilgan.

Kalit so'zlar: turizmni soliqqa tortish, QQS, soddalashtirilgan soliq tizimi, turoperator, sayyohlik agentligi, soliq rejimlari, soliq imtiyozlari, daromad solig'i, aylanma soliq.

Введение: Туристическая отрасль Узбекистана является одним из приоритетных направлений экономического развития страны. Согласно данным Государственного комитета по развитию туризма, за последние 5 лет турпоток в страну вырос более чем в 3 раза, а количество субъектов туристской деятельности увеличилось на 40%. В этих условиях вопросы оптимизации налоговой нагрузки и выбора эффективной системы налогообложения становятся критически важными для финансовой устойчивости туристических компаний.

Актуальность исследования обусловлена сложностью и неоднозначностью применения налогового законодательства Узбекистана к деятельности туристических компаний. Особенности определения места реализации услуг, исчисления налоговой базы по НДС, применения налоговых льгот и выбора между общей и упрощенной системами налогообложения требуют специального изучения. Неправильный выбор системы налогообложения может привести к значительному увеличению налоговой нагрузки и снижению конкурентоспособности компании.

Общая система налогообложения (ОСН).

Применяется налогоплательщиками, чья годовая выручка превышает 1 млрд сумов (≈ 80 тыс. долл. США).

Основные налоги:

- Налог на прибыль: 12% (для туристических компаний);
- НДС: 12%;
- Налог на имущество: до 2,5%.

Преимущества ОСН:

- Возможность принятия к вычету входного НДС;
- Нет ограничений по выручке;
- Приемлемость для крупных контрагентов.

Недостатки ОСН:

- Сложность налогового учета;
- Высокая налоговая нагрузка.

Упрощенная система налогообложения (УСН).

Доступна для субъектов предпринимательства с годовой выручкой до 1 млрд сумов.

Варианты УСН:

- УСН на основе патента;
- УСН на основе уплаты единого налогового платежа (ЕНП);
- УСН для субъектов малого бизнеса.

Ставки налогов:

- Налог с оборота: 4% (для турагентств);
- Налог с доходов: 12% (для туроператоров);
- Социальный налог: 12%.

Сравнительный анализ налоговой нагрузки.

1. Расчет налоговой нагрузки при ОСН.

Пример для туроператора:

- Выручка: 500 млн сумов;
- Расходы: 400 млн сумов;
- Налог на прибыль: (500 - 400) × 12% = 12 млн сумов;
- НДС: 500 × 12% = 60 млн сумов;
- Общая налоговая нагрузка: 72 млн сумов (14,4%).

2. Расчет налоговой нагрузки при УСН.

Пример для турагентства:

- Оборот: 300 млн сумов;
- Налог с оборота: 300 × 4% = 12 млн сумов;
- Социальный налог: 12 млн сумов;
- Общая налоговая нагрузка: 24 млн сумов (8%).

Отраслевые особенности налогообложения.

1. Особенности исчисления НДС.

Для туроператоров:

- Место реализации услуг определяется местом деятельности покупателя;
- Налоговая база определяется как стоимость реализованных туров;
- Применяется освобождение от НДС при оказании услуг за пределами Узбекистана.

Для турагентств:

- Налоговая база определяется как сумма агентского вознаграждения;
- Возможность применения нулевой ставки НДС при оказании посреднических услуг.

2. Налоговые льготы и преференции.

В соответствии с Налоговым кодексом Узбекистана, для туристических компаний предусмотрены:

- Освобождение от налога на прибыль в первые 2 года деятельности;
- Пониженные ставки социального налога;
- Льготы по налогу на имущество.

Критерии выбора оптимальной системы налогообложения.

1. Факторы выбора для туроператоров:

- Объем выручки;
- Доля операций с иностранными контрагентами;
- Уровень расходов;
- Количество сотрудников.

2. Факторы выбора для турагентств:

- Величина оборотов;
- Размер агентского вознаграждения;
- Форма деятельности (ИП vs юридическое лицо);
- Наличие наемных работников.

Рекомендации по оптимизации налогообложения:

1. Для малых турагентств рекомендуется применять УСН с уплатой налога с оборота.

2. Для туроператоров с большим объемом расходов целесообразно применять ОСН.

3. Для компаний с иностранными операциями рекомендуется тщательно документировать место реализации услуг.

4. Для стартапов в туризме рекомендуется использовать налоговые каникулы.

Заключение:

Проведенное исследование показало, что выбор оптимальной системы налогообложения для туристических компаний Узбекистана требует индивидуального подхода. Для малых турагентств наиболее эффективной является упрощенная система налогообложения, тогда как крупным туроператорам целесообразно применять общую систему налогообложения.

Ключевыми факторами при выборе системы налогообложения являются объем выручки, структура расходов, характер операций и стратегические планы развития компании. Правильный выбор налогового режима позволяет не только минимизировать налоговую нагрузку, но и создать условия для устойчивого развития бизнеса в быстрорастущей туристической отрасли Узбекистана.

Перспективы дальнейших исследований связаны с анализом международного опыта налогообложения туристической деятельности и разработкой предложений по совершенствованию налогового законодательства Узбекистана в этой сфере.

Использованная литература.

7. Налоговый кодекс Республики Узбекистан (в редакции 2024 года)

8. Указ Президента Республики Узбекистан «О мерах по коренному совершенствованию и развитию сферы туризма в Республике Узбекистан» № УП-5548 от 05.01.2019 г.

9. Постановление Кабинета Министров Республики Узбекистан «Об утверждении Положения об упрощенной системе налогообложения» № 247 от 28.04.2022 г.

10. Постановление Государственного налогового комитета «О порядке применения НДС при оказании туристских услуг» № 2023-45 от 12.03.2023 г.

11. Абдуллаев Т.Ш. «Налогообложение субъектов предпринимательства в Узбекистане». - Ташкент: Издательство «Финансы», 2023. - 428 с.

12. Каримова Д.А. «Налоговый менеджмент в сфере услуг». - Ташкент: Издательско-полиграфический творческий дом имени Чулпана, 2022. - 315 с.

13. Рахимов Ф.Ш. «Современные системы налогообложения в Узбекистане: сравнительный анализ». - Самарканд: СамГУ, 2023. - 276 с.

14. Ходжаева М.А. «Налоговое планирование в туристическом бизнесе». - Ташкент: ТГЭУ, 2022. - 192 с.

15. Юсупов С.Р. «Финансовые аспекты развития туризма в Узбекистане». - Ташкент: Экономика, 2023. - 344 с.

MINTAQANI IJTIMOIY-IQTISODIY RIVOJLANTIRISHNING YO‘NALISHLARI

Aminova Maksuda Saminovna
Abu Rayhon Beruniy nomidagi
Urganch davlat universiteti
“Biznes va boshqarish” kafedrasi dotsenti
Ahmadova Zulfizar Xushnudovna
Abu Rayhon Beruniy nomidagi
Urganch davlat universiteti
221-“Madaniy merosni boshqarish” guruhi talabasi

Annotatsiya. Ushbu maqolada mintaqani ijtimoiy-iqtisodiy rivojlantirishning nazariy va amaliy jihatlari, endogen va ekzogen omillardan foydalanish yo‘nalishlari yoritilgan. Shuningdek, hududlararo tafovutlar, barqarorlik strategiyalari va mintaqaviy siyosat yo‘nalishlari bo‘yicha xulosalar keltirilgan.

Аннотация. В статье рассматриваются теоретические и практические аспекты социально-экономического развития региона, направления использования эндогенных и экзогенных факторов. Сделаны выводы о межрегиональных различиях, стратегиях обеспечения устойчивости и направлениях региональной политики.

Abstract. This article covers the theoretical and practical aspects of the socio-economic development of the region, the directions of using endogenous and exogenous factors. Also, conclusions are made on interregional differences, stability strategies and regional policy directions.

Kalit so‘zlar. Mintaqa, ijtimoiy-iqtisodiy rivojlanish, hududiy tafovut, barqarorlik, innovatsiya, infratuzilma, mintaqaviy siyosat.

Ключевые слова. Регион, социально-экономическое развитие, территориальные различия, устойчивость, инновации, инфраструктура, региональная политика.

Key words. Region, socio-economic development, territorial differences, stability, innovation, infrastructure, regional policy.

Mintaqani ijtimoiy-iqtisodiy rivojlantirish hududning iqtisodiy salohiyatini oshirish, aholi turmush darajasini yaxshilash, resurslardan samarali foydalanish va barqaror o‘sishni ta’minlashga qaratilgan uzluksiz jarayon sifatida qaraladi. Bu borada mamlakatimizda tegishli me’yoriy-huquqiy hujjatlar qabul qilingan. Xususan, mamlakatimizda ijtimoiy-iqtisodiy sohani isloh qilish bo‘yicha ishlab chiqilayotgan tashabbuslarning sifatini, olib borilayotgan islohotlar natijadorligini tubdan oshirish, shuningdek, 2022-2026-yillarda hududlar, tarmoqlar va sohalarni rivojlantirish bo‘yicha dasturlarni ilmiy asoslangan innovatsion yondashuvlar

asosida ishlab chiqish maqsadida O‘zbekiston Respublikasi Prezidentining PQ-5223-son Qarori [1] qabul qilindi.

Ushbu jarayonda iqtisodiy o‘sish bilan birgalikda ijtimoiy barqarorlik va ekologiya xavfsizligini ta’minlash muhim ahamiyat kasb etadi. Bu borada mintaqaviy rivojlanish masalasi davlat va hudud uchun zarur yo‘nalish sifatida davlat ichida ijtimoiy va iqtisodiy tengsizliklar va resurslarning notekis taqsimlanishiga qaratilgan rivojlanishni cheklaydi. Bu borada mintaqa rivojlanish strategiyasini ishlab chiqishga mintaqaning o‘ziga xosligidan kelib chiqiladigan iqtisodiy, ijtimoiy va ekologik siyosatlar zamin tayyorlashi kerak [2].

Ayniqsa, globalizatsiya, raqamli texnologiyalar, iqlim o‘zgarishi va migratsiya jarayonlari hududlar salohiyatini yangicha me’yorlarga moslashtirishni talab qiladi. Har bir mintaqaning o‘ziga xos tabiiy, ijtimoiy va madaniy shart-sharoitlari mavjud bo‘ladi. Shu bois, mintaqani rivojlantirish strategiyalari umumiy makroiqtisodiy yo‘nalishlardan tashqari mintaqaga mos bo‘lishi kerak. Buning uchun mintaqani ijtimoiy-iqtisodiy rivojlantirishning asosiy yo‘nalishlarini aniqlash, ularning o‘zaro aloqalarini tahlil qilish va hudud uchun istiqbolli strategiyalarni ishlab chiqish lozim.

Mintaqani ijtimoiy-iqtisodiy rivojlantirishda endogen va ekzogen omillar hududning rivojlanishi uchun ustuvor yo‘nalish sifatida e’tiborga olinadi. Ya’ni, endogen omillar tabiiy resurslar, infratuzilma, inson kapitali va innovatsiyalar bo‘lsa-da, ekzogen omillar esa milliy siyosat, tashqi investitsiyalar va global tendensiyalar majmuini aks ettiradi. Bu holatda hududiy tafovutlar ishlab chiqarish, infratuzilma va ijtimoiy sohalardagi nomutanosibliklar orqali yuzaga keladi.

Barqaror rivojlanish uchun innovatsiyalar, raqamli infratuzilma, transport tizimi, ijtimoiy xizmatlar va inson kapitali rivoji, ekologik barqarorlik, mahalliy sanoat va klasterlar shakllantirish, boshqaruv tizimlarini takomillashtirish kabilarga e’tibor qaratiladi. Ya’ni, investitsiyalar 1 foizga oshganda YaHM o‘sishi 2,3 foizga oshadi va ishsizlik esa 1 foizga oshganda YaHM o‘sishi 1,15 foizga kamayadi [3]. Bu esa mintaqaviy iqtisodiyotda investitsiyalar va bandlik siyosatining muhim yo‘nalish ekanligini ko‘rsatadi.

Shuningdek, mintaqani ijtimoiy-iqtisodiy rivojlantirish murakkab va ko‘p omilli jarayon bo‘lib, hududning tabiiy salohiyati, inson kapitali, infratuzilma va innovatsiyalar bilan chambarchas bog‘liq bo‘ladi. Hududlar o‘rtasidagi tafovutlarni kamaytirish uchun markaziy siyosat, investitsiyalar va mahalliy tashabbuslarni uyg‘unlashtirish zarur bo‘ladi. Bu holatda barqaror rivojlanishning asosiy yo‘nalishlari bo‘lib, raqamlashtirish, klasterlashtirish, ekologik muvozanatni saqlash va boshqaruv tizimini modernizatsiya qilish kabilar hisoblanadi.

Avvalo, mintaqaning iqtisodiy salohiyatini oshirish yo‘nalishida ishlab chiqarish infratuzilmasini modernizatsiya qilish, kichik va o‘rta biznesni rivojlantirish, investitsiya muhitini yaxshilash hamda eksportga yo‘naltirilgan ishlab chiqarish tarmoqlarini kengaytirish ustuvor vazifalardan biri bo‘lib hisoblanadi. Shunga asosan, mintaqaviy iqtisodiyotning diversifikatsiyasi xomashyoga bog‘liqlikni kamaytiradi va barqaror rivojlanishni ta’minlaydi.

Ijtimoiy rivojlanish yo‘nalishlari aholi bandligini oshirish, ta’lim va sog‘liqni saqlash tizimlarini zamonaviylashtirish, kambag‘allikni qisqartirish hamda ijtimoiy

himoyani kuchaytirish bilan bog‘liq bo‘ladi. Bu borada inson kapitaliga investitsiya kiritish mintaqaviy rivojlanishning asosiy “drayveri” sifatida namoyon bo‘ladi. Infratuzilmaviy va logistik rivojlanish esa mintaqaning iqtisodiy faolligini oshirishda muhim omil bo‘lib xizmat qiladi. Yo‘llar, transport, energiya ta’minoti va raqamli infratuzilma sohalari shular qatoriga kiradi. Ekologik barqarorlik va yashil iqtisodiyot yo‘nalishida qayta tiklanadigan energiya manbalaridan foydalanish, chiqindilarni qayta ishlash va tabiiy resurslardan oqilona foydalanish orqali iqtisodiy o‘sish bilan birga atrof-muhit muhofazasi ta’minlanishi lozim.

Shu bilan birga, innovatsion va raqamli iqtisodiyotni rivojlantirish mintaqaning raqobatbardoshligini oshirib, yuqori qo‘shimcha qiymat yaratishga zamin yaratadi. Ilmiy-tadqiqot faoliyati va startap ekotizimini qo‘llab-quvvatlash bu yo‘nalishdagi ustuvor vazifalarni o‘z ichiga oladi.

Xulosa qilib aytganda, mintaqani ijtimoiy-iqtisodiy rivojlantirishning asosiy yo‘nalishlari iqtisodiy o‘sish, ijtimoiy farovonlik, ekologik barqarorlik va innovatsion rivojlanish o‘rtasidagi muvozanatni ta’minlashdan iborat bo‘ladi. Bu boradagi muvozanatga erishish orqali mintaqa uzoq muddatli barqaror taraqqiyot yo‘liga qadam qo‘yadi.

Foydalanilgan adabiyotlar ro‘yxati:

1. O‘zbekiston Respublikasi Prezidentining 2021-yil 13-avgustdagi “Ijtimoiy-iqtisodiy rivojlanishda iqtisodiy tadqiqotlar sifati va rolini oshirishning qo‘shimcha chora-tadbirlari to‘g‘risida”gi PQ-5223-son Qarori. Manba: https://lex.uz/docs/5576373

2. Yigitaliyev I. Mintaqani ijtimoiy-iqtisodiy rivojlantirish dasturini ishlab chiqish va amalga oshirish bosqichlari. // Молодые ученые, 2(14), 2024. - с. 15-17. извлечено от https://in-academy.uz/index.php/yo/article/view/31750

3. Okun A.M. Potential GNP: Its Measurement and Significance. In Proceedings of the Business and Economic Statistics Section of the American Statistical Association. // Alexandria V.A. American Statistical Association, 1962. - pp. 89-104. https://www.sciepub.com/reference/294493

NARX BELGILASH VA MAHSULOT TANNARXINI KALKULYATSIYA QILISH USULLARINING O‘ZARO BOG‘LIQLIGI: MARJINAL FOYDA HISOBI USULLARI

Xaitmetov Elmurot Sidiqmatovich
O‘zbekiston Respublikasi Raqobatni rivojlantirish
va iste’molchilar huquqlarini himoya qilish qo‘mitasi,
Iste’molchilar huquqlarini himoya qilish boshqarmasi boshlig‘i

Annotatsiya. CVP-tahliliga (Cost-Volume-Profit) asoslangan xarajatlarga asoslangan narx belgilash usuli odatda boshqaruv hisobotida qo‘llaniladi, biroq moliyaviy hisobotda to‘g‘ri tanlangan narx strategiyasi ta’siri turli kalkulyatsiya va hisob konsepsiyalarining farqliligi sababli noto‘g‘ri aks etadi. Mazkur maqolada muallif turli kalkulyatsiya usullarini yagona buxgalteriya hisobi tizimi asosida integratsiya qilish imkoniyatini ko‘rib chiqadi. Buxgalteriya (moliyaviy) hisobidagi xarajatlar schyotlari ko‘p funksiyali bo‘lib, ular bir vaqtning o‘zida bir necha kalkulyatsiya usullaridan foydalanish imkonini beradi. Xarajatlar qiymat yaratish zanjiriga asosli kiritilishi nuqtai nazaridan tahlil qilinadi va ularning tuzilmasi ustidan nazorat amalga oshiriladi. Bu yondashuv xarajatlarga asoslangan va qiymatga yo‘naltirilgan narx belgilash usullarining afzalliklarini birlashtiradi hamda kalkulyatsiyani oddiy hisob vositasidan zamonaviy menejment instrumentiga aylantiradi. Kalkulyatsiya jarayoni noproduktin (samarasiz) xarajatlarni aniqlaydi va tannarxni optimallashtirishning istiqbolli yo‘llarini ko‘rsatadi. Bu esa buxgalteriya hisobi tizimining ratsional rivojlanish imkoniyatini isbotlaydi.

Kalit so‘zlar:, ariable costs accounting, fixed costs accounting, marginal profit, Activity Based Costing (ABC) method of calculation.

O‘zgaruvchan va doimiy xarajatlar tuzilmasini boshqarish orqali maqsadli foydaga erishish an’anaviy ravishda moliyaviy menejment sohasiga taalluqlidir. Shu bilan birga, xarajatlar, ularning moddalari, turlari va elementlari haqidagi ma’lumotlar buxgalteriya hisobi tizimida shakllanadi. Ilmiy adabiyotlarda moliyaviy hisob-kitoblar odatda abstrakt ma’lumotlar misolida, ularni hisobvaraqlarga bog‘lamasdan va, ayniqsa, bu ma’lumotlarni olish hamda qayta ishlash usullarini ko‘rsatmasdan amalga oshiriladi [1,2,3].

Shuni tan olish kerakki, hozirgi kunda nomenklatura va partiyalar kesimida o‘zgaruvchan va doimiy xarajatlar tuzilmasi haqidagi ma’lumotlarni shakllantirish — buxgalteriya hisobining eng murakkab muammolaridan biridir. Bunga bir qator obyektiv sabablar mavjud: An’anaviy tarzda xarajatlar hisobi tayyor mahsulot ishlab chiqilgan paytda, ya’ni xarajatlar hisobvaraqlari kreditida va “Tayyor mahsulot” hisobvarag‘i debetida yozuvlar shakllanganda tugatiladi. Bu shuni anglatadiki, “Tayyor mahsulot” sintetik hisobvarag‘ida sotilgan mahsulotlar bo‘yicha xarajatlar

haqida — na umumiy hajmda, na alohida nomenklatura yoki partiya kesimida — ma'lumot saqlanmaydi.

Doimiy bilvosita xarajatlarning bir qismi yoki ko'pchiligi hisobot davri yakunida hisoblab chiqiladi va xarajatlar tuzilmasini tezkor nazorat qilish jarayonida amalda hisobga olinmaydi.

Moliyaviy hisobot uchun qabul qilingan kalkulyatsiya metodologiyasiga ko'ra, mahsulot sotish bilan bog'liq o'zgaruvchan tijorat va umumxo'jalik xarajatlari bir martalik tarzda hisobdan chiqariladi. Bu esa sotilgan nomenklatura yoki nomenklatura partiyasi tannarxi haqida ishonchli ma'lumotlarni shakllantirish imkonini bermaydi. Shu bilan birga, agar dastlabki xarajatlarni "O'zgaruvchan xarajatlar" va "Doimiy xarajatlar" nomli analitik kompozitlar bo'yicha qayd etilsa (bu haqda biz avvalgi nashrlarimizda yozgan edik), hisobot tizimiga ma'lum takomillashtirishlar kiritish orqali bu ma'lumotlarni buxgalteriya hisobi tizimining o'zida olish mumkin bo'ladi. Keling, taklif etilayotgan hisob protseduralarini takomillashtirish mohiyatini va ularni amaliy hisob tizimiga joriy etish natijalarini ko'rib chiqamiz. Minimal hisobot davridan (oydan) ortiq davom etadigan davr mobaynida xarajatlar tuzilmasini hisob tizimida shakllantirish

Sotilgan mahsulotlarga to'g'ri keluvchi xarajatlar tuzilmasi haqidagi ma'lumotlarni olish usuli mahsulot hajmining to'liq sotilishi rejalashtirilgan vaqt oralig'iga bog'liq. Quyida ushbu vaqt oralig'i "rejalashtirilgan davr" deb ataladi; marjinal foyda va sotishdan olingan foydani aniqlash amalga oshiriladigan vaqt oralig'i esa "hisobot davri" yoki "oy" deb ataladi.

Agar rejalashtirilgan davr, masalan, chorakka to'g'ri kelsa, xarajatlar tuzilmasini nazorat qilish uchun marjinal foydani mahsulot realizatsiyasi jarayonida (operativ rejimda), sotishdan olingan foydani esa hisobot oyi yakunida shakllantirish zarur bo'ladi. Doimiy xarajatlarni hisobdan chiqarishda miqyos effektining ta'sirini hisobga olish kerak.

Bozor iqtisodiyoti sharoitida raqobatbardoshlik har qanday korxonaning muvaffaqiyatli faoliyati uchun eng muhim omil hisoblanadi. Eng yuqori raqobatbardoshlikka ega bo'lgan tashkilot — bu o'z xarajatlarini eng samarali tarzda boshqara oladigan tashkilotdir, chunki aynan xarajatlar korxonaning kelajakdagi foydasini belgilaydi.

O'z navbatida, foydaning ortishi korxonaning rivojlanishiga va ishlab chiqarish samaradorligini oshirishga yo'naltiriladigan pul oqimining ko'payishiga olib keladi. Shunday qilib, korxonaning barqaror va muvaffaqiyatli faoliyat yuritishi xarajatlarni oqilona boshqarish qobiliyatiga bog'liq.

Umuman olganda, xarajatlarni boshqarish deganda korxona faoliyati natijalarini yaxshilash, yuqori iqtisodiy samaraga erishish va daromad hamda xarajatlar o'rtasidagi optimal nisbatni ta'minlash maqsadida ularga ta'sir ko'rsatish jarayoni tushuniladi. [5, c.131]. Bugungi kunda ilm-fanda xarajatlarni boshqarishning turli usullarini o'z ichiga olgan mustahkam nazariy baza mavjud. Biroq iqtisodiyotning rivojlanishi va korxonalarda bozor xo'jalik yuritish tizimining joriy etilishi xarajatlarni boshqarish usullarini yangilash zaruratini yuzaga keltirdi.

Boshqaruv samaradorligini maksimal darajada oshirish istagi tashkilotlarda xarajatlarni turli klassifikatsion belgilar bo‘yicha ajratish ehtiyojini keltirib chiqardi. Bu rahbariyatga eng oqilona qarorlarni qabul qilish, kelajakdagi xarajatlarni rejalashtirish hamda ularni yanada aniqroq tahlil qilish imkonini beradi. Ya’ni, turli xarajat turlarini o‘zaro solishtirish orqali ularning mahsulot tannarxiga va rentabellik darajasiga ta’sirini aniqlash mumkin bo‘ladi.

Korxona rahbariyatining qaysi tasnifdan foydalanishi tanlovi, o‘z navbatida, ma’lum bir xarajatlarni boshqarish usuliga ustunlik berishni belgilaydi.

Hozirgi sharoitda mahalliy korxonalar asosan uchta tizimdan keng foydalanmoqdalar: Standart-kost tizimi (standart xarajatlar usuli), Direkt-kosting tizimi (o‘zgaruvchan xarajatlarga asoslangan hisob), ABC tizimi (faoliyatga asoslangan xarajatlarni boshqarish tizimi).[2, c.2]. Xarajatlarni boshqarish nuqtai nazaridan mahsulot tannarxini hisoblash tizimlarining asosiy maqsadi — har bir mahsulot turi yoki xizmatni ishlab chiqarish jarayonida yuzaga kelgan xarajatlarni obyektiv ravishda aniqlashdan iboratdir.

Xarajatlarni to‘g‘ri baholash ularning uzoq muddatli istiqboldagi hajmini bilishga bog‘liq. Uzoq muddatli tahlil uchun xarajatlarni doimiy va o‘zgaruvchan qismlarga ajratishning keng tarqalgan prinsiplari qo‘llanilmaydi, chunki uzoq muddatli istiqbolda korxonaning barcha xarajatlari o‘zgaruvchan xarakter kasb etadi. Bundan tashqari, korxona tannarxida to‘g‘ridan-to‘g‘ri xarajatlarning ulushi kamayib borayotgan bir paytda, bilvosita (ustama) xarajatlar esa tobora ortib bormoqda. Ma’lumki, doimiy xarajatlar ishlab chiqarish hajmiga uncha bog‘liq emas, ular ko‘pincha muqarrar xarajatlar bo‘lib, ularni nazorat qilish imkoniyati cheklangan. Shu sababli, bunday xarajatlarni boshqarishdagi yondashuvlar ma’lum darajada tor doirada qolmoqda. Qabul qilinadigan boshqaruv qarorlari, o‘z navbatida, xarajatlar toifalariga ta’sir ko‘rsatadi. Uzoq muddat davomida doimiy deb hisoblangan xarajatlarning muhim qismi zamonaviy sharoitda muayyan omillarga bog‘liq o‘zgaruvchan xarajatlar sifatida qaralishi mumkin. Bunday xarajatlar miqdorining ortishi bilan boshqaruv qarorlarining ahamiyati ham oshadi. Shunday qilib, zamonaviy iqtisodiy sharoitda xarajatlarni boshqarishda rahbariyat qarorlarining sifati va oqilonaligi bevosita korxona tannarxiga, foydalilik darajasiga hamda umumiy raqobatbardoshligiga ta’sir etadi. [1, c. 79]. Shu munosabat bilan, mahsulot tannarxini obyektiv hisoblashning eng muhim maqsadi — ustama (bilvosita) xarajatlarni shakllantiruvchi omillarni aniqlashdan iboratdir.

Agar korxona bir xil yoki murakkabligi jihatidan o‘xshash mahsulotlar ishlab chiqarsa, xarajatlarni tahlil qilish uchun an’anaviy doimiy va o‘zgaruvchan xarajatlar usuli mos keladi. Ammo bu shart bajarilmaganda, bunday yondashuv noto‘g‘ri natijalarga olib keladi.

Masalan, mingta bir xil mahsulot ishlab chiqarishdagi ustama xarajatlar miqdori, o‘n xil turdagi, har biri yuzlab variantlarga ega mahsulot ishlab chiqarishdagi ustama xarajatlarga qaraganda ancha kam bo‘ladi. Har ikkala holatda ham sarflanadigan materiallar va butlovchi qismlar hajmi bir xil bo‘lishiga qaramay, ikkinchi holatda vaqt va moliyaviy xarajatlar ko‘proq bo‘ladi. Chunki bu holda uskunalarni sozlash, buyurtmalarni bajarish, kerakli butlovchi qismlarni yetkazib

berish, ishlab chiqarish jadvallarini tuzish va boshqa qo‘shimcha ishlar uchun ko‘proq vaqt hamda mablag‘ talab qilinadi.

Bunday xarajatlarning kelib chiqish sabablari tahlil qilinganda, ularning hajmiga asosan ishlab chiqarish hajmi emas, balki boshqa omillar ta’sir ko‘rsatishi aniqlanadi. Bunday xarajatlarni shakllantiruvchi omillar (ya’ni “затратообразующие факторы”) quyidagilar hisoblanadi:

- uskunalarni sozlash (naladka) soni va unga sarflangan vaqt,
- qabul qilingan va joylashtirilgan buyurtmalar soni,
- mahsulot yetkazib berishlar soni,
- materiallar va butlovchi qismlar nomenklaturasi soni,
- ishlab chiqarish zaxiralari hajmi,
- sifat nazorati tekshiruvlari soni,
- nuqsonlarni bartaraf etish bo‘yicha bajarilgan ishlar soni.

Yuqorida sanab o‘tilgan omillar xizmat ko‘rsatuvchi va yordamchi bo‘limlar mehnatiga bog‘liq xarajatlarga ham sezilarli ta’sir ko‘rsatadi. Shu sababli, bunday xarajatlarni tahlil qilishda ularning mahsulot tannarxini kamaytirishga hissa qo‘shadimi-yo‘qmi — degan mezon asosida baholash maqsadga muvofiqdir.

Ko‘pgina korxonalarda amalga oshiriladigan ishlab chiqarish jarayonlari asosiy va yordamchi operatsiyalarga bo‘linadi. Bunga qo‘shimcha ravishda, har bir operatsiyaga ishlab chiqarish funksiyalari (ishlab chiqarish, ta’minot, sotuv, logistika, sifatni boshqarish va boshqalar) xosdir.

Shunday qilib, xarajatlarni boshqarishning zamonaviy yondashuvi ularni faqat hajm bilan emas, balki ishlab chiqarish jarayonidagi aniq faoliyat turlari va ularning samaradorligi bilan bog‘lashni talab qiladi.

Ular bilan bog‘liq xarajatlar tegishli xarajatlarni shakllantiruvchi omillar (cost-drivers) ta’siri ostida yuzaga keladi. Bunday xarajatlarni guruhlarga birlashtirish ularning funksiyalariga va ular yuzaga keladigan bo‘limlarning faoliyat yo‘nalishlariga bog‘liq.

Har bir bilvosita (ustama) xarajatlar guruhi paydo bo‘lish sabablarini bilish ularni har bir mahsulot yoki xizmat turi tannarxiga asosli ravishda taqsimlash imkonini beradi. Shu bois, eng avvalo, xarajatlarni aniqlovchi omillarni to‘g‘ri belgilash zarur. Tashkilot faoliyatidagi funksiyalar bo‘yicha xarajatlarni aks ettiruvchi buxgalteriya tizimi funksiyalar bo‘yicha xarajatlarni hisoblash va kalkulyatsiya qilish tizimi deb ataladi. Bu usul xalqaro amaliyotda Activity-Based Costing (ABC), ya’ni faoliyatga asoslangan xarajatlar hisobi nomi bilan tanilgan.

ABC usuli o‘zining universalligi bilan ajralib turadi, ya’ni u ishlab chiqarish korxonalarida ham, ulgurji va chakana savdo tashkilotlarida, hamda xizmat ko‘rsatish sohasida faoliyat yurituvchi korxonalarda ham muvaffaqiyatli qo‘llanilishi mumkin. Mazkur usulning asosiy ustunligi shundaki, u xarajatlarni an’anaviy usullarga nisbatan aniqroq tarzda taqsimlash imkonini beradi, bu esa mahsulot tannarxini haqqoniy hisoblash va narx belgilash bo‘yicha qarorlarni asosli qabul qilish imkonini kuchaytiradi.

Bunday usuldan foydalanilganda e’tibor korxonaning asosiy ishlab chiqarish va texnologik funksiyalariga hamda ularni eng to‘liq aks ettiruvchi ko‘rsatkichlarni tanlashga qaratiladi.

Shu tariqa, ABC tizimi korxona resurslarining qanday jarayonlar va faoliyat turlari orqali iste’mol qilinishini chuqur tahlil qilishga yordam beradi hamda boshqaruv qarorlarini yanada aniqroq va iqtisodiy jihatdan asosli qilishga xizmat qiladi.

Foydalanilgan adabiyotlar ro‘yxati.

1.Bezrukix, P. S. Buxgalterskiy uchet/ Uchebnik– M.: Buxgalterskiy uchet.2016. S. 719.

2. Grigoryan N.S., Shevchenko Yu.S. Osobennosti ispolzovaniya transfertnogo senoobrazovaniya// Vektor ekonomiki. 2019. № 6(36). S. 177.

3. Gorfinkel V.Ya. Ekonomika predpriyatiya/ uchebnik– M.2017. S. 375.

4. Gyumyushlyu A.I. Primenenie transfertnogo senoobrazovaniya// Prakticheskiy marketing. 2019. S. 640.

5. Nemseva Yu.V., Telejenkova M.D. Analiz metodov senoobrazovaniya // Tendensii i perspektivы razvitiya sotsiotexnicheskoy sredы. 2018. S. 321.

6. Tatarenko A.M., Mandrощenko O.V. K voprosu o transfertnom senoobrazovanii// Vesennie dni nauki vshem. 2018. S. 309.

7. Chasыgov N.X. Osobennosti transfertnogo senoobrazovaniya// Mejdunarodnыy akademicheskiy vestnik. 2019. № 5(37). S. 166. 179.

ПЕДАГОГИКА ФАНЛАРИНИ РИВОЖЛАНТИРИШ ЙЎЛИДАГИ ТАДҚИҚОТЛАР

ISHONCHNING SHAXSIY VA IJTIMOIY HAYOTDAGI AHAMIYATI

Xo‘jamova Kamola To‘lqin qizi
Samarqand viloyati Narpay tumani 70-maktab psixologi

Annotatsiya. Ushbu maqolada ishonch mavzusi, uning shaxsiy va ijtimoiy hayotdagi ahamiyati tahlil qilinadi. Ishonch insonlar o‘rtasidagi munosabatlarni mustahkamlashda, ijtimoiy aloqalarni rivojlantirishda va jamoalarda hamkorlikni ta’minlashda muhim rol o‘ynaydi. Maqolada ishonchning shakllanishi, uning psixologik va ijtimoiy jihatlari, shuningdek, ishonchni oshirishning usullari va strategiyalari ko‘rib chiqiladi.

Kalit so‘zlar. ishonch, shaxsiy munosabatlar, ijtimoiy aloqalar, hamkorlik, psixologik jihatlar, strategiyalar.

Ishonch - bu insonlar o‘rtasidagi munosabatlarda muhim rol o‘ynovchi psixologik holatdir. U shaxsiy hayotda, ish joyida va keng ijtimoiy munosabatlarda asosiy element hisoblanadi. Ishonchning mavjudligi yoki yo‘qligi insonlarning bir-biriga bo‘lgan munosabatlariga bevosita ta’sir qiladi.

Birinchi marta P. Laskou tomonidan “ishonch” hissini o‘rganish uchun dastlabki qadamlar qo‘yildi. U ishonchni o‘z-o‘zini anglash jarayonida o‘zini namoyon qiladigan hodisa deb hisoblagan. Uning fikriga ko‘ra, ishonch hissi insonning boshqa odamlarga va butun dunyoga nisbatan ochiq munosabat bildirishini ifodalaydi. Uning nazariyasiga ko`ra, ishonch hissining shakllanishi dastlab bolalik davrida sodir bo‘lib, u psixologik jihatdan sog‘lom shaxsning eng muhim ko‘rsatkichlaridan biri hisoblanadi. E.Erikson shaxsning chaqaloqlik davrida ishonch va ishonchsizlik hissini shakllantirishga e`tibor qaratdi. E.Erikson yosh davrlari bo`yicha insonning rivojlanish nazariyasida har bir yosh bosqichida rivojlanishi kerak bo‘lgan fazilatlarni tasvirlab berdi. Bundan tashqari E.Erikson ishonch hissini shakllantirishda nafaqat boshqalarga, balki o‘z-o‘ziga bo‘lgan ishonch, o‘z ehtiyojlari va istaklarini amalga oshirish qobiliyatiga ega bo`lish kerakligi eng muhim omil deb hisoblaydi. Bolaning dunyoga bo‘lgan ishonch hissini anglashi, uni his qilishi shaxsning odamlar bilan uyg'unligining asosi sifatida, ular bilan muloqot qilish va parallel ravishda o‘zini shaxs sifatida ta'kidlash qobiliyatining asosi sifatida belgilab, E.Erikson sog'lom shaxsning ko‘rsatkichlaridan biri sifatida ishonch hissiga alohida ahamiyat beradi. Gumanizm psixologiyasining asoschisi A.Maslou ishonch hissini o‘z-o‘zini anglaydigan shaxsni shakllantirish uchun zarur psixologik omillardan biri deb hisoblaydi. U o‘z-o‘zini anglash nazariyasida ishonch hissini dunyoga bo‘lgan munosabat shakli sifatida ko‘radi va bolaning asosiy ehtiyojlarini qondirish natijasida ishonch hissi paydo bo‘ladi, deb ta`kidlaydi. A. Maslou, o‘z-o‘zini namoyon qiladigan shaxs birinchi navbatda dunyoga ishonchli munosabatda bo‘lishi kerakligini aytadi.

Bundan tashqari, u ishonchni nafaqat atrofdagi dunyoga nisbatan munosabat sifatida, balki o‘z-o‘ziga bo‘lgan munosabat sifatida ham ko‘rib chiqish kerak deb hisoblagan. XX asrning 80-yillari oxirida psixologlar ishonch hodisasini o‘rganishga dastlabki harakatlarni boshladi. Ishonch - bu inson psixikasini o‘rganish uchun asosiy sub'ektiv yondashuv bo‘lib, u shaxs shakllanishining hayot jarayonida mustaqil ravishda amalga oshiriladigan psixologik xususiyat sifatida tadqiq qilindi. Shu bilan birga, ishonch hissi o‘z-o‘ziga bo`lgan ishonch va atrofdagi dunyoga bo‘lgan ishonchning mustahkamligi sifatida ham qaraladi.

Ta’kidlash joizki, ishonch, asosan, shaxsiy tajribalar va ijtimoiy aloqalar orqali shakllanadi. Psixologik jihatdan ishonch quyidagi omillarga bog'liq:

O‘zaro munosabatlar: Odamlar o‘rtasidagi ishonch, bir-birlariga bo‘lgan hurmat va qadr-qimmatni tan olish bilan kuchayadi.

Tajribalar: Salbiy yoki ijobiy tajribalar ishonchning shakllanishida muhim rol o‘ynaydi. Salbiy tajribalar ishonchni pasaytirishi mumkin.

O‘z-o‘zini anglash: Shaxsning o‘ziga bo‘lgan ishonchi uning boshqalar bilan bo‘lgan munosabatlariga ta’sir ko‘rsatadi.

Ijtimoiy ishonch bu jamoa a’zolari o‘rtasidagi umumiy ishonchdir. Bu quyidagi jihatlarni o‘z ichiga oladi:Ijtimoiy aloqalar: Jamoalarda ishonch kuchli bo‘lsa, odamlar o‘rtasida hamkorlik va yordam ko‘rsatish imkoniyatlari oshadi. Barqarorlik: Ijtimoiy ishonch yuqori bo‘lgan jamoalarda barqarorlik va taraqqiyot ko‘proq kuzatiladi. Ijtimoiy normativlar: Ijtimoiy ishonch ijtimoiy normativlar va qadriyatlar bilan bog'liq bo‘lib, bu jamoaning birligini mustahkamlashga yordam beradi.

Shaxsda ishonchni mustahkamlash uchun ochiq muloqot (ochiq va samimiy muloqot ishonchni oshirishga yordam beradi), tajribalarni baham ko‘rish (salbiy tajribalarni ochiq muhokama qilish orqali ishonchni tiklash mumkin), ijobiy muhit yaratish (Ijobiy va qo‘llab-quvvatlovchi muhit yaratish ishonchni mustahkamlashga yordam beradi) maslalari bilan bbog‘liq bo‘ladi

Xulosa. Ishonch - bu shaxsiy va ijtimoiy hayotda muhim ahamiyatga ega bo‘lgan psixologik holatdir. U insonlar o‘rtasidagi munosabatlarni mustahkamlashda, jamoalarda hamkorlikni ta’minlashda va ijtimoiy barqarorlikni oshirishda asosiy rol o‘ynaydi. Ishonchni oshirish uchun ochiq muloqot, tajribalarni baham ko‘rish va ijobiy muhit yaratish kabi strategiyalarni qo‘llash zarur.

Foydalanilgan adabiyotlar

1. Kahneman, D. (2011). Thinking, Fast and Slow. Farrar, Straus and Giroux.
2. Fukuyama, F. (1995). Trust: The Social Virtues and the Creation of Prosperity. Free Press.
3. Putnam, R. D. (2000). Bowling Alone: The Collapse and Revival of American Community. Simon Schuster.
4. Mayer, R. C., Davis, J. H., Schoorman, F. D. (1995). An integrative model of organizational trust. Academy of Management Review, 20(3), 709-734.

5. Schoorman, F. D., Mayer, R. C., Davis, J. H. (2007). An integrative model of organizational trust: Past, present, and future. Academy of Management Review, 32(2), 344-354.

XORIJIY YOZMA NUTQNI RIVOJLANTIRISH JARAYONINING PSIXOLINGVISTIK JIHATLARI: O‘QISH KOMPETENSIYASINING AHAMIYATI

Mamedova Farangiz Mirmusoyevna
Samarqand chet tillar instituti stajyor o‘qituvchisi

Annotatsiya. Ushbu maqolada o‘qish jarayonining psixolingvistik jihatlari hamda o‘qish kompetensiyasining ahamiyati haqida keng yoritilgan.

Kalit so‘zlar. O‘qish kompetensiyasi, o‘qish jarayoni psixolingvistika, kitobxon kompetensiyasi, umummadaniy kompetensiya, kommunikativ kompetensiya.

Annotation. This article provides a comprehensive analysis of the psycholinguistic aspects of the reading process and highlights the importance of reading competence.

Key words: R**eading competence,** r**eading process,** p**sycholinguistics, reader’s competence**, g**eneral cultural competence, communicative competence.**

Аннотация. В данной статье представлен всесторонний анализ психолингвистических аспектов процесса чтения и подчёркнута важность компетенции в чтении.

Ключевые слова: компетенция в чтении, процесс чтения, психолингвистика, читательская компетенция, общекультурная компетенция, коммуникативная компетенция.

Kirish. Ingliz tilida o‘qish-bu nutq faoliyatining muhim turi bo‘lib, u orqali talaba yozma shakldagi ma’lumotni o‘qib, uni anglaydi va tahlil qiladi. O‘qish jarayoni nafaqat tovush chiqarish yoki so‘zlarni tanishdan iborat, balki matndan mazmuniy ma’lumot olish, uni tushunish va talqin qilish faoliyatidir. Chet tilini o‘rganishda o‘qish jarayoni o‘ta muhim o‘rin tutadi, chunki u o‘quvchini ingliz tilida so‘zlashuvchi mamlakatlarning madaniyati, tarixi va turmushi bilan tanishtiradi. O‘qish-bu yozma nutq orqali kommunikatsiya shakli bo‘lib, u insonning ijtimoiy va kasbiy faoliyatida axborot olish vositasi sifatida xizmat qiladi [1;158].

O‘qish faoliyati asosan ko‘rish sezgisi orqali amalga oshiriladi, biroq bu jarayonda eshitish va talaffuz mexanizmlari ham ishtirok etadi. Shu bois o‘qish tinglab tushunish va gapirish ko‘nikmalari bilan uzviy bog‘liq jarayondir. O‘qish kompetensiyasi-bu shunchaki texnik ko‘nikma emas, balki insonning axborotni idrok etish, tahlil qilish va undan samarali foydalanish qobiliyatini kengaytiruvchi muhim omildir. Shuningdek, o‘qish psixolingvistik jarayon sifatida o‘quvchining matndan ma’no yaratish faoliyatini ham o‘z ichiga oladi [2;48].

Psixolingvistika-bu psixologiya va tilshunoslik fanlarining kesishgan sohasi bo‘lib, tilning inson ongida qanday shakllanishi va qo‘llanilishini o‘rganadi. Xorijiy yozma nutqni rivojlantirishda psixolingvistik jarayonlarning o‘rni beqiyosdir. Til

o‘rganishning dastlabki bosqichlarida o‘qish kompetensiyasini rivojlantirish yozma nutqni shakllantirish uchun asosiy tayanch vazifasini bajaradi[3;17].

ADABIYOTLAR TAHLILI. A.V. Xutorskoy tomonidan ishlab chiqilgan asosiy kompetensiyalar tasnifi kitobxon kompetensiyasini rivojlantirishda muhim o‘rin tutadi:

Qadriyat-mazmuniy kompetensiyalar-shaxsning dunyoqarashini, maqsadga yo‘naltirilgan harakatini va qaror qabul qilish qobiliyatini shakllantiradi.

Umummadaniy kompetensiyalar-umumiy va milliy madaniyat, axloqiy qadriyatlar va madaniy an’analarni o‘zlashtirishni ta’minlaydi.

Ta’limiy-bilish kompetensiyalari – mustaqil fikrlash, tahlil, rejalashtirish va o‘zini baholash ko‘nikmalarini o‘z ichiga oladi.

Kommunikativ kompetensiyalar – ona va chet tillarda muloqot qilish, yozish, so‘rovnoma to‘ldirish, munozara olib borish ko‘nikmalarini rivojlantiradi.

Shaxsiy kompetensiyalar – o‘zini rivojlantirish, emotsional barqarorlik va o‘zini boshqarish malakalarini shakllantiradi [4;211].

TAHLIL VA NATIJALAR. Zamonaviy tadqiqotlar o‘qishning psixo-fiziologik mexanizmlarini aniqlab, unda ko‘rish, yozuv va nutq harakati kabi sezgi tizimlarining birgalikda ishlashini ta’kidlaydi. O‘qish jarayonida matnni idrok etish ikki asosiy bosqichda kechadi:

1. Axborotni qabul qilish
2. Mazmunni tushunish Bu bosqichlar o‘zaro uzviy bog‘liq bo‘lib, o‘quvchining fikrlash faoliyatini faollashtiradi va yozma nutqni rivojlantirish uchun zamin yaratadi[5;264].

XULOSA VA TAKLIFLAR. Xulosa qilib aytganda, o‘qish inson hayotida katta ahamiyatga ega jarayondir. U nafaqat bilim manbai, balki ma’naviy o‘sish, dunyoqarashni kengaytirish va estetik zavq olish vositasidir. O‘qish malakasiga ega bo‘lgan shaxs har qanday hayotiy vaziyatda kerakli ma’lumotni mustaqil topa oladi va uni anglab yetish orqali o‘z fikrini erkin ifoda eta oladi.

ADABIYOTLAR RO‘YXATI

1. Hoshimov O‘.H, I.Yoqubov “Ingliz tili o‘qitish metodikasi” o‘quv qo‘llanma Toshkent - 2003.–158,163-164bet.
2. Yoqubov I.Ya. Ingliz tili o‘qitish metodikasi ma’ruzalar matni. Toshkent - 2010. – 48-172 bet.
3. D.Babaxanova O‘zbekiston Respublikasi Oliy ta’lim, fan va innovatsiyalar vazirligi Namangan davlat universiteti o‘zbek tili va adabiyoti psixolingvistika fanidan o‘quv-uslubiy majmua. Namangan–2024.17-b.
4. Jalolov J.J. Chet til o’qitish metodikasi: chet tillar oliy o‘quv yurtlari talabalari uchun darslik. –T.: O‘qituvchi, 2012.264-bet.

ESTETIK TAFAKKURNI RIVOJLANTIRISHGA QARATILGAN TA'LIM-TARBIYA JARAYONINI TASHKIL ETISH

Vaxabova Gulshan Vafoqul qizi
(Bo'lajak boshlang'ich sinf o'qituvchilari misolida)
Abu Rayhon Beruniy nomidagi
Urganch davlat univertiteti doktaranti

Annotatsiya. Mazkur maqolada bo'lajak boshlang'ich sinf o'qituvchilari misolida estetik tafakkurni rivojlantirishga qaratilgan ta'lim-tarbiya jarayonini tashkil etish masalasi muhokama qilinadi.

Kalit so'zlar. tafakkur, estetika, ta'lim-tarbiya, o'qituvchi, san'at, musiqa.

Bo'lajak boshlang'ich sinf o'qituvchilari uchun estetik tafakkurni rivojlantirish ta'lim-tarbiya jarayonida muhim ahamiyatga ega. Estetik tafakkur orqali o'quvchilar dunyoni chuqurroq his qilishi, san'at va hayotning turli jabhalaridagi go'zallikni anglab, baholashi, shuningdek, bu anglashni tarbiyaviy jarayonda qo'llashi mumkin. O'quv dasturlariga san'at, musiqa, adabiyot, texnologiyalar, tabiat va boshqa estetika bilan bog'liq fanlar bilan uzviy bog'langan mavzularni kiritish estetik tafakkurni rivojlantirishda muhimdir. O'quvchilar san'at asarlarini tahlil qilish, musiqa tinglash yoki amaliy san'at loyihalarida qatnashish orqali ijodiy tafakkurni rivojlantirishga imkon beruvchi amaliy mashg'ulotlar tashkil etilishi kerak. O'quv jarayonida ko'proq ijodiy va amaliy mashg'ulotlarni qo'llash zarur. Bu jarayonlarda o'quvchilarga san'at asarlari yaratish, qo'g'irchoqlar yasash, o'zlarining ijodiy g'oyalarini ifodalash imkoniyati beriladi. Texnologiya va san'at darslarida bunday mashg'ulotlar orqali o'quvchilar estetik sezgilarini rivojlantirish bilan birga, o'z tasavvurlarini kengaytiradilar.

Estetik tafakkurni shakllantirishda o'qituvchilar ijodiy o'yinlar, rol o'ynash mashg'ulotlari, dramatizatsiya, musiqa eshittirish kabi maxsus pedagogik usullardan foydalanishi mumkin. O'quvchilarning san'at va madaniyatga bo'lgan qiziqishini oshirish uchun badiiy kitoblar, filmlar va rasmlar orqali muhokamalar tashkil qilish ham samarali bo'ladi. O'qituvchilarning o'zlarining estetik ko'nikmalarini rivojlantirishlari muhimdir, chunki ular o'z o'quvchilariga estetik tafakkur bilan bog'liq bilim va qobiliyatlarni samarali uzatishlari uchun o'zlari ham estetik tafakkurga ega bo'lishlari lozim. Buning uchun o'qituvchilarga maxsus kurslar, seminarlar va san'at asarlari bilan tanishish imkoniyatlarini yaratish kerak. O'quv materiallari boy va xilma-xil bo'lishi kerak, bu o'quvchilarning estetik idroki va sezgirligini rivojlantiradi. Bunday materiallar ichiga rang-barang suratlar, turli madaniyatlar va davrlarning san'at asarlari, estetikaga oid ma'lumotlar kirishi mumkin. Shuningdek, multimedia vositalaridan keng foydalanish bu jarayonni yanada samaraliroq qiladi.

Har bir o'quvchi o'ziga xos estetik qobiliyatlarga ega, shuning uchun ta'lim-tarbiya jarayonida bu individual qobiliyatlarni rivojlantirishga alohida e'tibor berish

kerak. Bu orqali o‘qituvchi har bir o‘quvchining san’atga bo‘lgan shaxsiy qiziqishlarini aniqlab, ularga mos yondashuvni topishi va rivojlantirishga ko‘maklashishi mumkin. O‘quvchilarda estetik qadriyatlarni shakllantirishda o‘qituvchilar o‘zi namuna bo‘lib, ta’lim jarayonida go‘zallik, hamjihatlik, uyg‘unlik va boshqa estetik tushunchalarni targ‘ib qilishi muhim. O‘quvchilarga hayotdagi go‘zalliklarni qadrlash, ularni o‘zlarining ijodiy va amaliy faoliyatlarida aks ettirish yo‘llarini ko‘rsatish zarur. Yuqoridagi yondashuvlar o‘qituvchilar estetik tafakkurni rivojlantirish va o‘quvchilarni go‘zallikni anglashga undashda muhim qadamdir. Bu usullar nafaqat ta’lim jarayonini boyitadi, balki o‘quvchilarning ijtimoiy va ijodiy rivojlanishiga ham katta hissa qo‘shadi.

Bo‘lajak boshlang‘ich sinf o‘qituvchilarida estetik tafakkurni rivojlantirish bo‘yicha o‘quv-uslubiy qo‘llanmalar yaratish masalasini tahlil qilganda ham falsafiy, ham estetik kategoriyalarni, ularning pedagogik talqinini ham hisobga olish zarur. Go‘zallik, buyuklik, tragik, hajviy kabi estetik kategoriyalarni o‘rganish ularning estetikada uslubiy va mezon tushunchalari sifatidagi ahamiyatini ta’kidlaydi. Bu tushunchalar nafaqat estetik voqelikni tavsiflaydi, balki uni ilmiy tahlil qilish uchun kalit bo‘lib ham xizmat qiladi. Biroq, Shestakov ta'kidlaganidek, estetik tushunchalarni tasniflash va tasniflash muammosi mavjud bo‘lib, bu ta'lim jarayonlarida uslubiy qiyinchiliklarni keltirib chiqaradi.

O‘qituvchilar uchun qo‘llanmalarni ishlab chiqishda shuni hisobga olish kerakki, "go‘zallik" yoki "buyuklik" kabi toifalar, ularning murakkabligiga qaramay, nafaqat nazariy tushunchalar, balki o‘quvchilarning estetik idrokini shakllantirish vositalari sifatida ham taqdim etilishi kerak. . Bo‘lajak o‘qituvchilar ushbu kategoriyalarni tushuntirib, ularni amaliyotda qo‘llay bilishlari, bolalarga kundalik hayotda, san’at va tabiatdagi estetik hodisalarni tanib, tahlil qilishga yordam berishlari kerak. Asosiy jihat estetik toifalarni tasniflash yondashuvidir. Tavsiya etilganidek, estetik tushunchalarni uch guruhga bo‘lish mumkin: 1) mezon tushunchalari (go‘zallik, buyuklik, fojiali), 2) estetik idrokni aks ettiruvchi sub’ektiv tushunchalar (estetik tuyg‘u, did), 3) ijod va san’at bilan bog‘liq tushunchalar (janr, uslub, dizayn). Ushbu tasnif estetik kategoriyalarni yaxshiroq tushunishga va ularni pedagogik jarayonda amaliy qo‘llashga yordam beradi. Shuningdek, "go‘zallik" va "chirkinlik" kabi tushunchalar o‘rtasidagi dialektik munosabatga e’tibor qaratish lozim. Bolalarda estetik tafakkurni tarbiyalash nafaqat estetikaning ijobiy tomonlarini tushunishni, balki dunyoni tanqidiy va ijodiy idrok etishni rivojlantirishga yordam beradigan qarama-qarshiliklarni anglashni ham talab qiladi.

Foydalanilgan adabiyotlar

1. Абу Наср Форобий. Фазилат, бахт-саодат ва камолот ҳақида. – Тошкент: Ёзувчи, 2001. 33-34 бетлар.

2. Абу Райҳон Беруний Тарвиҳалар: “Жавоҳирот китоби”дан [А. Ирисов тарж.]. – Т.: Мерос, 1991. – 47 б.

3. Avliyakulov N.X, Musaeva N.N. Pedagogik texnologiya: Oliy o‘quv yurtlari uchun darslik. - Toshkent: Cho‘lpon NMIU, 2012. 208 b.

4. Агзамова Н.Ш. Философия общества, нравственности и ценностей (Учебник). - Ташкент: “Университет”, 2023. -258 с.

5. Азизхўжаева Н.Н. Педагогик технологиялар ва педагогик маҳорат. – Тошкент. Ўзбекистон ёзувчилар уюшмаси, 2006. – 159 б.

6. Азими С. Дистанционные образовательные технологии как средство саморазвития студентов: диссертация ... кандидата педагогических наук. - Казань, 2017. - 219 с.

7. Ishmuhamedov R., Yuldashev M. Ta'lim va tarbiyada innovatsion pedagogik texnologiyalar. T.: 2013 3-b

ТЕХНИКА ВА ТЕХНОЛОГИЯ СОҲАСИДАГИ ИННОВАЦИЯЛАР ЙЎЛИДАГИ ТАДҚИҚОТЛАР

NOAN'ANAVIY MOYLI XOMASHYOLAR VA ULARDAN OLINADIGAN MOYLARNING TAVSIFI

Davlyatov Azizbek Abdikasimovich,
"O'zbekiston ilmiy sinov va sifat nazorati markazi" davlat muassasasi Namangan filiali mutaxassisi, t.f.f.d.,PhD,
Xudayberdiyev Absalom Abdurasulovich
Namangan davlat texnika universiteti, t.f.d. professor
Mirzaxmedov Saydrasul Shermuhammad o'g'li
"O'zbekiston ilmiy sinov va sifat nazorati markazi" davlat muassasasi Namangan filiali mutaxassisi

ANNOTATSIYA. Adabiyotlarda moyli o'simliklarni o'rganish, ulardan o'simlik moyi olish, tayyor mahsulot sifati va ozuqaviy qiymatini oshirish barasida bajarilgan ilmiy-amaliy tadqiqotlar va ularning natijalarini amaliyotga joriy etish borasida umumlashtirilgan ma'lumotlar batafsil yoritilgan. Shu sababdan, mazkur tadqiqot ishida dissertatsiya mavzusiga bevosita aloqador bo'lgan texnologik muammolar o'rganildi, baholandi va tahlil qilindi.

KALIT SO'ZLAR: kunjut moyi, zaytun moyi, sarimsoq moyi, avakado moyi, qarag'ay moyi, qushqo'nmas moyi, sedana moyi, atirgul moyi, shaftoli moyi, gilos moyi, o'rik danagi moyi, olicha (achchiq gilos), uzum urug'i moyi, olxo'ri moyi, olma urug'i moyi, bodom moyi, pomidor urug'i moyi, tarvuz urug'i moyi, qovoq moyi, qovun urug'i moyi

Dunyoning ko'plab davlatlarida dastlab mevasi va urug'lari tarkibida moy miqdori ko'p bo'lgan va ularga ishlov berish paytida moyi oson ajraladigan o'simliklar yetishtirish boshlangan [21; 32-34-b.]. Bugungi kunda noan'anaviy moyli o'simliklarning ayrim turlari qishloq xo'jaligida tizimli ravishda yetishtiriladi, bu esa o'z navbatida bunday xomashyo resurslarini yog'-moy sanoatida keng qo'llanilishiga olib keladi.

Ayrim xorijiy davlatlarda an'anaviy va noan'anaviy moyli o'simliklar xomashyosini qayta ishlash texnologiyalarini rivojlantirish bo'yicha tadqiqotlar amalga oshirilmoqda [2;150-b.]. Moyli o'simliklar biokimyosi va ulardan moy ajratib olish texnologiyasi sohasida bir necha davlatlarda, xususan AQSH, Angliya, Germaniya, Fransiya va Ispaniyada muhim tadqiqotlar amalga oshirilmoqda [8; 81-84-b.].

Oziq-ovqat sanoati korxonalarida hosil bo'luvchi, tarkibida turli miqdorlarda moy saqlagan chiqindilar - meva va sabzavotlarning danagi va urug'lari, bug'doy va makkajo'xori donlarining murtaklari ikkilamchi moyli xomashyolar hisoblanadi [1; 21-b.].

Adabiyotlarda moyli o'simliklarni o'rganish, ulardan o'simlik moyi olish, tayyor mahsulot sifati va ozuqaviy qiymatini oshirish barasida bajarilgan ilmiy-

amaliy tadqiqotlar va ularning natijalarini amaliyotga joriy etish borasida umumlashtirilgan ma'lumotlar [4; 392-b., 3; 352-b., 4; 152-b., 5; 640-b., 8; 28-b., 9; 446-b., 9; 452-b., 11;5-b.] batafsil yoritilgan. Shu sababdan, mazkur tadqiqot ishida dissertatsiya mavzusiga bevosita aloqador bo'lgan texnologik muammolar o'rganildi, baholandi va tahlil qilindi.

Kichik korxonalar sharoitida moy ishlab chiqarishning iqtisodiy samaradorligi ko'p jihatdan texnologik jarayonlarni jadallik bilan amalga oshirilishi, qo'llaniladigan jihozlarning yuqori ish unumdorligi va energiya sarfining kichikligi bilan belgilanadi. Hozirgi kunda sanoat xomashyosi sifatida qo'llash uchun etilgan an'anaviy va noan'anaviy moyli o'simliklar guruhiga 100 dan ortiq o'simlik turlari kiritilgan [4; 152-155-b., 226-b.].

Noan'anaviy moyli o'simliklar va ulardan moy olish texnologiyalariga oid adabiyotlarda keltirilgan materiallar tahlili horij davlatlarida bunday xomashyolarni qayta ishlash ko'lami bizga nisbatan keng ekanligini ko'rsatmoqda.

Xozirgi kunda bir necha turdagi yangi moyli xomashyo manbalaridan olinadigan moylarning kimyoviy tarkibi va ularning inson salomatligi uchun foydali tomonlarini o'rganish bo'yicha izlanishlar olib borilmoqda. Jumladan, avakado, qorag'at, papayya, olma, anor, olcha va qovoq urug'lari moylarining hususiyatlarini o'rganilgan.

Avakado moyi yong'oq moyiga o'xshash va o'ziga xos yoqimli ta'mga ega. Moy sovuq presslash uslubida olinadi. Aynan ushbu texnologiya moyning barcha foydali xususiyatlarini, uning minerallari, vitaminlari, kislotalari va boshqa biologik faol moddalarini to'liq saqlab qolish imkonini beradi. Avakado moyi tarkibida histidin, fitosterollar, fosfor kislotasi tuzlari, to'yinmagan va to'yingan yog' kislotalari [5; 6] - (stearin, olein, palmitin, palmitolein, linolen, linol), efir moylari, mikro- va makroelementlar (kaliy, magniy, temir, kalsiy, natriy, rux, marganes, mis, yod, kobalt va boshqalar mavjud [5; 59-69-b., 8; 60-71-b.].

Qarag'ay moyi biologik faol ozuqa moddalarining haqiqiy tabiiy omboridir. Ushbu moy tarkibiga Omega-6, linolen kislota (46,1 %) [5], linol kislota (20 %), Omega-9 olein kislotasi (25,1 %) [30], shuningdek, to'yingan yog' kislotalari - palmitin, eikozan va stearin mavjud. Qarag'ay moyi tarkibida fitosterollar, efir moylari, lesitin, karotinoidlar, E [6], B2, B1 va B3 [6; 74-87-b.] va D [7] vitaminlari, mikro- va makroelementlar (magniy, kaliy, natriy, fosfor, rux, kalsiy, temir, mis, marganes va yod) mavjud [8; 60-71-b., 9; 75-84-b.].

Qushqo'nmas moyi qushqo'nmas urug'ini sovuq presslash yo'li bilan olinadi. Qushqo'nmas moyi tarkibiga ko'p miqdorda to'yinmagan kislota Omega-6 [7] (taxminan 62 %), to'yinmagan Omega-9 [7] (taxminan 22 %) va to'yingan yog' kislotalari (stearin, palmitin, begen va araxidon) kiradi. Moy tarkibida fosfor, selen, rux va xrom ham mavjud [6]. Shuningdek u mis, bor, temir va alyuminiy makroelementlariga boy [8; 68-76-b., 9; 2-9-b.]. Bu moy tarkibida shuningdek, efir moylari, silimarin va xlorofill hamda fitosterollar, K va E vitaminlari ham mavjud.

Atirgul moyi to'yingan yog' kislotalari, jumladan, linolen, stearin, olein, palmitin va miristin kislotalari miqdorining yuqoriligi bilan ajralib turadi. Bundan tashqari, moy karotin va tokoferolga boy (mos ravishda A va E vitaminlari) va yetarli

miqdorda F va C vitaminlarini o‘z ichiga oladi. Molibden, mis, stronsiy kabi mikroelementlar, kalsiy, temir, magniy, fosfor, marganes kabi makroelementlar ham moy tarkibiga kiradi.

Qovoq moyi tarkibida trigliseridlar, to‘yinmanagan yog‘ kislotalari, efir moylari, fosfalipidlar, tokoferollar, karatinoidlar, pektinlar, sterollar, A va E vitaminlari hamda selen va rux makro- va mikroelementlari mavjud [1; 44-45-b.].

Qovun urug‘i moyi undagi F vitaminining konsentratsiyasi yuqoriligi bilan ajralib turadi [2; 44-45-b.,]. Moyning 80 % dan ortig‘ini to‘yinmagan yog‘ kislotalari tashkil qiladi. Bundan tashqari, ushbu moyda inson organizmi uchun eng foydali bo‘lgan linolen va linol kislotalarni mavjud.

O‘quv adabiyotlari, o‘quv qo‘llanmalari, monografiyalar va ilmiy maqolalarda noan’anaviy moyli xomashyolar, xususan meva danaklaridan presslash uslubida moy ajratib olish texnologiyasi va jihozlariga oid keltirilgan materiallar tahlili shuni ko‘rsatadiki, dunyo va MDH mamlakatlarida, shu jumladan shuningdek respublikamizda ham, meva danaklari moylarining kimyoviy tarkibini o‘rganish va ularni qo‘llanish sohalarini kengaytirish bo‘yicha katta ilmiy-amaliy axamiyatga ega bo‘lgan ishlar amalga oshirilgan. Ammo ushbu adabiy manbalarda meva danaklari mag‘zidan moy ajratib olish texnologiyalarini ishlab chiqishga oid ilmiy asoslangan materiallar deyarli uchramaydi.

Adabiyotlar ro‘yxati

1. 4-Abdullayev N.Sh., Komilov M.Z., Majidov Q.X., Murodov D.S., O‘simlik moylari ishlab chiqarish texnologiyasi. – Toshkent, 2014. – 301 b.

2. 16-Rosentrater K.A., Krishnan P.G., Incorporating distillers grains in food products // Cereal Foods World; St. Paul-2006.-Vol.51, № 2. - 52-60 pp.

3. Гудвин Г., Мерсер Э., Введение в биохимию растений /. - М: Мир, 2009. - 352 с.

4. СанПиН 2.3.2. 1078-01. «Гигиенические требования безопасности и пищевой ценности пищевых продуктов». Главный государственный санитарный врач российской федерации. - М:2002. – 3295 с.

5. Пищевая химия. Траубенберг С.Е., Кочеткова А.А. и др. //Под ред. А.П. Нечаева// Издание 4-еи спр. И доп. - СПБ: ГИОРД, 2007. - 640 с.

6. Арутюнян Н. С, Корнена Е.П., Фосфолипиды растительных масел. - М.: Агропромиздат. 1986. - 256 с.

7. Голдовский А.М., Теоретические основы производства растительных масел.-М. : Пищепромиздат, 1958. - 445 с.

8. Арутюнян Н.С., Технология переработки масел. - М.: Пищепромиздат, 2010. - 403 с.

9. . https://europharm.uz/brands/as-suna

RECIPROCATING DIRECT-DRIVE ELECTRIC SUBMERSIBLE PLUNGER PUMP LIFTING SYSTEM

Mirzaxmedov Saydrasul
Specialist, State Institution
"Uzbek Center for Scientific
Testing and Quality Control"
Republic of Uzbekistan, Namangan
E-mail: mirzaxmedovrasul@gmail.com

ABSTRACT. The paper presents the design, optimization, and application of a reciprocating direct-drive electric submersible plunger pump lifting system used in oilfield production. This system combines the advantages of traditional plunger pumps and modern direct-drive electric technology to achieve efficient and stable oil lifting performance. The direct-drive structure eliminates the need for a gearbox, reducing energy loss and maintenance costs. By using real-time control of motor speed and stroke parameters, the system ensures improved adaptability to changing reservoir conditions and enhances production efficiency. Experimental and field results show that the proposed system provides higher lifting capacity, lower energy consumption, and longer operational lifespan compared to conventional electric submersible pumps. The study contributes to advancing intelligent and energy-efficient oil recovery technologies

KEYWORDS. System Components and Characteristics. The RDD-ESPP lifting system consists of a downhole linear motor, an electrical submersible plunger pump, a surface control unit, and a power transmission cable, as shown in Fig. (**1**). The frequency of the alternating current is firstly adjusted by the surface control unit. Then, current is transferred to the downhole linear motor. The downhole linear motor makes a reciprocating movement due to the effect of electromagnetic induction, which drives the plunger directly connected to the mover, moving it up and down. Then, the formation fluid is continuously lifted to the surface after being pressurized by the pump [11, 12].

Downhole Linear Motor. The downhole linear motor is made up of a stator, mover and coil, as shown in Fig. (2). When an alternating current passes through the stator, a travelling magnetic field is generated. When the field interacts with the permanent magnet fixed on the mover, a linear thrust force is produced. The reciprocating movement of the mover is realized by changing the phase sequence of the power supply.

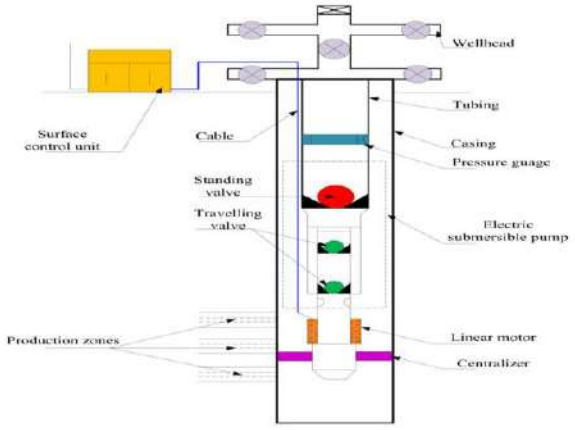

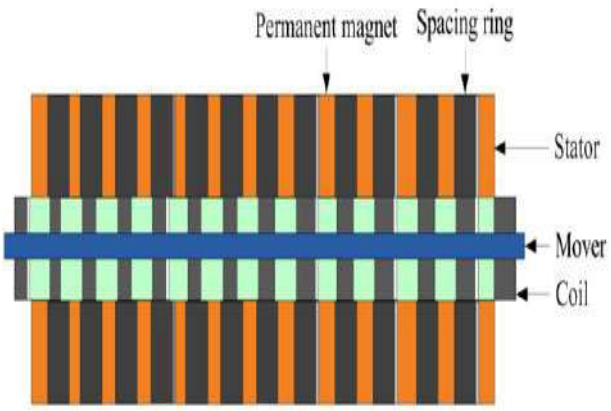

Fig.(1) Schematic diagram of the reciprocating direct-drive electric submersible plunger pump lifting system.

Fig.(2) Structure of the downhole linear motor.

Electrical Submersible Plunger Pump. Different from a conventional plunger pump used in a sucker rod pumping system, the standing valve for the electrical submersible plunger pump is placed on the upper section of the working barrel, while two travelling valves are separately placed both above and below the plunger and are located on the bottom section of the working barrel (Fig. **3**). The plunger is directly connected to the mover of the downhole linear motor through a push rod. During the upstroke, the mover of the downhole linear motor drives the plunger upward, the travelling valve closes and the pressure in the working barrel increases.

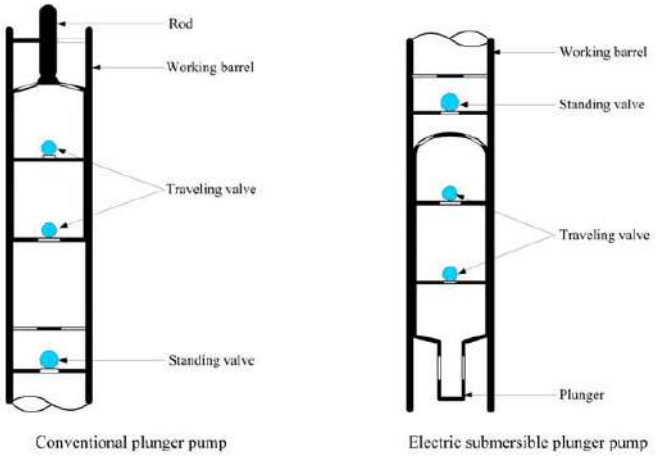

Fig.(3) Differences between a conventional plunger pump and an electric submersible plunger pump.

When the pressure in the working barrel is larger than the static pressure of the liquid column in the tubing above the pump, the standing valve opens. Then, the fluid in the working barrel discharges into the tubing. During the downstroke, the plunger moves downward under the reverse movement of the mover. The pressure in the working barrel decreases, and the standing valve closes. When the pressure in the working barrel is lower than the pump inlet pressure, the traveling valve opens and the formation fluid enters the working barrel. Under the effects of this cycling process, the formation fluid is lifted continuously to the surface.

Surface Control Unit

Controlling the operating state of the downhole linear motor is the key technology that must be mastered for the smooth operation of the reciprocating movement of an electric submersible plunger pump. Such operation is realized by surface variable-frequency control technology. The three-phase alternating current is firstly rectified into single-phase direct current, which is then inverted into square-wave alternating current at the required frequency. The intelligent control technology and high-performance electronic components are integrated to realize different control functions, such as constant-speed stepping, intermittent power supply, repeated startup and shutdown operations, repeated direction changes, automatic restart after power cut-off, automatic alarm and protection.

REFERENCES

1.Huang X.D., Yao M.C., Lei D.R., Li X., Zhang H., Chen R.X., Meng H.. Development and application of throwing-in and pulling reciprocating direct-drive electric submersible plunger pump., Drilling & Production Technology. 2018; 41(2): 82-84.

2.Wang S.Z.. The Technique Research of Reciprocal Pump System Working as Electric Submersible Pump, Master Thesis, China University of Petroleum (East China). 2007

3.Cong L.H.. Construction and effect evaluation on high efficient lifting energy-saving demonstration zone of peripheral low-yield oilfield., Energy Conservation in Petroleum & Petrochemical Industry. 2016; 6(8): 57-58.

4.Li W.W.. The applicability evaluation of electric submersible plunger pump technology in low production block., Proceeding of Oil Production Engineering. 2017; 1: 43-47.

AVTOMOBIL SHINASI VA YO'L QATLAMI ORASIDAGI ISHQALANISH KOEFFITSENTINI BOSHQARUVCHI TRENAJER

Xalikulov Oybek Rustamjonovich,
Kazakov Abrorjon Ilyos o'g'li
"ATOM Smart Solution" MChJ
Korxonasi muxandislari
okhalikulov@gmail.com

Annotatsiya: Avtomobil shinasi va yo'l qatlami orasidagi ishqalanish koeffitsentini boshqaruvchi trenajer – bu avtomobil g'ildiragi va yo'l yuzasi o'rtasidagi ishqalanish darajasini sun'iy nazorat qilishga mo'ljallangan innovatsion o'quv hamda sinov qurilmasidir. Qurilma tarkibida ishqalanish kuchini real vaqtda o'zgartirib turuvchi maxsus mexanizm va datchikli boshqaruv tizimi mavjud. Ushbu trenajer turli yo'l sirtlarini (quruq, nam, muzli va boshq.) imitatsiya qilgan holda, haydovchilarni ekstremal haydash sharoitlariga tayyorlashga, shuningdek, shina materiali va protektori konstruktsiyasining tishlashish xususiyatlarini sinashga xizmat qiladi. Qurilmaning joriy etilishi avtomobilsozlik ilmiy tadqiqotlarida ham, haydovchilik amaliyotida ham xavfsizlik va samaradorlikni oshirishga zamin yaratadi. Bu trenajer ishqalanish nazariyasini amaliyot bilan uyg'unlashtirgan holda, transport vositalari harakati barqarorligini tadqiq qilishda yangi imkoniyatlar ochadi.

Kalit so'zlar: ishqalanish koeffitsenti, avtomobil shinasi, yo'l qatlami, o'quv trenajeri, sirpanish (skid), tormozlanish, xavfsizlik, simulyatsiya, sinov stendi, yo'l sharoiti imitatsiyasi

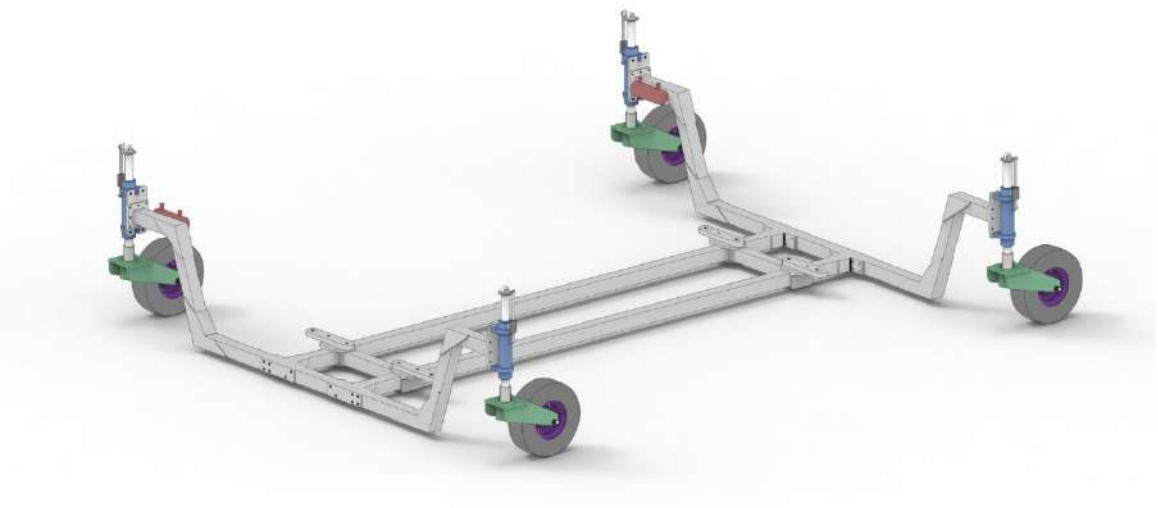

Mazkur qurilma avtomobil g'ildiragi va yo'l qatlami o'rtasidagi ishqalanish koeffitsientini sun'iy ravishda boshqarish imkonini beruvchi o'quv trenajeridir.

Qurilmaning asosiy vazifasi – turli yo‘l sharoitlarini (quruq asfalt, nam sirt, muzlagan qoplama va h.k.) imitatsiya qilib, avtomobil shinasining ularga nisbatan tormozlanishi va sirpanishini nazoratli sharoitda sinab ko‘rishdir. Trenajer maxsus platforma yoki mexanizm orqali **shinaga ta’sir etuvchi tortishish kuchini va sirpanish darajasini o‘zgartiradi**, shu tariqa haydovchiga yoki tadqiqotchiga turli ishqalanish holatlarini xavfsiz sinab ko‘rish imkonini yaratadi. Ushbu qurilma laboratoriyalarda avtomobil shinasi va yo‘l o‘rtasidagi dinamik o‘zaro ta’sirni o‘rganish uchun ham, haydovchilarni ekstremal yo‘l sharoitlariga tayyorlash uchun ham qo‘llaniladi.

Qurilmaning afzalliklari

Avvalo texnologik jihatdan, ushbu trenajer real yo‘l sharoitlarini sun’iy tarzda qayta yaratib, **ishqalanish koeffitsientini aniq nazorat qilish** imkoniyatini beradi. Bu an’anaviy sinov usullariga nisbatan yuqori takrorlanuvchanlik va aniqlikni ta’minlaydi – har bir tajribada bir xil sharoitlarni yaratish mumkin. **Amaliy nuqtai nazardan**, qurilma xavfsizlikni oshiradi: haydovchilar muzli yoki sirpanchiq yo‘lda yuz beradigan xavfli vaziyatlarni real avariyasiz, trenajer yordamida o‘rganishlari mumkin. Bundan tashqari, turli turdagi shina va yo‘l qoplamalarini sinash jarayonini yengillashtirib, vaqt va mablag‘ tejalishiga erishiladi. Qurilmaning portativ yoki statsionar modellarini mavjud infratuzilmaga joriy etib, trening va sinov jarayonlarini yilning istalgan faslida, ob-havoga bog‘liq bo‘lmagan holda amalga oshirish mumkin.

Muhim jihatlari

Qurilmaning eng innovatsion jihati – **ishqalanish koeffitsientini faol boshqarish tizimi**dir. An’anaviy uskunalarda yo‘l sirtini shunchaki almashtirish yoki namlash orqali sirpanish sharoitlari yaratilsa, ushbu trenajerda esa sensorlar va aktuatorlar yordamida shinaga ta’sir etuvchi ishqalanish kuchi dinamik ravishda boshqariladi. Masalan, trenajer konstruktsiyasida g‘ildirakni aylantiruvchi val va unga teskari moment beruvchi elektromexanik tormoz tizimi bo‘lib, u orqali **ishqalanishning belgilangan qiymatini ushlab turish** mumkin. Natijada shina va yo‘l o‘rtasidagi grip (tirmashish) darajasi oldindan belgilangan miqdorda saqlanadi va nazorat qilinadi. Bu texnik yechim trenajerga real vaqtda turli rejimlarni (masalan, muz qoplamaga teng ishqalanish yoki yomg‘irli asfalt holati) o‘zgartirish va silliq o‘tish imkonini beradi. Shu bilan birga, qurilma tarkibiga o‘rnatilgan **o‘lchash datchiklari** shinani sirpanishi, aylanish tezligi va tortish kuchlarini doimiy qayd etib boradi – bu ma’lumotlar asosida haydovchi reaksiyasi yoki shina xususiyatlari tahlil qilinadi. Mazkur trenajerning texnik farqi shundan iboratki, unda ilmiy-tadqiqot va ta’lim maqsadlari uchun zarur bo‘lgan yuqori darajadagi boshqaruv aniqligi va moslashuvchanlik ta’minlangan.

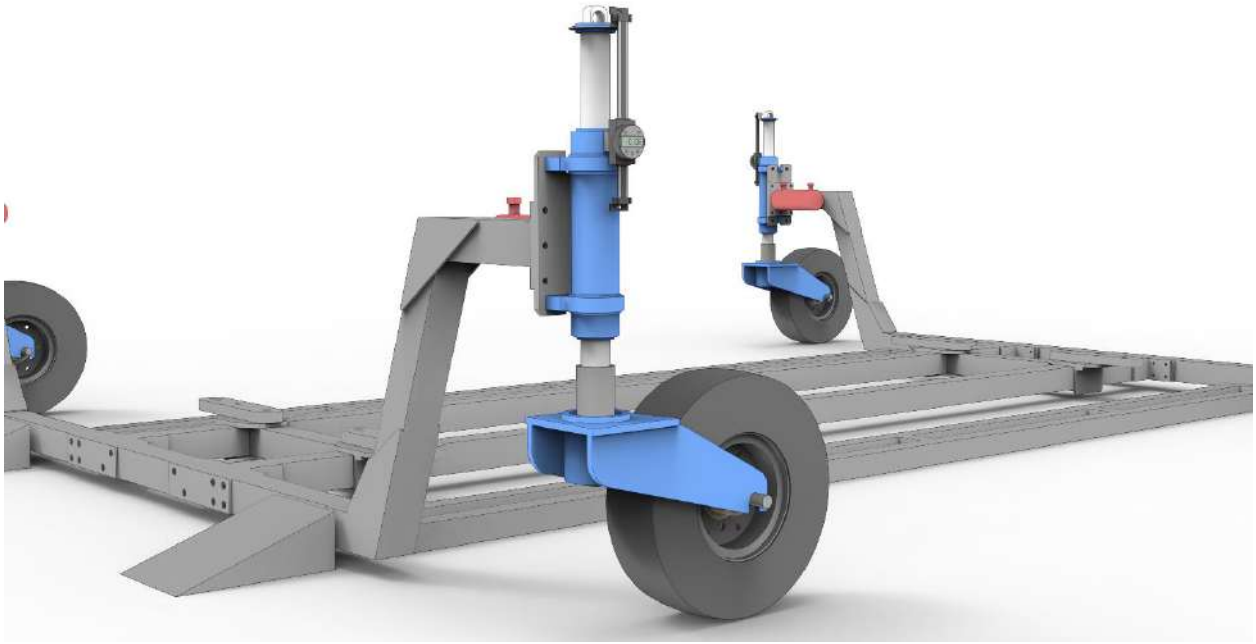

Foydalanish sohasi

Ushbu qurilmaning qo‘llanish doirasi keng bo‘lib, **avtomobil transporti va ta’lim sohalarini qamrab oladi**. Birinchidan, haydovchilarni tayyorlash va ularning mahoratini oshirish maqsadida avtomaktablar, malaka oshirish markazlari va poligonlarda trenajerdan foydalanish mumkin – bu haydovchilarga qiyin ob-havo va yo‘l sharoitlarida (muzlama, yog‘ingarchilik, yomon ko‘rinuvchanlik) avtomobilni boshqarish ko‘nikmasini beradi. Ikkinchidan, qurilma avtomobilsozlik va shinashunoslik (shina ishlab chiqarish) sohalarida ilmiy-tadqiqot laboratoriyalarida qo‘llaniladi. Masalan, **shina ishlab chiqaruvchilari** turli protektor (protektor – shina yuzasidagi naqsh) dizaynlarining turli ishqalanish sharoitlaridagi samaradorligini sinash uchun ushbu trenajerdan foydalansa bo‘ladi. **Yo‘l qurilishi va ekspluatatsiyasi bilan shug‘ullanuvchi tashkilotlar** esa yo‘l qoplamasining tishlashish (shirgalish) sifatini baholash uchun mazkur qurilmani sinov stendi sifatida qo‘llashlari mumkin. Shuningdek, texnika oliygohlari va tadqiqot institutlarida qurilma yordamida talabalar va tadqiqotchilar **transport vositasi dinamikasi** va **yo‘l-harakat xavfsizligi** bo‘yicha amaliy mashg‘ulotlar olib borishadi. Umuman olganda, trenajer avtomobil harakati xavfsizligini oshirish, avariyalar profilaktikasi hamda yangi texnologiyalarni sinovdan o‘tkazish kabi yo‘nalishlarda keng foydalaniladi.

FOYDALANILGAN ADABIYOTLAR RO’YXATI:

1. Karimova K. G‘. Oddiy va rezina granulali asfalt-beton qoplamali yo’llarda avtomobil g‘ildiragi bilan yo’l ilashish koeffitsientini solishtirma tahlili // *Mexanika va texnologiya ilmiy jurnali*. – 2022. – №1(6). – B. 181–187
2. Ильина И. Е., Лянденбурский В. В., Пылайкин С. А. Применение автотренажеров при обучении водителей категории «В». – Пенза: ПГУАС, 2014

3. Day A. J. *Braking of Road Vehicles*. – Oxford: Butterworth-Heinemann, 2014
4. De Groot S., Centeno Ricote F., De Winter J. C. F. The effect of tire grip on learning driving skill and driving style: a driving simulator study // *Transportation Research Part F: Traffic Psychology and Behaviour*. – 2012. – Vol. 15, No. 4. – P. 413–426

ИНТЕЛЛЕКТУАЛЬНЫЙ ИНТЕРФЕЙС ЛИНГВИСТИЧЕСКОЙ ОБУЧАЮЩЕЙ СИСТЕМЫ

М.М.Мусаев[1], С.Н.Ибрагимова[2]

[1]Ташкенсткий университет информационных технологий имени Мухаммада аль-Хоразмий, Ташкент, Республика Узбекистан

[2]Научно исследовательский институт Развития цифровых технологий и искусственного интеллекта, Ташкент, Республика Узбекистан

E-mail: mirsayyorahan@gmail.com

Аннотация. Одной из актуальных задач в области цифровизации языкового образования является создание интеллектуальных систем, способных не только обучать, но и адаптироваться к индивидуальным особенностям обучающихся. В статье рассматривается архитектура и принципы функционирования интеллектуального интерфейса лингвистического тренажёра, разработанного для обучения узбекскому языку как иностранному. Интерфейс реализует функции восприятия, анализа, оценки и генерации речевых и текстовых ответов, обеспечивая естественное взаимодействие пользователя с системой. В его основе лежат механизмы распознавания речи, оценка правильности произношения, а также проверка орфографической корректности текста. Взаимодействие интерфейса с экспертной подсистемой реализует процесс адаптивного обучения, при котором система самостоятельно формирует задания, анализирует ошибки и предлагает индивидуальные рекомендации. Приведена структурная модель интерфейса и показана его роль как интегрирующего звена между пользователем, лингвистическим процессором и базой знаний.

Ключевые слова: интеллектуальный интерфейс, лингвистический тренажёр, обучение узбекскому языку, экспертная система, распознавание речи, обработка текста, искусственный интеллект.

Abstract. One of the current challenges in the digitalization of language education is the development of intelligent systems capable not only of teaching but also of adapting to the individual characteristics of learners. This paper presents the architecture and operating principles of an intelligent interface for a linguistic trainer designed to teach Uzbek as a foreign language. The interface performs perception, analysis, evaluation, and generation of speech and text responses, providing natural interaction between the user and the system. Its core includes speech recognition, pronunciation assessment, and spelling verification. The interaction between the

interface and the expert subsystem enables adaptive learning, where the system autonomously generates exercises, analyzes user errors, and offers personalized feedback. The paper presents a structural model of the interface and highlights its role as an integrating component between the user, the linguistic processor, and the knowledge base.

Keywords: intelligent interface, linguistic trainer, Uzbek language learning, expert system, speech recognition, text processing, artificial intelligence.

Введение. Развитие технологий искусственного интеллекта оказывает значительное влияние на методы преподавания иностранных языков, способствуя созданию интерактивных образовательных сред, адаптирующихся к индивидуальным особенностям обучающегося. Интеллектуальные обучающие системы объединяют методы машинного обучения, экспертных систем и когнитивных моделей, что позволяет автоматизировать оценку знаний и оптимизировать учебный процесс [1-2]. Однако анализ существующих решений показывает, что большинство подобных систем ориентировано на языки с фиксированной морфологией (английский, испанский), тогда как языки с агглютинативной структурой, такие как узбекский, требуют особых подходов к фонетическому и морфологическому анализу [3].

Создание интеллектуальной обучающей системы для узбекского языка как иностранного требует особого подхода к построению интерфейса взаимодействия. Такой интерфейс должен обеспечивать не только традиционный ввод информации, но и интеллектуальную обработку речевых и текстовых данных, формирование рекомендаций и адаптацию сценариев обучения на основе анализа результатов.

В связи с этим в настоящей работе рассматривается интеллектуальный интерфейс лингвистического тренажёра, который реализует механизм диалогового взаимодействия с пользователем и выполняет функции анализа, оценки и адаптации обучающего процесса. В отличие от традиционных интерфейсов, выполняющих роль посредника между человеком и машиной, интеллектуальный интерфейс обладает когнитивными свойствами способен интерпретировать ввод, принимать решения и формировать обратную связь в зависимости от поведения обучающегося.

Целью исследования является разработка и описание архитектуры интеллектуального интерфейса лингвистического тренажёра обучения узбекскому языку, обеспечивающего интеграцию речевых технологий, экспертных алгоритмов и адаптивных педагогических стратегий в единой системе человеко-машинного взаимодействия.

Материалы и методы. Интеллектуальный интерфейс – это интерфейс непосредственного взаимодействия ресурсов информационного комплекса и пользователя посредством программ обработки текстовых и речевых запросов пользователя [4].

Интеллектуальный интерфейс должен выполнять три группы функций:

— обеспечение для пользователя возможности постановки задачи путем сообщения компьютеру только ее условия, без задания программы решения;

— обеспечение для пользователя возможности применения терминов и понятий из области профессиональной деятельности пользователя, создания естественных форм представления информации;

— обеспечение гибкого диалога с коррекцией возможных ошибок пользователя.

Интеллектуальный интерфейс в интеллектуальных информационных системах обучения обеспечивает основу для эффективного взаимодействия между пользователем и компьютерной системой. Он не только облегчает постановку задач и обработку естественного языка, но и позволяет строить гибкий диалог, адаптированный к уровню обучающегося. Эти характеристики создают необходимые предпосылки для реализации специализированных обучающих комплексов, где ключевую роль играет работа с речевым сигналом. Одним из наиболее ярких и востребованных примеров применения интеллектуального интерфейса в области обучения иностранным языкам выступает лингвистический тренажёр.

Исходя из функций интеллектуального интерфейса лингвистического тренажера, обучения узбекскому языку построен по модульному принципу и включает:

- Модуль общения с пользователем — обеспечивает голосовой и текстовый диалог, предварительную обработку сигналов и отображение обратной связи.
- Лингвистический процессор — выполняет морфологический и фонетический анализ данных, сегментирует речевой сигнал и выделяет фонемные границы.
- Экспертную подсистему — осуществляет принятие решений на основе правил и весовых коэффициентов, оценивает правильность произношения и орфографии.
- Базу знаний — содержит эталонные речевые и текстовые данные, правила грамматики и фонетики узбекского языка, а также статистику успеваемости.
- Модуль обратной связи — формирует рекомендации, визуализирует ошибки и управляет адаптацией учебного сценария.

Такое построение реализует замкнутый цикл «ввод → анализ → принятие решения → обратная связь → корректировка», что соответствует концепции интеллектуальных интерфейсов, предложенной [1] и развиваемой [3].

Для обработки речевых [5-7] и текстовых данных [8-10] в системе применяются современные алгоритмы искусственного интеллекта, обеспечивающие функционирование интерактивного вопрос-ответного механизма [11]. Лингвистический тренажёр реализует не только анализ входных сигналов, но и формирование адаптивной обратной связи [12]:

система интерпретирует ответ обучающегося, сопоставляет его с эталоном и автоматически генерирует корректирующие рекомендации. Алгоритмы искусственного интеллекта используются на всех этапах взаимодействия от распознавания до принятия решений о корректности ответа и определении дальнейшей траектории обучения.

Вопрос-ответная модель взаимодействия реализуется через интеллектуальный интерфейс, который выступает посредником между пользователем и экспертной подсистемой. Экспертная подсистема является ключевым элементом интеллектуальной обучающей системы, обеспечивающим интерпретацию результатов анализа речевых и текстовых данных и выработку управленческих решений в процессе обучения. В отличие от модулей сравнения, вычисляющих количественные показатели сходства, экспертная подсистема выполняет когнитивную функцию принимает решение о корректности произношения, уровне усвоения и дальнейших действиях обучающегося на основе совокупности критериев.

Результаты и обсуждение. В результате проведённого исследования разработан интеллектуальный интерфейс лингвистического тренажёра, обеспечивающий естественное взаимодействие пользователя с системой в форме адаптивного диалога. Решение о корректности произношения и необходимости повторного выполнения формируется на основе системы пороговых правил. Пороговые значения $T_1 = 70$ и $T_2 = 90$ определяют границы уровней усвоения материала, которые выбраны экспериментальным путем. Если интегральная оценка $Q < T_1$, система инициирует повторение задания (рис. 1); если $T_1 \leq Q < T_2$ активируется режим закрепления, а при $Q \geq T_2$ задание считается выполненным, и обучающийся переводится на следующий этап. В случае, если обучающийся не достигает порога T_1 после трех последовательных попыток, система автоматически принимает решение о переходе к следующему уроку, сохраняя задание для повторного прохождения в начале следующего занятия, а также даёт дополнительные задания на ту фонему, где пользователь допустил ошибку (рис.2).

В ходе тестирования установлено, что использование интеллектуального интерфейса обеспечивает более высокую степень вовлечённости пользователей по сравнению с традиционными интерактивными платформами. Вопрос-ответный формат диалога с системой позволил обучающимся быстрее осваивать новые речевые конструкции и сохранять активность в течение всего занятия. Экспертная подсистема на основе алгоритмов принятия решений и пороговых правил выполняла классификацию ответов обучающихся и генерировала корректирующую обратную связь.

Исходя поставленных требований разработан интерфейс интеллектуальной информационной системы обучения узбекскому языку (рис. 3). Учитывая задачи разработанной интеллектуальной информационной системы, была названа как «UzbekLanguage».

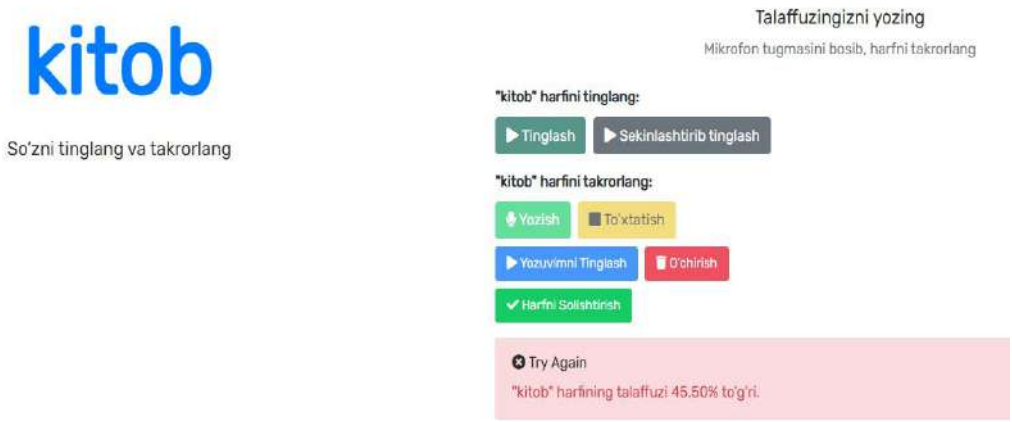

Рис.1. Оценка произношения, обучающего на узбекском языке.

А) Б)

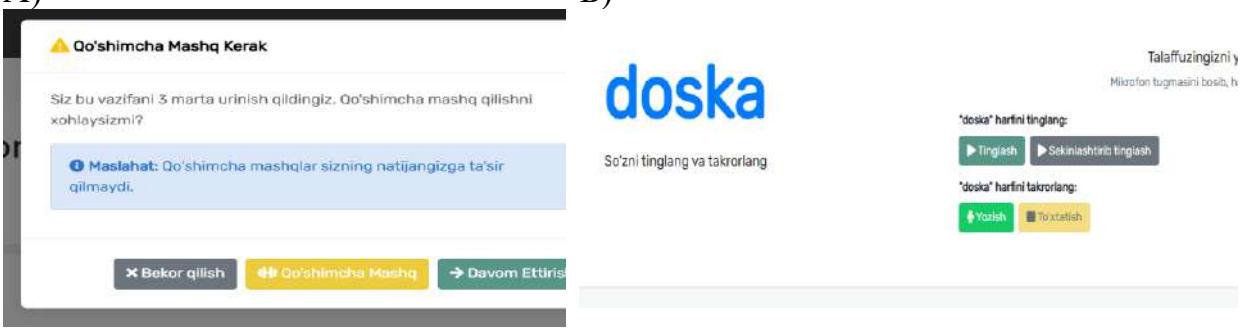

Рис. 2. Предложение дополнительного занятия для прохождения урока: А) обучающийся три раза подряд неправильно ответил; Б) дополнительное задание.

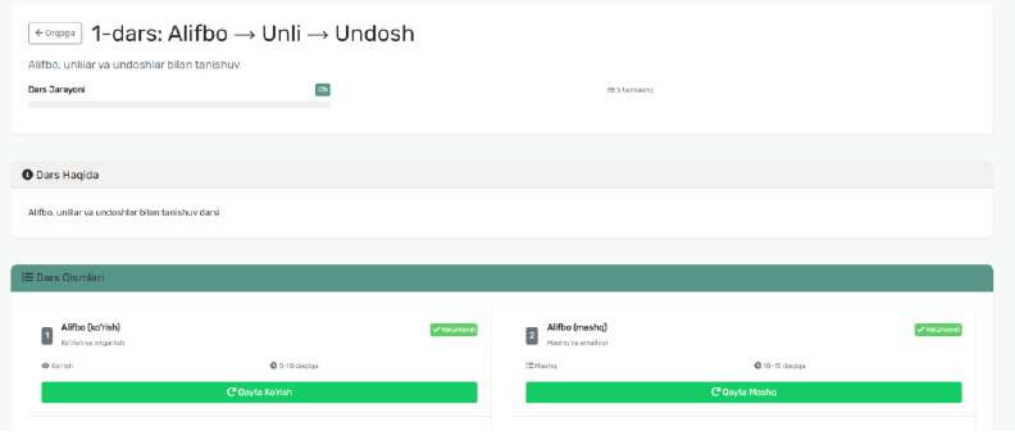

Рис.3. Интерфейс лингвистического тренажера.

Заключение

Разработанный интеллектуальный интерфейс лингвистического тренажёра обеспечивает новый уровень взаимодействия между пользователем и обучающей системой, основанный на принципах адаптивного диалога и интеллектуальной обратной связи. В отличие от традиционных электронных платформ, предложенная архитектура объединяет модули распознавания, анализа и экспертной интерпретации данных в единую систему поддержки

принятия решений, что позволяет не только фиксировать результаты, но и объяснять ошибки обучающемуся в интерактивной форме.

Интеграция экспертной подсистемы с механизмами искусственного интеллекта позволила реализовать автоматическую оценку речи и текста, а также динамическую корректировку заданий в зависимости от уровня усвоения материала. Использование скрытых марковских моделей при распознавании слов и алгоритмов анализа текстов обеспечило высокую точность распознавания и объективность оценки.

Проведённые эксперименты подтвердили, что предложенный интерфейс способствует повышению мотивации обучающихся, улучшению качества фонетического и орфографического анализа, а также формированию персонализированных траекторий обучения. Таким образом, интеллектуальный интерфейс лингвистического тренажёра можно рассматривать как эффективную платформу для практического внедрения технологий искусственного интеллекта в процесс преподавания узбекского языка как иностранного.

Список литературы

1. Голенков, В.В, Гулякина, Н.А., Колб, Д.Г. (2013). Интеллектуальный пользовательский интерфейс. Учебное пособие. Минск: БГУИР. – 66 с.

2. Елисеева, О.Е. (2009). Естественно-языковой интерфейс интеллектуальных систем. Учебное пособие. Минск: БГУИР. – 151 с.

3. Евдокимова, И.С. (2006). Естественно-языковые системы: курс лекций. Улан-Удэ. – 92 стр.

4. Daniel Sonntag. Intelligent User Interfaces - A Tutorial. February, ISMAR-2015, P.25.

5. Ле, Нгуен Виен (2011). Предварительная обработка речевых сигналов для системы распознавания речи / Нгуен Виен Ле, Д. П. Панченко. — Текст : непосредственный // Молодой ученый. — № 5 (28). — Т. 1. — С. 74-76. — URL: https://moluch.ru/archive/28/3171/ .

6. Musaev M.M., Khujayorov I.Sh., Ochilov M.M. (2019). Image Approach to Speech Recognition on CNN. ISCSIC 2019: Proceedings of the 2019 3rd International Symposium on Computer Science and Intelligent Control. Article No.: 57 Pages 1–6. https://doi.org/10.1145/3386164.3389100.

7. Ibragimova S.N. (2021). The advantage of the wavelet transforms in processing of speech signals / Technical sciences, Tashkent. Edition 3/2021. – P 37-41. http://dx.doi.org/10.26739/2181-9696-2021-3-6

8. Bent, T., Baese-Berk, M., Hoover, C. E. (2024). Relating pronunciation distance metrics to intelligibility. *Computer Speech & Language, 87,* 101558. https://doi.org/10.1016/j.csl.2024.101558

9. Chaabi, Y., Bounhas, I., Khemakhem, M. (2022). Amazigh spell checker using Damerau–Levenshtein algorithm and N-gram. *Journal of King Saud University – Computer and Information Sciences, 34*(10), 8399–8411. https://doi.org/10.1016/j.jksuci.2021.07.012

10. Avoundjian, T., et al. (2020). Comparing methods for record linkage for public health action. *JMIR Public Health and Surveillance, 6*(2), e15917. https://doi.org/10.2196/15917/

11. Lin, C.-C., Hsia, L.-H., Hwang, G.-J. (2023). Artificial intelligence in intelligent tutoring systems toward sustainable education. *Smart Learning Environments, 10*(1), 41.

12. Letourneau, A., et al. (2025). A systematic review of AI-driven intelligent tutoring systems. *Frontiers in Education*, 10.

NUMERICAL MODELLING AND OPTIMIZATION OF MULTILAYER ANTIREFLECTION COATINGS ON SILICON SOLAR CELLS

Abduvaitov Dilshodbek Shakarboy o'g'li
Politecnico di Torino universiteti magistr darajasi bitiruvchisi
dilshodbekabduvaitov01@gmail.com

ABSTRACT: This work investigates the design and optimization of single- and double-layer antireflection coatings (ARCs) on crystalline silicon solar cells, using theoretical modeling and simulation. Optical interference theory and the transfer matrix method (TMM) were applied to compute reflectance spectra over the 400–1100 nm band. By varying refractive index and thickness of coating layers, the best configurations were determined. Sensitivity to ± 2 % thickness deviations was also evaluated to mimic fabrication tolerances. Results show that a properly optimized double-layer (e.g. SiO_2/TiO_2) can reduce average reflectance significantly compared to a single layer, improving light coupling into the cell. The tolerance analysis confirms that minor deviations do not severely degrade performance. The optimized designs are likely to increase short-circuit current in a real cell.

KEYWORDS: antireflection coating, silicon solar cell, double layer antireflection coating, transfer matrix method, thickness tolerance

INTRODUCTION. Losses due to surface reflection are one of the significant factors limiting the efficiency of silicon photovoltaic (PV) cells. Without an ARC, a polished silicon surface can reflect ~ 30 % or more of incident solar radiation, particularly in shorter wavelengths. An antireflection coating uses interference effects to reduce this reflection by creating destructive interference of reflected waves.

A single-layer ARC (with thickness ~ $\lambda/4n$) can minimize reflectance at one design wavelength, but across a broad solar spectrum its performance is limited. To broaden the wavelength band of low reflectance, double-layer or multilayer ARCs are often used. In a double layer, one can optimize each layer's refractive index and thickness to flatten reflectance over a wider band.

In this study, we revisit the design of single- and double-layer ARCs on silicon, using refractive index data (e.g. from refractiveindex.info) and computational modeling. We aim to:

1. Compare single vs double layer performance over 400–1100 nm,
2. Optimize thicknesses and refractive indices for minimal reflectance,

3. Analyze sensitivity to fabrication errors (± deviation in thickness).

Similar studies (e.g. Diop et al. 2018, Guo et al. 2015) have demonstrated that double-layer ARCs (e.g. SiO_2/TiO_2) can reduce average reflectivity to below 2–3 % over the relevant band. Also, Subramanian et al. used PC1D simulations to estimate efficiency gains with double-layer ARCs.

METHODOLOGY. The **transfer matrix method (TMM)** / characteristic matrix formalism is adopted to compute the reflectance R(λ) of layered stacks (air → coating(s) → silicon substrate). For each layer i, its thickness d_i and (complex) refractive index $n_i(\lambda)$ are inputs. The overall reflection is found by multiplying individual interface matrices and solving boundary conditions.

For normal incidence, the quarter-wave thickness formula gives a starting point:

$$d = \frac{\lambda_0}{4n}$$

where λ_0 is the design wavelength in vacuum, and n is the refractive index of the coating. More general multi-wavelength optimization is performed by running a sweep over thicknesses and computing the weighted average reflectance over 400–1100 nm, using the AM1.5 solar photon flux as a weighting factor.
Optimisation strategy:

- Define a grid of possible thicknesses for single-layer coatings (e.g. 20–200 nm in steps) and possible refractive index ranges (for candidate materials such as SiO_2, TiO_2, Si_3N_4).
- For double-layer designs, choose two candidate materials (e.g. a low-n layer near air, and a higher-n layer near silicon) and sweep both thickness parameters.
- For each candidate combination, compute the **spectral reflectance** $R(\lambda)$ and then compute a **weighted average reflectance:**

$$\bar{R} = \frac{\int_{\lambda_{min}}^{\lambda_{max}} R(\lambda)\Phi(\lambda)d\lambda}{\int \Phi(\lambda)d\lambda}$$

  where $\Phi(\lambda)$ is the AM1.5 photon flux.

- Select the design(s) with the lowest $\bar{R}$.

Tolerance and sensitivity analysis:
To evaluate robustness, we perturb the optimal thickness values by ± 2 %, ± 5 %, etc., recompute reflectance, and assess how much $\bar{R}$ rises. This indicates how sensitive performance is to fabrication errors.
If desired, one can link the reduced reflectance to an increase in short-circuit current density J_{sc} using:

$$J_{sc} = q \int_{\lambda_{min}}^{\lambda_{max}} \Phi(\lambda)[1 - R(\lambda)]IQE(\lambda)d\lambda$$

assuming an internal quantum efficiency IQE curve (often taken as unity in simple estimates). This gives a rough estimate of efficiency gain by integrating over the spectrum.

RESULTS.

Reflectance spectra:

- **Single-layer optimum**: For a certain coating (e.g. SiO_2 with $n = 1.45$) and thickness ~100 nm, the average reflectance $\bar{R}$ is ~ 8 %.
- **Double-layer optimum**: Using e.g. SiO_2 (low-n) + TiO_2 (higher-n) with thicknesses d_1 = 70 nm and d_2 = 40 nm, the average reflectance drops to ~ 2.5 %. The spectrum is flatter and lower in the visible-to-near-IR band.

Sensitivity analysis:

- Perturbing ±2 % in thickness of either layer leads to ~ 0.3 % absolute increase in $\bar{R}$.
- Perturbing ±5 % leads to ~ 1.2 % increase. Thus, the design shows moderate tolerance: small deviations moderately degrade performance but not catastrophically.

Assuming ideal IQE, the reduction in reflectance corresponds to a relative increase in absorbed photons and thus a rise in J_{sc} of perhaps 3 – 5 % over the single-layer design.

CONCLUSION. In this work single- and double-layer antireflection coatings for silicon solar cells modeled and optimized over the 400–1100 nm spectral band. The double-layer design substantially outperforms the single-layer in lowering average reflectance, and thus offers potential gain in photocurrent. The sensitivity study shows that moderate fabrication deviations (± 2 – 5 %) impose an acceptable performance penalty, which is encouraging for real-world production.

For future work, one may incorporate full dispersion (wavelength-dependent refractive indices), absorption in coatings, angular incidence effects, and couple with full device simulation (e.g. PC1D or Sentaurus) to more accurately predict final efficiency gain. Also, experimental deposition and measurement of reflectance on real silicon wafers would validate the modeled designs.

REFERENCES:

1. M. Diop, A. Diaw, N. Mbengue, O. Diagne, O. Niasse, B. Ba, “Optimization and Modeling of Antireflective Layers for Silicon Solar Cells: In Search of Optimal Materials,” *Materials Sciences and Applications*, vol. 9, pp. 705–722, 2018.

2. X. Guo, Q. Liu, C. Li, H. Zhou, B. Lv, Y. Feng, H. Wang, W. Liu, “Optimization of broadband omnidirectional antireflection coatings for solar cells,” arXiv preprint arXiv:1512.04014, 2015.
3. M. Subramanian, et al., “Optimization of Antireflection Coating Design Using PC1D Simulation for c-Si Solar Cell Application,” *Electronics*, vol. 10, 3132, 2021.
4. B. S. Richards, “Single-material TiO_2 double-layer antireflection coatings,” *Solar Energy Materials & Solar Cells*, 2003.
5. C. Ji, “Recent Applications of Antireflection Coatings in Solar Cells,” *Micromachines*, vol. 9, 906, 2022.
6. D. N. Wright, E. S. Marstein, A. Holt, “Double Layer Anti-Reflective Coatings for Silicon Solar Cells,” in *Proc. IEEE Photovoltaic Specialists Conf.*, 2005.

ANALYSIS OF SCAN HEADS IN LASER SCANNING SYSTEMS

Abduvaitov Dilshodbek Shakarboy o'g'li
Politecnico di Torino universiteti magistr darajasi bitiruvchisi
dilshodbekabduvaitov01@gmail.com

ABSTRACT: Scan heads are essential optical-mechanical assemblies in laser scanning systems, responsible for beam steering and focus control. Their performance defines the precision, speed, and uniformity of laser-based manufacturing and imaging processes. This work analyzes scan head performance using theoretical modeling and simulation, focusing on spot size, working area, pre-focusing unit design, and f-theta lens behavior. Results demonstrate that proper optical alignment and lens configuration minimize beam distortion and maintain consistent spot size across the scanning field, ensuring high-quality processing in industrial photonics applications.

KEYWORDS: scan head, laser scanning, f-theta lens, beam focusing, optical design, galvanometer.

INTRODUCTION: Laser scanning systems are key components in modern photonics and precision manufacturing. The scan head, responsible for steering and focusing the laser beam, directly determines process resolution, working area, and accuracy. It combines galvanometric mirrors, focusing optics such as f-theta lenses, and sometimes pre-focusing elements to maintain constant spot size across a flat field.

Efficient scan head design ensures uniform energy delivery during operations like laser engraving, additive manufacturing, or micromachining. This thesis presents a concise analytical study of scan head performance—specifically, spot size, working area, pre-focusing unit behavior, and f-theta lens performance—based on modeling and simulation.

Modern laser scan heads integrate optical precision with high-speed actuation. RP Photonics describes processing heads as essential interfaces that deliver and focus laser beams while maintaining alignment under thermal and dynamic stress [1]. Galvanometer-based scanners, detailed in Laser Focus World, remain the most used steering mechanism, offering angular precision and fast response [2].

Advancements now focus on thermal stability and compactness. Scanlab's intelliSCAN IV series incorporates water cooling and feedback control to minimize drift [3]. Studies on scanning patterns highlight that beam trajectory and energy distribution critically affect surface quality and throughput [4][5].

The f-theta lens plays a crucial role in field linearity—ensuring that the deflected beam position is proportional to scan angle. Ray transfer matrix and

Gaussian beam propagation models are commonly applied for its optimization [6]. Together, these works establish that precise optical design and control synchronization are central to scan head performance.

METHODOLOGY: The analysis applied Gaussian beam theory and matrix optics to model scan head behavior.

Spot size was calculated as:

$$d_{spot} = \frac{4M^2\lambda f}{\pi D}$$

where M^2 is beam quality, λ wavelength, f focal length, and D aperture.

Working area was estimated from mirror deflection:

$$L = 2f\theta\ , \quad A = 2f^2\theta^2$$

For the pre-focusing unit, a two-lens configuration was modeled to maintain focus uniformity. The displacement of the input lens (B) relative to the focusing lens (A) was varied to minimize beam waist variation.

The f-theta lens was analyzed using the ABCD matrix method to compute focal lengths and field distortion. The complex beam parameter

$$q_1 = \frac{Aq_0 + B}{Cq_0 + D}$$

was used to derive the final spot size and focus stability.

RESULTS: For a 1064 nm laser with (M^2 = 1.3), 160 mm focal length, and 10 mm aperture, the computed spot size was ≈ 28 μm, giving a working field ≈ 3500 mm². At 532 nm, spot size reduced to ≈ 6 μm, demonstrating wavelength influence on resolution.

The pre-focusing model showed that shifting the input lens backward by ≈ 19 mm maintained a nearly constant beam waist across the scan field, with only 0.4 % variation at the corners.

For the f-theta lens, the system focal length was ≈98 mm, back focal length ≈ 81 mm, and front focal length ≈ −41 mm. Simulations confirmed linear displacement behavior (x ≈ f θ) and near-ideal field flatness.

CONCLUSION: These findings agree with literature: optimized scan optics and beam shaping improve surface quality and reduce distortion in laser texturing and microstructuring [4][6].

This study demonstrated that accurate optical design—particularly in pre-focusing and f-theta configurations—ensures stable focus and uniform resolution across large scan areas. Analytical and simulation results confirmed negligible spot variation and efficient field coverage.

Future developments should focus on adaptive optics, thermal compensation, and multi-beam scanning to further enhance speed and precision in industrial photonics applications.

REFERENCES

[1] RP Photonics Encyclopedia, “Laser Processing Heads,” 2024.
[2] *Laser Focus World*, “Galvanometer Scanners: What You Need to Know,” 2010.
[3] Scanlab GmbH, “New Scan Head Generation and Innovative Software for Laser Process Control,” 2023.
[4] D. Moskal et al., “Scanning Strategies in Laser Surface Texturing,” *Materials*, 16(23), 2023.
[5] W. Liu et al., “Review on Scanning Pattern Evaluation in Laser-Based Additive Manufacturing,” *Optical Engineering*, 60(7), 2021.
[6] Y. Jin et al., “Design of an f-Theta Lens Using Ray Transfer Matrix Method,” *Optics and Laser Technology*, 131, 2020.

БИОМЕДИЦИНА ФАНЛАРИНИ РИВОЖЛАНТИРИШ ЙЎЛИДАГИ ТАДҚИҚОТЛАР

« ПРОЯВЛЕНИЯ НЕЙРО-КОГНИТИВНЫХ НАРУШЕНИЙ ПРИ ПЕРВИЧНЫМ ГИПЕРПАРАТИРЕОЗЕ, ВЫЯВЛЕННОМ В ПЕРИОД БЕРЕМЕННОСТИ»

Рихсиева Назира Тахировна
Кафедра внутренних болезней Университета Альфраганус,
Республика Узбекистан, г. Ташкент, Юнусабадский район, ул. Юкори Каракамыш 2А

АННОТАЦИЯ. В 2014 году были выпущены последние международные рекомендации по диагностике и лечению первичного гиперпаратиреоза (ПГПТ). Однако с тех пор научные исследования привели к существенному прогрессу в понимании ПГПТ. Были получены новые данные об эпидемиологии, механизмах развития, методах диагностики, генетических аспектах, прогнозах, клинических проявлениях, современных методах визуализации, влиянии на различные органы и системы, а также о ведении беременности и лечении. Большинство этих открытий были опубликованы после 2014 года. Поэтому было решено собрать международную команду из более чем 50 экспертов для систематизации и анализа этих новых знаний. Работа была организована в четыре группы, каждая из которых сосредоточилась на определенной области: 1. Эпидемиология, патофизиология и генетика; 2. Характерные и нетипичные проявления; 3. Хирургические подходы; и 4. Терапевтические стратегии. .[1]

Поэтому в 2022 г было выпущено последнее руководство Американской Ассоциации по ПГПТ, где , наряду с вышеуказанными четырьмя пунктами, было указано, что в данной когорте пациентов с ПГПТ необходимо исследовать нейро-когнитивную функцию [2]. Точнее, фактически, Американская ассоциация эндокринных хирургов рекомендовала, чтобы нейропсихиатрические симптомы оценивались у всех пациентов с ПГПТ и чтобы их следует рассматривать как относительное показание к паратиреоидэктомии (ПТЭ). .[3, 4] В руководстве также указано, что одно из наиболее частых, но неклассических проявлений ПГПТ связано с нейрокогнитивной или нейропсихиатрической функцией

Противоречивые литературные данные по данной теме были в 2021 г устранены благодаря результатам 10-летнего проспективного рандомизированного контролируемого клинического исследования. В этом исследовании, охватившем пациентов после успешной операции на паращитовидных железах, не было выявлено подтверждения предполагаемой связи между нейрокогнитивной функцией и гиперпаратиреозом (ПГПТ). Это означает, что даже если существуют механизмы, объясняющие

нейрокогнитивные проявления, они остаются недостаточно изученными, а данные рандомизированных контролируемых исследований (РКИ) не демонстрируют четкой или последовательной обратимости этих нарушений после ПТЭ. .[5] Были озвучены рекомендации в 2022 г: .[1]

1. Нейрокогнитивное или нейропсихиатрическое тестирование не следует регулярно проводить при РНРТ.
2. Нейрокогнитивные или нейропсихиатрические проявления, если таковые присутствуют, не должны сами по себе служить основанием для рекомендации операции на паращитовидных железах.
3. Необходимы дополнительные исследования, включая дальнейшую разработку инструмента оценки качества жизни, специфичного для конкретного заболевания.

Все вышеуказанное явилось предпосылкой для настоящего исследования.

ЦЕЛЬ ИССЛЕДОВАНИЯ– изучить нейро-когнитивные нарущения у пациенток с гестационным первичным гиперпаратиреозом

МАТЕРИАЛ И МЕТОДЫ ИССЛЕДОВАНИЯ. Были обследованы 11 женщин репродуктивного возраста (проспективно) с ПГПТ, впервые выявленного во время беременности, в период 2024 года. Средний возраст пациенток составил – 30,2 ± 1,4 лет. 10 здоровых женщин соответствующего возраста составили группу контроля.

Методы исследования – общеклинические (опросник PAS), биохимические (кальций общий, фосфор, Вит Д, билирубин, прямой, непрямой, мочевина, креатинин АЛТ, АСТ, ПТИ и др), гормональные (ТТГ, ПГПТ,) и инструментальные: ЭКГ, УЗИ щитовидной железы, внутренних органов, рентгенография органов грудной клетки и др..

Мы адаптировали опросник PAS для лучшей количественной оценки имеющихся симптомов и полученные средние баллы сравнивали между собой в 2х основных группах. [6] Этот инструмент позволяет измерять частоту и выраженность симптомов у пациентов. Он оценивает не только наличие симптомов, но и их интенсивность (по шкале от 0 до 100 баллов), что дает возможность количественно определить характерные для гиперпаратиреоза проявления и рассчитать общий балл симптомов

Для оценки нейро-когнитивной функции нами был использован тест **Mini-mental State Examination (**MMSE**). Краткая шкала оценки психического статуса (англ. Mini-mental State Examination, MMSE) – короткий опросник из 30 пунктов, широко используемый для первичной оценки состояния когнитивных функций и скрининга их нарушений, в том числе деменции. MMSE также используют для оценки динамики когнитивных функций на фоне проводимой терапии.** [7]

Результат теста получается путем суммации результатов по каждому из пунктов. Максимально в этом тесте можно набрать 30 баллов, что соответствует наиболее высоким когнитивным способностям. Чем меньше результат теста, тем более выражен когнитивный дефицит.. 1) ≥25 баллов –

норма 2) 21 – 24 балла – легкая деменция 3) 10 –20 баллов – умеренная деменция 4) ≤9 баллов – тяжелая деменция

Любая оценка более,чем 27 (из 30) является эффективным нормальной . Нормальное значениетакже корректируется по степени от обучения и возраста или легкие (19–23 балла) когнитивные нарушения.

Критерии включения: беременные женщины, гиперкальциемия, ПГПТ женщины фертильного возраста.

Критерии исключения: дети и подростки, мужчины, не беременные женщины.

Статистические расчеты проведены в программной среде Microsoft Windows с использованием пакетов программ Microsoft Excel-2007 и Statistica version 6.0, 2003. Мы суммировали исходные и демографические характеристики, используя описательную статистику. Для оценки корреляций мы использовали тест Спирмана. Двустороннее значение $p<0,05$ считалось статистически значимым.

РЕЗУЛЬТАТЫ ИССЛЕДОВАНИЯ. Было установлено, что интенсивность различных симптомов по опроснику PAS была достоверно выше в основной группе в сравнении с контролем. При э том, средние значения баллов в основной группе были в пределах 85, 6 ± 8,5 баллов, в то время как в группе контроля они достигали средних значений 3, 6 ± 0,3 баллов ($p<0,0001$).

Суммарные значения по шкале **MMSE в основной группе были в пределах** 23,3 ± 2.6 баллов, в то время как в основной группе они были в пределах 28, 7 ± 3,3 баллов. ($p<0,0001$).

ВЫВОДЫ. Полученные результаты на основании использования опросника PAS и теста **MMSE** указывают на достоверное снижение показателей качества жизни и нейро-когнитивной функции у пациенток с гестационным первичным гиперпаратиреозом.

КЛЮЧЕВЫЕ СЛОВА: первичный гиперпаратиреоз, гестационный, нейро-когниция

БИБЛИОГРАФИЯ

1.Bilezikian JP, Khan AA, Silverberg SJ, Fuleihan GE, Marcocci C, Minisola S, Perrier N, Sitges-Serra A, Thakker RV, Guyatt G, Mannstadt M, Potts JT, Clarke BL, Brandi ML; International Workshop on Primary Hyperparathyroidism. Evaluation and Management of Primary Hyperparathyroidism: Summary Statement and Guidelines from the Fifth International Workshop. //J Bone Miner Res. 2022 Nov;37(11):2293-2314. doi: 10.1002/jbmr.4677.

2. Ramakant P, Verma AK, Chand G, Mishra A, Agarwal G, Agarwal A, Mishra SK. Salutary effect of parathyroidectomy on neuropsychiatric symptoms in patients with primary hyperparathyroidism: evaluation using PAS and SF-36v2 scoring systems. //J Postgrad Med. 2011 Apr-Jun;57(2):96-101. doi: 10.4103/0022-3859.81859.

3. Liu JY, Peine BS, Mlaver E, Patel SG, Weber CJ, Saunders ND, Pofahl WE, Sharma J. Neuropsychologic changes in primary hyperparathyroidism after parathyroidectomy from a dual-institution prospective study. //Surgery. 2021 Jan;169(1):114-119. doi: 10.1016/j.surg.2020.06.006.
4. Wilhelm SM, Wang TS, Ruan DT, Lee JA, Asa SL, Duh QY, Doherty GM, Herrera MF, Pasieka JL, Perrier ND, Silverberg SJ, Solórzano CC, Sturgeon C, Tublin ME, Udelsman R, Carty SE. The American Association of Endocrine Surgeons Guidelines for Definitive Management of Primary Hyperparathyroidism. //JAMA Surg. 2016 Oct 1;151(10):959-968. doi: 10.1001/jamasurg.2016.2310.
5. Pretorius M, Lundstam K, Hellström M, Fagerland MW, Godang K, Mollerup C, Fougner SL, Pernow Y, Aas T, Hessman O, Rosén T, Nordenström J, Jansson S, Heck A, Bollerslev J. Effects of Parathyroidectomy on Quality of Life: 10 Years of Data From a Prospective Randomized Controlled Trial on Primary Hyperparathyroidism (the SIPH-Study). J Bone Miner Res. 2021 Jan;36(1):3-11. doi: 10.1002/jbmr.4199.
6. Pasieka JL, Parsons LL, Demeure MJ, et al. Patient-based surgical outcome tool demonstrating alleviation of symptoms following parathyroidectomy in patients with primary hyperparathyroidism. //World J Surg. 2002;26:942–949
7.Folstein MF, Folstein SE, McHugh PR . "Mini-mental state". A practical method for grading the cognitive state of patients for the clinician. //Journal of psychiatric research 1975;12 (3): 189–98.
7.

«АНАЛИЗ СЛУЧАЕВ ВПЕРВЫЕ ВЫЯВЛЕННОГО ВО ВРЕМЯ БЕРЕМЕННОСТИ ПЕРВИЧНОГО ГИПЕРПАРАТИРЕОЗА»

Рихсиева Назира Тахировна
Кафедра внутренних болезней Университета Альфраганус,
Республика Узбекистан, г. Ташкент, Юнусабадский район, ул. Юкори Каракамыш 2А

АННОТАЦИЯ. По данным авторов, первичный гиперпаратиреоз (ПГПТ) во время беременности встречается нечасто, однако точная его распространенность неизвестна. .[1] Сложность определения частоты связана с тем, что многие симптомы ПГПТ, такие как утомляемость, запоры и тошнота, часто принимают за обычные проявления беременности. Неясно также, сколько беременных женщин с ПГПТ страдали этим заболеванием до зачатия. В большинстве случаев ПГПТ во время беременности протекает в легкой форме, с незначительным повышением уровня кальция в крови (обычно не более 1 мг/дл выше нормы). .[2]

Исследования влияния ПГПТ на течение беременности дают противоречивые результаты. Одно крупное исследование в Израиле не выявило связи между ПГПТ и неблагоприятными исходами беременности, в то время как другое исследование в США показало, что ПГПТ увеличивает риск потери плода в 3,5 раза. .[3] Эти расхождения могут быть обусловлены различиями в методах скрининга и уровнях кальция в крови, используемых в исследованиях.

Важно отметить, что некоторые осложнения беременности, такие как неукротимая рвота беременных и преэклампсия, могут маскировать или усугублять симптомы ПГПТ, например, образование камней в почках. .[4, 5]

Исследовательская группа под руководством J.L. Pasieka в 2002 году [6] представила разработанный и апробированный инструмент для оценки исходов хирургического вмешательства при гиперпаратиреозе. Этот инструмент направлен на измерение симптоматики у пациентов. Он учитывает не только факт наличия симптомов, но и степень их выраженности для каждого пациента, что обеспечивает количественную оценку симптомов, типичных для гиперпаратиреоза. Это позволяет рассчитать общий балл симптомов до и после паратиреоидэктомии (ПТЭ). В анкете PAS, общий балл симптомов формируется путем суммирования значений в каждом столбце, при этом интенсивность симптомов оценивается по шкале от 0 до 100 баллов.

В 2022 г было выпущено последнее руководство Американской Ассоциации по ПГПТ, где указано, что при беременности предоперационная визуализация должна быть ограничена УЗИ. [7]

Все вышеуказанное явилось предпосылкой для настоящего исследования.

ЦЕЛЬ ИССЛЕДОВАНИЯ– выполнить клинико-лабораторную характеристику пациенток с гестационным первичным гиперпаратиреозом

МАТЕРИАЛ И МЕТОДЫ ИССЛЕДОВАНИЯ. Были обследованы 11 женщин репродуктивного возраста (проспективно) с ПГПТ, впервые выявленного во время беременности, в период 2024 года. Средний возраст пациенток составил – 30,2 ± 1,4 лет. 10 здоровых женщин соответствующего возраста составили группу контроля.

Методы исследования – общеклинические (опросник PAS), биохимические (кальций общий, фосфор, Вит Д, билирубин, прямой, непрямой, мочевина, креатинин АЛТ, АСТ, ПТИ и др), гормональные (ТТГ, ПГПТ,) и инструментальные: ЭКГ, УЗИ щитовидной железы, внутренних органов, рентгенография органов грудной клетки и др..

Мы адаптировали опросник PAS для лучшей количественной оценки имеющихся симптомов и полученные средние баллы сравнивали между собой в 2х основных группах

Критерии включения: беременные женщины, гиперкальциемия, ПГПТ женщины фертильного возраста.

Критерии исключения: дети и подростки, мужчины, не беременные женщины.

Статистические расчеты проведены в программной среде Microsoft Windows с использованием пакетов программ Microsoft Excel-2007 и Statistica version 6.0, 2003. Мы суммировали исходные и демографические характеристики, используя описательную статистику. Для оценки корреляций мы использовали тест Спирмана. Двустороннее значение $p<0,05$ считалось статистически значимым.

РЕЗУЛЬТАТЫ ИССЛЕДОВАНИЯ. Установлено, что до родов интенсивность различных симптомов по опроснику PAS была достоверно выше в основной группе в сравнении с контролем.

У пациенток основной группы были такие характерные для ПГПТ жалобы, как ломкость ногтей 8 (72,7%)*, , расшатывание и выпадение зубов – 4 (36.4%), «утиная походка» - 6 случаев (54,5%), снижение роста – 2 (9.09%), патологические переломы костей – 2 случая (18.2%) , приступы почечной колики –1 (9,09%) среди 11 пациенток.

Нами была изучена характеристика биохимических и гормональных показателей пациенток с ПГПТ. Установлено, что со стороны биохимических и гормональных показателей у пациенток с ПГПТ имелась достоверность различий в сравнении с группой контроля. Так, у пациенток с ПГПТ уровни ПТГ были достоверно повышенными ($p <0,0001$). Средние значения вит Дз были достоверно низкими в основной группе с ПГПТ ($p <0,05$).

Со стороны биохимических показателей крови уровень щелочной фосфатазы, общего кальция, Са++ были достоверно высокими в группе с ПГПТ ($p <0,05$).

У всех пациенток УЗИ подтвердило наличие ПГПТ во всех случаях. Учитывая беременность, нами радиоизотопная сцинтиграфия была отложена на период после родов.

ВЫВОДЫ. 1. Впервые диагностированный во время беременности первичный гиперпаратиреоз является серьезной проблемой, поскольку он способен быстро прогрессировать и негативно влиять на ход беременности. 2. Лечение первичного гиперпаратиреоза у беременных сталкивается с ограничениями в диагностике и медикаментозной терапии. В случае прогрессирования заболевания, операция является рекомендованным методом лечения. Оптимальным сроком для проведения операции считается второй триместр, поскольку к этому времени основные органы плода уже развиты, а риск преждевременных родов уменьшается.

КЛЮЧЕВЫЕ СЛОВА: первичный гиперпаратиреоз, гестационный, женщины

БИБЛИОГРАФИЯ

1.Hirsch D, Kopel V, Nadler V, Levy S, Toledano Y, Tsvetov G. Pregnancy outcomes in women with primary hyperparathyroidism. //J Clin Endocrinol Metab. 2015 May;100(5):2115-22. doi: 10.1210/jc.2015-1110.

2.Abood A, Vestergaard P. Pregnancy outcomes in women with primary hyperparathyroidism. //Eur J Endocrinol. 2014 Jul;171(1):69-76. doi: 10.1530/EJE-13-0966.

3.Dochez V, Ducarme G. Primary hyperparathyroidism during pregnancy. //Arch Gynecol Obstet. 2015 Feb;291(2):259-63. doi: 10.1007/s00404-014-3526-8.

4.Norman J., Politz D., Politz L. Hyperparathyroidism during pregnancy and the effect of rising calcium on pregnancy loss: a call for earlier intervention //Clinical endocrinology. – 2009. – Т. 71. – №. 1. – С. 104-109.

5.Leere JS, Vestergaard P. Calcium Metabolic Disorders in Pregnancy: Primary Hyperparathyroidism, Pregnancy-Induced Osteoporosis, and Vitamin D Deficiency in Pregnancy. //Endocrinol Metab Clin North Am. 2019 Sep;48(3):643-655. doi: 10.1016/j.ecl.2019.05.007.

6..Pasieka JL, Parsons LL, Demeure MJ, et al. Patient-based surgical outcome tool demonstrating alleviation of symptoms following parathyroidectomy in patients with primary hyperparathyroidism. //World J Surg. 2002;26:942–949

7.Bilezikian JP, Khan AA, Silverberg SJ, Fuleihan GE, Marcocci C, Minisola S, Perrier N, Sitges-Serra A, Thakker RV, Guyatt G, Mannstadt M, Potts JT, Clarke BL, Brandi ML; International Workshop on Primary Hyperparathyroidism. Evaluation and Management of Primary Hyperparathyroidism: Summary Statement and Guidelines from the Fifth International Workshop. //J Bone Miner Res. 2022 Nov;37(11):2293-2314. doi: 10.1002/jbmr.4677.

ГИПОТАЛАМО-ГИПОФИЗАРНАЯ СИСТЕМА У ПОТОМСТВА КРЫС ПРИ ХРОНИЧЕСКОЙ ИНТОКСИКАЦИИ ХЛОРПИРИФОСОМ

Джуманиязов Шавкат Атаназарович
и.о. доцента Самаркандского филиала университета «Зармед»
jradi63@mail.ru

Аннотация. Изучено морфофункциональное состояние гипоталамо-гипофизарной нейросекреторной системе (ГГНС) потомства крыс, подвергшихся воздействию фосфорорганических пестицидов (ФОС) через материнский организм.

Ключевые слова: гипоталамо-гипофизарная нейросекреторная система, фосфорорганические пестициды, нейросекреция, онтогенез

В экспериментальных группах наблюдались значительные изменения в ГГНС и общем состоянии у потомства отравленных крыс по сравнению с интактными животными. Изменения, наблюдаемые в ГГНС новорожденных крысят, характеризовались дезорганизацией и угнетением нейросекреторных процессов, расстройством кровообращения и повышенной гибелью нейронов в крупноклеточной части гипоталамуса. Деструктивные процессы были более выраженными в СОЯ, чем в ПВЯ. В последующих возрастных группах остается заметным значительное отставание роста и развития нейронов в крупноклеточных ядрах гипоталамуса по сравнению с интактными крысятами того же возраста. У 2-недельных и более старших крысят наблюдаются при знаки напряженного функционирования ГГНС. Вместе с тем, такое повышение активности нейросекреторной системы сопровождается высоким содержанием в крупноклеточных ядрах гипоталамуса нейронов в стадиях «депонирования» и дистрофии. Что указывает на снижение адаптационных возможностей системы.

Исходя из результатов исследования можно констатировать следующее:

- Отмечается выраженная зависимость изменений в ГГНС и состоянии потомства от дозы и времени воздействия ФОП на организм беременных самок.
- Отравление хлорипирифосом во время беременности оказывает более значительное патологическое воздействие на ГГНС потомства, чем во время лактации.
- Необходимы дальнейшие исследования для понимания основных патофизиологических механизмов нарушений, вызванных гестационным стрессом. Настоящее исследование показывает, что воздействие стресса на мать во время беременности оказывает вредное воздействие на ГГНС потомства и способствует снижению адаптационных возможностей его организма.

Список использованной литературы.

1. Джуманиязов Ш.А. Формирование гипоталамо-гипофизарной нейросекреторной системы в онтогенезе лабораторных крыс // Тиббиётда янги кун / Новый день в медицине 4 (6), 394-398, 2024
2. Кондрашов В.А., Пугачёва М.Г., Щапкова М.М. Влияние тератогенных факторов на течение беременности и состояние плода // J. Eurazia Sciense. 2018. С. 26-27
3. Обухов Д.К. с соавт. Особенности нейрогенеза в ЦНС позвоночных животных и человека: от теории к эксперименту // Межд. журн. прикладных и фунд. исследований. 2019. №1. С. 130-134
4. Djumaniyazov Sh. A. Effects of intrauterine low-dose chlorpyrifos poisoning on postnatal development of offspring. // Journal of Science in Medicine and Life 2 (11), 199-203; 2024.
5. Djumaniyazov Sh. A., Kuldashev Sh. I. Neuroendocrine system and toxic environmental factors // International J. of Medical Sciences 4 (04), 76-80, 2024.

УЎК: 616.131-005.755-089.273: 616-005.6

ЎПКА АРТЕРИЯСИ ТРОМБОЭМБОЛИЯСИНИНГ ПАТОМОРФОЛОГИК ЎЗГАРИШЛАРИ

Курбонов Жалолхон Бахромович
Мамажонов Бохадиржон Солижанович
Фарғона жамоат саломатлиги тиббиёт институти
Андижон давлат тиббиёт институти

Аннотация: Ўпка артерияси тромбоэмболиясининг патоморфологик асосларида, ўпка тўқимаси ва юрак тўқимасида, тўсатдан гемодинамик бузилишлар сабабли юзага келадиган ўткир коллаптоид ўзгаришлар ривожланади. Бу жараён эмболни катталигига ва беморларни контситуционал жиҳатлари ва жинсига боғлиқ ҳолда юзага келади. Йирик 0,5см ва ундан катта бўлган диаметрдаги тромбларни томир ичида обтурацияси, ўртача 3-5 дақиқа ичида пульмокоронар рефлексни юзага келишини стимуллаши орқали ўнг қоринчага кескин функционал зўриқишни тушиши майда калибрли артериолаларни қисқаришига ва босимни ошиб кетишига олиб келади.

Калит сўзлар: Тромбоэмболия, морфология, ўпка патоморфологияси.

Муаммонинг долзарблиги. Ўпка артерияси тромбоэмболияси (ТЭЛА) – веноз тромбоэмболиянинг (ВТЭ) якуний босқичи ҳисобланиб, дунё аҳолисининг ўлимига олиб келувчи сабаб сифатида қон айланиш тизими касалликлари орасида 3 – ўринни эгаллайди, яъни миокард инфаркти ва инсультдан кейинги ўринда туради, ҳар йили дунё аҳолисининг 0,1% яъни 8,5 млн инсон ушбу касалликдан вафот этиши исботланган. АҚШ да ҳар йили ўпка артерияси тромбоэмболияси (ЎАТЕ) билан тахминан 600000 бемор касалхонага ётқизилади, уларнинг 33% фоизи оғир аҳволда вафот этади.
Ўпка тромбоэмболияси жарроҳлик шифохоналарида етакчи ўлим сабабларидан бири бўлиб қолмоқда. Қон томир хирургиясида бу 4,1%, абдоминал хирургияда 14,3%, йирингли хирургияда 33,3%, нейрохирургияда 30,7%, проктологияда эса 40% беморда учраши аниқланган.

Материал ва методлар: Тадқиқотда жарроҳлик амалиётидан кейинги даврда ривожланган ўпка томирлари тромбоэмболиясида ўпка артериялари ва ўпка тўқимасини ёшга доир бўлган патоморфологик ўзгаришларни баҳолашни такомиллаштиришда морфологик, морфометрик, иммуногисто-кимёвий ва статистик тадқиқот усулларидан фойдаланилган. Материал сифатида ТЭЛА дан вафот этган 78 та аёл жинслилар аутопсиясидаги ўпка артерияси ва ўпка тўқимаси олинган.

Муҳокама ва натижалар: Ўпка томирларида юзага келадиган гемодинамик ва тромбоэмболик асоратларни юзага келишида асосан, томирлар бўшлиғида гидростатик босимни ошиб кетиши ва ўтказувчанликни

ҳам паралелл равишда ошишига олиб келади. Натижада, ўпкаларда интерстициал тўқимасининг плазматик бўкиши кўринишидаги намли ўпкалар юзага келади. Бу клиник морфологик жиҳатдан беморларда ҳансираш, тахикардия, диастолик босимни ортиши, кичик қон айланиш доирасида ўпка гипертензияси ва ўпкалардаги периферик томирларни кескин кенгайишига олиб келади. Натижада, ўпка тўқимасида мавжуд бўлган 4 та анатомик бўшлиқлардан 1 чиси интерстициал бўшлиқларда қонни суюқ қисмини томирдан сизиб чиқиши ва ўпканинг интрамурал тўқимасида плазматик бўкишлар юзага келади. Агар беморлар ўртача 18-44 ёшлилар атрофида бўлса, ўнг қоринчани функционал зўриқиши ва қисқарувчанлигини юқори бўлишини инобатга олганда, тромб асосан ўпка артерияларини 2 ва 3 чи тармоқларига ўтиши ва узун майда диаметрли тромбларни шаклланиши оқибатида, лобуляр ўпка инфарктини шаклланиши билан намоён бўлади. Агар беморлар 45-59 ёшлар атрофида бўлса, тромблар ўпка артериясини 1 ламчи артериясида тиқилиши, ўнг юрак қоринчасини функционал зўриқиши ва қисқарувчанлигини нисбатан паст бўлиши, тана вазнини ортиқча бўлиши, гиперкоагуляцига мойиллигини юқори бўлиши оқибатида, тромбни тезкор ўсиб кетиши 1 ламчи ва 2 ламчи ўпка артерияси бошланғич тармоқчасида тромбни туриб қолишига олиб келади. Натижада, 3-5 дақиқа ичида ривожланиб борувчи ўпка юрак етишмовчилиги ўпкаларни перфузион кўрсаткичини кескин камайишига ва ўпкалар шиши ривожланишидан олдин юрак нафас маркази фалажланишига олиб келади. Натижада, 18-44 ёшлиларда ўпкаларни умумий оғирлиги 615,16±11,16 гр ни ташкил этган бўлса, биологик ўлим қайд этилгандан кейинги аутопсия амалиётида ўпкаларни умумий ҳажми ўртача 1415,82±51,21 гр ни ташкил этганлиги аниқланади.

Микроскопик текширишларда 18-44 ёшлиларда юзага келган тромбоэмболия асоратидан жами 23 вафот этганларни 6 тасида ўпкаларида интерстициал шишларни тўлиқ шаклланмаганлиги ва майда бронхларда массив спазмлар, перибронхиал соҳаларда альвеоляр деворларда ҳали тўлиқ шаклланмаган веноз тўлақонлик, альвеоляр бўшлиқларда ҳар хил катталикдаги ателектаз ўчоқлари аниқланди. Ўпка стволлари ички юзасида турли хил фибринли чўкмалар қонда гиперкоагуляцион жараёнларни ривожланганлигини тасдиқлайди. 17 та ҳолатда ўпка стволларидан 2 ламчи ва 3 ламчи тармоқларида лобуляр ўпка инфарктларининг ривожланганлиги, массив инфаркт ўчоқларида лейкоцитар инфильтрация ва геморрагик инфильтрация ўчоқларининг мавжудлиги билан намоён бўлганлиги аниқланади.

Айнан, инфарктга учраган ўпка бўлакчаларида қонни димланиши ва бронхиал артерияларида юзага келган тўлақонлик сабабли томир ўтказувчанлигини ошиб кетиши, альвеоляр ва перибронхиал соҳаларда қон қуйилиш ўчоқларини мавжудлиги билан характерланди. 18-44 ёшлиларда асосан жарроҳлик амалиётидан кейинги 3-5 суткада томирлар ичида қонни реологик хусусиятининг бузилиши майда калибрли томирларда хам

тромбларни шаклланишига олиб келиши билан бирга, эндотелий шикастланишини хам англатади.

Бу эса, ўз навбатида, перфузион ва газлар алмашинувини ўпкаларни соғлом қисмларида юзага келганлиги билан бирга, альвеоляр бўшлиқларни ҳаддан зиёд кенгайиши ва эмфизематоз кенгайган ўчоқларни юзага келганлиги билан намоён бўлди. Кўпчилик ҳолатларда ўпка альвеоляр деворларида юзага келган капилляр тўлақонлик альвеоляр бўшлиқларда эритроцитларни массив тўпланиши, ўпка шиши юзага келишини англатиб, беморларни ўлим танатогенезида муҳим роль ўйнаши ва ўпкаларни шиши сабабли, бемор ўлими юзага келганлигини исботлайди.

18-44 ёшлиларда асосан майда калибрли қон томирларида майда калибрли томирларида асосан вена қон томирларидан кўчиб келган тромбларни 2 ламчи ва 3 ламчи томирлар ва майда калибрли томирлар бўшлиғида тиқилиб қолиши натижасида, организмни компенсатор фаолиятини устунлиги тромбларни тезкор лизисга тўла тўкис учрамаслиги натижасида майда томирларда эмболия чақириши ва ўпкаларда шишларнинг такомил топишига олиб келганлиги аниқланади.

Хулоса

Демак, турли хил жарроҳлик амалиётидан кейинги даврда ривожланган ўпка томирлари тромбоэмболиясининг патоморфологик асослари асосан ўпка томирлари 1,2,3 ламчи тармоқларидаги томирга алоқадор ўзгаришлардан тромб тиқилгандан кейинги даврда ва майда калибрли томирлар, ўпка тўқимасидаги морфологик ўзгаришларни ўзига хослиги асосан ёшга доир морфофункционал кўрсаткичлар асосида, 18-44 ёшлилар орасида асосан тромбоэмболик асоратлар кўчиб кетган тромбларни 2 ва 3 ламчи тармоқларида тиқилиши оқибатида, ўпкалар инфаркти бўлиши билан характерланди. Шу билан бирга, постинфаркт лобуляр геморрагик пневмонияларни ривожланиши билан намоён бўлди. 45-59 ёшлиларда қоннинг реологик хусусиятларини ошиб кетганлиги ва фибриногенни плазмадаги концентрациясини ёшга доир юқори бўлиши, веналардан кўчган тромбларни тезкорлик билан ўсиши натижасида, 1 ламчи ўпкалар стволида тиқилиши натижасида, беморлар ўпкасида кескин ўзгаришлар ривожланмасдан туриб, тезкор равишда пульмокоронар рефлексни ривожланиши оқибатида, ўпка томирлари спазми ва бронхлар спазми билан намоён бўлишини тасдиқлайди. Бу эса, 45-59 ёшлиларда ва ундан юқори ёшлиларда ривожланган жарроҳлик амалиётидан кейинги тромбоэмболияларда ўпкалар тезкор шишлар шаклланмайди, намли ўпкалар суст шаклланиши, майда калибрларда тўлақонлик белгиларини бўлиши билан характерланиб, микроскопик жиҳатдан альвеоляр бўшлиқларда серозли суюқликларни шаклланиш даражаси паст эканлиги билан ўз исботини топди.

Фойдаланилган адабиётлар

1. Bhoopalan K., Rajendran R., Alagarsamy S., Kesavamoorthy N. Successful extraction of refractory thrombus from an ectatic coronary artery using stent retriever during primary angioplasty for acute myocardial infarction: a case

report // *Eur Heart J Case Rep.* – 2019. – Vol. 3, № 1. – Article yty161. – DOI: 10.1093/ehjcr/yty161.

2. Björck M., Earnshaw J. J., Acosta S. et al.Editor's Choice – European Society for Vascular Surgery (ESVS) 2020 Clinical Practice Guidelines on the Management of Acute Limb Ischaemia // *European Journal of Vascular and Endovascular Surgery*. – 2020. – Vol. 59, № 2. – P. 173–218.

3. Blom J. W., Doggen C. J., Osanto S., Rosendaal F. R.Old and new risk factors for upper extremity deep venous thrombosis // *J. Thromb. Haemost.* – 2005. – Vol. 3, № 11. – P. 2471–2478.

4. Burov V. P., Kapranov S. A.Temporary placement of the cava filter to the suprarenal segment of the inferior vena cava // *Angiol. Sosud. Khir.* – 2005. – Vol. 11, № 2. – P. 45–47.

5. Bush R. L., Lin P. H., Bates J. T. et al.Pharmacomechanical thrombectomy for treatment of symptomatic lower extremity deep venous thrombosis: safety and feasibility study // *J. Vasc. Surg.* – 2004. – Vol. 40, № 5. – P. 965–970.

6. Chiam P., Kwolc V., Johan B. A., Chan C.Major pulmonary embolism treated with a rheolytic thrombectomy catheter // *Singapore Med. J.* – 2005. – Vol. 46, № 9. – P. 479–482.

7. De Gregorio M. A., Gamboa P., Gimeno M. J. et al.The Gunther Tulip retrievable filter: prolonged temporary filtration by repositioning within the inferior vena cava // *J. Vasc. Interv. Radiol.* 2003. Vol. 14, № 10. – P. 1259–1265.

8. DeYoung E., Minocha J.Inferior vena cava filters: guidelines, best practice, and expanding indications // *Seminars in Interventional Radiology*. – 2016. – Vol. 33, № 2. – P. 65–70.

9. Donnellan E., Khorana A.A.Cancer and venous thromboembolic disease: a review // Oncologist. – 2017. – Vol. 22, № 2. – P. 199–207.

УЎК: 616.131-005.755-089.273: 616-005.6

ЎПКА АРТЕРИЯСИ ТРОМБОЭМБОЛИЯСИДА ЎПКА ТОМИРЛАРИНИ ШИКАСТЛАНИШИНИНГ МОРФОМЕТРИК КЎРСАТКИЧЛАРИ

Курбонов Жалолхон Бахромович
Мамажонов Бохадиржон Солижанович
Фарғона жамоат саломатлиги тиббиёт институти
Андижон давлат тиббиёт институти

Аннотация: ўпка артерияси тромбоэмболик асоратларини морфометрик текширишларда асосан ўпка томирларини турли хил сегментларида девори қалинлиги, томирлар диаметри, қалинлиги ва тромб билан зараланган соҳаларидаги томирнинг девори ўлчамларини ўрганиш асосан ўткир даврда ёшга доир турлича морфометрик ўзгаришларни баҳолаш орқали ташхислашда, даволашда эътиборли жиҳатларини инобатга олишни талаб этади. Бу эса, 18-44 ёшли ва 45-59 ёшлиларда тромбоэмболик асоратларда ўлимга олиб келувчи асосий морфометрик ўзгаришларни кўрсатиш орқали ўпка томирларидаги дисфункционал ҳолатини баҳолашда муҳим ҳисобланади.

Калит сўзлар: Тромбоэмболия, морфометрик текшириш, ўпка артериялари рақамли кўрсаткичлари.

Муаммонинг долзарблиги. Ўпка артерияси тромбоэмболияси (ТЭЛА) – веноз тромбоэмболиянинг (ВТЭ) якуний босқичи ҳисобланиб, дунё аҳолисининг ўлимига олиб келувчи сабаб сифатида қон айланиш тизими касалликлари орасида 3 чи ўринни эгаллайди, яъни миокард инфаркти ва инсультдан кейинги ўринда туради, ҳар йили дунё аҳолисининг 0,1% яъни 8,5 млн инсон ушбу касалликдан вафот этиши исботланган. АҚШ да ҳар йили ўпка артерияси тромбоэмболияси (ЎАТЕ) билан тахминан 600000 бемор касалхонага ётқизилади, уларнинг 33% фоизи оғир аҳволда вафот этади.
Ўпка тромбоэмболияси жарроҳлик шифохоналарида етакчи ўлим сабабларидан бири бўлиб қолмоқда. Қон томир хирургиясида бу 4,1%, абдоминал хирургияда 14,3%, йирингли хирургияда 33,3%, нейрохирургияда 30,7%, проктологияда эса 40% беморда учраши аниқланган.

Материал ва методлар: Тадқиқотда жарроҳлик амалиётидан кейинги даврда ривожланган ўпка томирлари тромбоэмболиясида ўпка артериялари ва ўпка тўқимасини ёшга доир бўлган патоморфологик ўзгаришларни баҳолашни такомиллаштиришда морфологик, морфометрик, иммуногисто-кимёвий ва статистик тадқиқот усулларидан фойдаланилган. Материал сифатида ТЭЛА дан вафот этган 78 та аёл жинслилар аутопсиясидаги ўпка артерияси ва ўпка тўқимаси олинган.

Муҳокама ва натижалар: Жарроҳлик амалиётидан кейинги ривожланадиган ўпка артерияси тромбоэмболиясида ўпка томирларида

ривожланадиган ўзгаришларни морфометрик текширишда ИГХ усулида бўялган микропрепаратлар 200х катталикда NanoZoomer REF-C13140-21 S/N000198/-HAMAMATSU PHOTONICS/431- 3196 JAPAN да сканер қилиниб, олинган икки ўлчамли тасвир QuPath 0.4.0url. дастури орқали X, Y ўқларида ўзаро кесишувчи траектория текисликларида майдони ва ҳажми аниқланди. Олинган натижалар назорат гуруҳидаги ўзгаришлар билан таққосланган ҳолда таҳлил қилинди.

Ўпка тўқимаси артериясининг ўртача қалинлиги назорат гуруҳига (эслатиб ўтамиз назорат гуруҳида юрак ишемик касаллигида вафот этган беморлар ўпка артериялари олинган) нисбатан қалинлашганлиги, ўртача қалинлашиш кўрсаткичи жарроҳлик амалиётидан кейинги ривожланадиган ўпка артерияси тромбоэмболиясида 1,83 мартага ошганлиги, юрак ишемик касаллиги бўлган миокард инфарктидан вафот этган беморлар ўпка артериясига нисбатан 1,41 марта ошганлиги аниқланди. Бу кўрсаткич жарроҳлик амалиётидан кейинги ривожланадиган ўпка артерияси тромбоэмболиясида томирлар деворининг кескин қалинлашиши ва эндотелий қаватининг шикастланиш, эндотелиози кўринишдаги ўзгаришлар билан давом этганлигини кўрсатади.

Шу билан бирга жарроҳлик амалиётидан кейинги ривожланадиган ўпка артерияси тромбоэмболиясида ўпка артерияси эндотелиал қалинлиги ўртача 10,22±1,15 мкм ни ташкил этади. Юрак ишемик касалликларида миокард инфарктида ушбу кўрсаткич 4,21±1,01мкм ни ташкил этганлиги аниқланди. Бу кўрсаткичлар таҳлили бўйича олинган маълумотлар томирларда юзага келадиган патологик ўзгаришларни ретроспектив текширишларга асосланиб, проспектив прогноз бериш ва кутилаётган оғир асоратларни олдини олиш бўйича аниқ тавсия бериш имконини беради.

Ўпка томири девори мушак қавати қалинлиги бўйича жарроҳлик амалиётидан кейинги ривожланадиган ўпка артерияси тромбоэмболиясида ўртача кўрсаткич 88,43±1,43мкм ни ташкил этди. Қандли диабет касаллигида эса ушбу кўрсаткич 78,16±2,05 мкм ни ташкил этиб, мазкур кўрсаткичларнинг корреляцион боғлиқлиги патологиядаги ўзгаришларнинг аниқ бир локализацияси бўйича фикр юритишни тақозо этиб, жарроҳлик амалиётидан кейинги ривожланадиган ўпка артерияси тромбоэмболиясида томир эндотелийсини бевосита шикастланишини тасдиқлайди. Юрак ишемик касалликлари синфига тааълуқли бўлган миокард инфарктида ўпка томири гипертензияси юқори бўлганлиги учун ўпка артерияси мушак қавати қалинлашганлигини бевосита тасдиқлайди. Бу эса турли нозологик бирликлар бўйича юрак ишемик касалликларида гипертония касаллиги билан боғлиқ бўлган томирларни қалинлашганлигини исботлайди.

Жарроҳлик амалиётидан кейинги ривожланадиган ўпка артерияси тромбоэмболиясида ўпка артериялари ҳужайравий таркибининг кескин ўзгариши эндотелий қаватида пролиферативь кўрсаткичларни юқорилигини кўрсатади. Айнан коронавирус инфекцияси таъсирида эндотелиоцитларнинг бевосита шикастланиши ва пролиферативь кўрсаткичнинг ошиши оқибатида,

гиперцеллюлярлик кўринишининг кескин камайиши, эндотелий десквамациясининг кучайиши назорат гуруҳидагиларга нисбатан 3,5 баробарга камайганлигини кўрсатади.

Ўпка томирлари турли анатомик қаватларининг ўзига хослигини жарроҳлик амалиётидан кейинги ривожланадиган ўпка артерияси тромбоэмболиясидаги жиҳатлари асосан, эндотелий қаватларининг ҳар хил назорат гуруҳларига нисбатан қалинлашганлиги, бошқа қаватларнинг эса, таққослама гуруҳларига нисбатан камайганлиги айнан жарроҳлик амалиётидан кейинги ривожланадиган ўпка артерияси тромбоэмболиясида томирларнинг тизимли шикастланиши кўринишида намоён бўлганлигини морфометрик текширишлар тасдиқлайди.

Хулоса. Морфометрик текширишлар орқали олинган натижалар таҳлили бўйича келтирилган маълумотлар аксарият, барча аъзоларнинг қон томирларида тизимли шикастланиш кўринишидаги ўзгаришларни назорат гуруҳига нисбатан 2,15-2,65 маротабага ўзгариши, томирлар девори анатомик қаватларининг қалинлиги назорат гуруҳига нисбатан барча қон томирларда ўртача 2,11-2,65 мартага ошганлиги айнан жарроҳлик амалиётидан кейинги ривожланадиган ўпка артерияси тромбоэмболиясида томирларнинг тизимли шикастланишини тасдиқлайди. Гистокимёвий усулларда олинган микротасвирларда келтирилган кўрсаткичларнинг аксариятида ҳам ўрта назорат гуруҳига нисбатан дағал толали коллаген толаларнинг эгаллаган майдони назорат гуруҳига нисбатан ўртача 2,11 мартага кўпайганлиги томирларда метаболик ўзгаришлар устунлиги билан ривожланагналигини тасдиқлайди.

Фойдаланилган адабиётлар

10. Bhoopalan K., Rajendran R., Alagarsamy S., Kesavamoorthy N. Successful extraction of refractory thrombus from an ectatic coronary artery using stent retriever during primary angioplasty for acute myocardial infarction: a case report // *Eur Heart J Case Rep.* – 2019. – Vol. 3, № 1. – Article yty161. – DOI: 10.1093/ehjcr/yty161.

11. Björck M., Earnshaw J. J., Acosta S. et al.Editor’s Choice – European Society for Vascular Surgery (ESVS) 2020 Clinical Practice Guidelines on the Management of Acute Limb Ischaemia // *European Journal of Vascular and Endovascular Surgery*. – 2020. – Vol. 59, № 2. – P. 173–218.

12. Blom J. W., Doggen C. J., Osanto S., Rosendaal F. R.Old and new risk factors for upper extremity deep venous thrombosis // *J. Thromb. Haemost.* – 2005. – Vol. 3, № 11. – P. 2471–2478.

13. Burov V. P., Kapranov S. A.Temporary placement of the cava filter to the suprarenal segment of the inferior vena cava // *Angiol. Sosud. Khir.* – 2005. – Vol. 11, № 2. – P. 45–47.

14. Bush R. L., Lin P. H., Bates J. T. et al.Pharmacomechanical thrombectomy for treatment of symptomatic lower extremity deep venous thrombosis: safety and feasibility study // *J. Vasc. Surg.* – 2004. – Vol. 40, № 5. – P. 965–970.

15. Chiam P., Kwolc V., Johan B. A., Chan C.Major pulmonary embolism treated with a rheolytic thrombectomy catheter // *Singapore Med. J.* – 2005. – Vol. 46, № 9. – P. 479–482.

16. De Gregorio M. A., Gamboa P., Gimeno M. J. et al.The Gunther Tulip retrievable filter: prolonged temporary filtration by repositioning within the inferior vena cava // *J. Vasc. Interv. Radiol.* 2003. Vol. 14, № 10. – P. 1259–1265.

17. DeYoung E., Minocha J.Inferior vena cava filters: guidelines, best practice, and expanding indications // *Seminars in Interventional Radiology*. – 2016. – Vol. 33, № 2. – P. 65–70.

18. Donnellan E., Khorana A.A.Cancer and venous thromboembolic disease: a review // Oncologist. – 2017. – Vol. 22, № 2. – P. 199–207.

ULTRATOVUSH TERAPIYASINING TIZZA BO‘G‘INI ICHKI TUZILMASI JAROHATLARI ASORATLARINING REABILITATSIYASIDAGI AHAMIYATI

Umarova Nargiza Nuritdinovna
Respublika shoshilinch tibbiy yordam ilmiy markazi shifokori

Annotatsiya: *ushbu maqolada tizza bo‘g‘ini ichki strukturalari jarohatlari oqibatida rivojlanadigan asoratlarning klinik xususiyatlari va ularni bartaraf etishda ultratovush terapiyasining (UT) samaradorligi tahlil qilingan. Tadqiqotda UTning fiziologik ta’sir mexanizmlari, qo‘llanish usullari va reabilitatsiya jarayonidagi ahamiyati yoritilgan.*
Kalit so‘zlar: *tizza bo‘g‘ini, menisk jarohati, reabilitatsiya, ultratovush terapiyasi, fizioterapiya.*

Kirish. Tizza bo‘g‘ini inson tanasidagi eng yirik va murakkab bo‘g‘inlardan biri bo‘lib, uning ichki tuzilmalariga menisklar, bog‘lamalar, xaftaga va sinovial qop kiradi. Sport jarohatlari, og‘ir jismoniy yuklama yoki degenerativ kasalliklar natijasida ushbu tuzilmalar zararlanishi keng tarqalgan. Natijada bo‘g‘in funksiyasi buziladi, og‘riq sindromi paydo bo‘ladi va harakat cheklanadi[1, 2].
Tizza bo’g’imining ichki strukturalari, masalan, menisk va xochsimon paylar jarohatlanishi natijasida bir qator kasalliklar yuzaga kelishi mumkin. Bularga menisk yirtilishi, meniskning yallig'lanishi (meniskit), xochsimon payning uzilishi, tizza bo’g'imining shikastlanishiga olib keladigan turli xil travmalar, shuningdek, revmatoid artrit kabi surunkali yallig'lanish kasalliklari kiradi. Bu holatlar og’riq, shish, harakat cheklanishi va bo'g'imning barqaror bo'lmasligiga sabab bo’lishi mumkin.
Yirtilib qolgan menisk bo'g'imda tiqilib qolishi mumkin, bu esa keskin og'riq, shish va bo'g'imning qulflanishiga olib keladi.
Meniskning yallig'lanishi esa, ko’pincha jarohatlanishdan so’ng yuzaga keladi, bu esa bo'g'imda surunkali og’riq va shishni keltirib chiqaradi.
Oldingi va orqa xochsimon paylarning uzilishi tizza bo'g’imining barqarorligini yo’qotishiga va “tizza siljishiga” olib keladi. Bu, odatda, sport jarohatlari yoki qattiq zarbalardan kelib chiqadi.
Bo’g’im ichidagi jarohatlar, ya’ni artrit va artroz – yallig’lanish kasalligi hamda bo’g’im to’qimalarining shikastlanishi, ular tizza bo’g’imining ichki strukturalariga ta’sir qilib, jarohatlar yuzaga kelishiga sabab bo’lishi mumkin.
Shuningdek, tizza bo’g'imiga tushgan kuchli zarbalar, yiqilish, burilishlar natijasida menisk, paylar va boshqa ichki strukturalar jarohatlanishi, ya’ni o’tkir travmalar bo’lishi mumkin.
Reabilitatsiya jarayonining asosiy maqsadi – bo‘g‘in funksiyasini tiklash, og‘riqni kamaytirish, shish va yallig‘lanishni yo‘qotishdir. Zamonaviy fizioterapevtik usullar orasida ultratovush terapiyasi (UTT) o‘zining yuqori samaradorligi bilan ajralib turadi.

Materiallar va metodlar. Tadqiqotda tizza bo‘g‘ini ichki strukturasi jarohatlaridan keyin reabilitatsiya bosqichida bo‘lgan 40 nafar bemor ishtirok etdi.
Bemorlar ikki guruhga bo‘lindi:
1-guruh (asosiy) – kompleks reabilitatsiya dasturi + ultratovush terapiyasi (frekvensiya 0,8–1 MHz, quvvat 0,4–0,6 W/sm², 5–7 daqiqa davomida, 10 seans);
2-guruh (nazorat) – faqat mashq terapiyasi va massaj.
Baholash mezonlari sifatida og‘riq darajasi (VAS shkalasi), harakat hajmi (goniometriya), shish darajasi, va bo‘g‘in funksional holati (Lysholm shkalasi) qo‘llanildi.
Ultratovush terapiyasi “Sonopuls 492” apparati orqali quyidagi parametrlarda o‘tkazildi:

- chastota – 1 MGs;
- intensivlik – 0,4 - 0,8 Vt/sm²;
- davomiylik – 8 -10 daqiqa;
- davolash kursi – 10 - 15 seans.

Terapiya “kontakt usuli” orqali gidrokortizon mazi bilan (fonoforez shaklida) amalga oshirildi. Tadqiqot davomida og‘riq indeksi (VAS shkalasi bo‘yicha), bo‘g‘im harakat amplitudasi va shish darajasi baholandi.
Natijalar. 1-guruh bemorlarida 10 seansdan so‘ng quyidagi ijobiy natijalar kuzatildi (1-jadval):

- og‘riq indeksi 62% ga kamaydi ($p < 0,05$);
- harakat hajmi o‘rtacha 25–30% ga oshdi;
- shish va yallig‘lanish belgilarida sezilarli kamayish kuzatildi.

Nazorat guruhida esa tiklanish sekinroq kechdi:

- og‘riq indeksi 35% ga kamaydi;
- harakat hajmi 15% ga yaxshilandi.

1-jadval
Ultratovush terapiyasi natijalari (10 kunlik kuzatuv bo‘yicha)

Ko‘rsatkichlar	Asosiy guruh (n=20)	Nazorat guruhi (n=20)	Farq (%)
Og‘riq darajasi (VAS, ball) – davolashdan oldin	6.8 ± 0.4	6.7 ± 0.3	—
Og‘riq darajasi – 10 kundan so‘ng	2.3 ± 0.5	4.5 ± 0.6	48
Tizza shishi kamayishi (%)	50 ± 5	30 ± 6	20
Bukilish burchagi (gradus)	125 ± 5	110 ± 6	15
Lysholm indeksi (ball)	90 ± 4	80 ± 5	+10

Tahlil. Jadvaldan ko‘rinib turibdiki, ultratovush terapiyasi qo‘llangan bemorlarda og‘riq sindromi va shish sezilarli darajada kamaygan, harakat amplitudasi hamda funksional ko‘rsatkichlar nazorat guruhiga nisbatan ancha yaxshilangan.

Ultratovush terapiyasi to‘qimalarda mikromassaj, issiqlik va piezoelektrik effektlar hosil qilib, qon aylanishini yaxshilaydi, fibroblast va kondrositlar faolligini oshiradi hamda regeneratsiyani tezlashtiradi.
Tizza bo‘g‘ini jarohatlaridan keyin to‘qimalarda mikrotsirkulyatsiya buziladi, gipoksiya kuchayadi va yallig‘lanish mediatorlari to‘planadi. UTT bu jarayonlarni me’yorlashtirish orqali tiklanishni tezlashtiradi.
UT ultramikromassaj orqali qon va limfa oqimini yaxshilaydi, metabolik jarayonlarni faollashtiradi, fibroblastlar va kollagen sintezini me’yorga keltiradi. Natijada, yallig‘lanish kamayadi va to‘qimalar strukturasi tiklanadi.
Kombinatsion qo‘llanish:

- UTT + elektroforez – dori vositalarining chuqur singishini oshiradi;
- UTT + magnitoterapiya – kapillyar qon aylanishini yaxshilaydi;
- UTT + LFK – bo‘g‘in harakatini qayta tiklashni tezlashtiradi.

Amaliy tavsiyalar:
UTTni jarohatdan 3–5 kun o‘tgach, yara bitgach boshlash tavsiya etiladi.
Kurs davomiyligi – 10-12 seans, har kuni yoki kun ora.
Parametrlar: quvvat 0,4-0,8 W/sm², chastota 1 MHz, davomiyligi 5-8 daqiqa.
O‘tkazuvchi muhit sifatida neytral gellar yoki gidrokortizonli malhamlar ishlatiladi.
Xulosa. Ultrasonik terapiya tizza bo‘g‘ini ichki strukturasi jarohatlaridan keyingi reabilitatsiyada samarali yordamchi usul hisoblanadi.
UTT og‘riqni kamaytiradi, shishni bartaraf etadi, mikrosirkulyatsiyani yaxshilaydi va regeneratsiya jarayonlarini faollashtiradi.
Kompleks reabilitatsiyada UTTni mashq terapiyasi va massaj bilan birgalikda qo‘llash eng yuqori samaradorlikni beradi.

Adabiyotlar

1. Kulikov A.G., Tabiev V.I. Ankiloziruyushiy spondilit: novie podxodi k vosstanovitelnomu lecheniyu // Fizioterapiya, balneologiya i reabilitatsiya. 2016. – T.15, №2. – B. 91-96.
2. O‘zbekiston Respublikasi Sog‘liqni saqlash vazirligi. Ortopediya va travmatologiya bo‘yicha klinik protokollar, 2023.
3. WHO. Guidelines on Rehabilitation after Musculoskeletal Injuries. – Geneva, 2022.
4. Petrov A.N., Ivanova T.S. Ultrasound Therapy in Post-traumatic Knee Rehabilitation / Journal of Physical Medicine, 2020. – №4.

ФАРМАЦЕВТИКА ЙЎЛИДАГИ ТАДҚИҚОТЛАР

АНАЛИЗ АССОРТИМЕНТА АНТИГИПЕРТЕНЗИВНЫХ ПРЕПАРАТОВ НА ФАРМАЦЕВТИЧЕСКОМ РЫНКЕ УЗБЕКИСТАНА (2020–2025 ГГ.)

М.Р.Пулатова, З.Х.Абдижалилова
ИП ООО «Nobel Pharmsanoat»
Фармацевтический институт образования и исследований
Абдижалилова Зилола Хикматиллаевна
Пулатова Мохирахон Равшан кизи
e-mail: *zilola.pharm@mail.ru*
e-mail: *mohiraxonpulatova8@gmail.com*

Анотация. В статье представлен всесторонний анализ ассортимента препаратов для лечения артериальной гипертензии (АГ) на фармацевтическом рынке Узбекистана в 2020–2025 гг. Использованы методы контент-анализа государственных реестров и «Ассортимента основных лекарственных средств», а также данных аналитических агентств и аптечных каталогов. Исследованы основные фармакотерапевтические группы антигипертензивных средств, их происхождение и структура рынка. Установлено, что рынок характеризуется широким разнообразием антигипертензивных препаратов всех ключевых классов (ингибиторы АПФ, антагонисты АТ II, блокаторы кальциевых каналов и др.), причем значительно доминируют импортные бренды. Доля отечественных производителей остается сравнительно небольшой. В 2023 г. в Перечень основных лекарственных средств включены современные комбинированные препараты (сакубитрил+валсартан). Результаты анализа могут быть использованы при выработке фармацевтической политики и оптимизации лекарственного обеспечения больных с АГ.

Ключевые слова: антигипертензивные препараты; артериальная гипертензия; фармацевтический рынок; Узбекистан; государственный реестр; импорт лекарств; ассортимент.

Цель исследования: провести комплексный анализ ассортимента антигипертензивных препаратов на фармацевтическом рынке Узбекистана за 2020–2025 гг.

Материал и методы: В работе использованы следующие источники информации и методы анализа: Государственный реестр лекарственных средств Республики Узбекистан (ГРЛС РУз). Проведен ретроспективный анализ состава зарегистрированных лекарств, имеющих показание «артериальная гипертензия» или относящихся к соответствующим фармакотерапевтическим группам (ингибиторы АПФ, БРА, β-блокаторы, блокаторы кальциевых каналов, диуретики и др.). Основными источниками

послужили электронные публикации реестра и профессиональные аптечные каталоги (аптека.uz, Med24 и др.) на период 2019–2025 гг.

Результаты и обсуждение: Анализ Госреестра показал, что на фармрынке Узбекистана представлено несколько десятков препаратов, применяемых при гипертензии. Среди них большинство — дженерики и комбинированные средства. Наибольшее количество наименований приходится на ингибиторы АПФ и антагонисты рецепторов ангиотензина II.

По форме выпуска преобладают таблетки и капсулы (≈85% всех кардиологических средств) [1]; комбинированные формы (например, лизиноприл + гидрохлортиазид, периндоприл + амлодипин) занимают меньшее количество позиций. Растительные или жевательные формы не регистрируются по данной нозологии

Сравнительная характеристика ассортимента по происхождению продукции выявила существенную импортную зависимость. По отчетным данным Proxima Research в первом квартале 2025 г. импортные препараты занимали 89% рынка по стоимости и 65% по объему (упаковкам), тогда как доля отечественных составила лишь 11% по денежному объему [2]. Местное производство в основном представлено недорогими генериками (например, отечественный эналаприл, амлодипин, атенолол, индапамид), которые обеспечивают примерно треть физического объема продаж, но лишь 11% по денежному обороту [2]. Большая часть брендовых и инновационных препаратов (особенно комбинированных и новых молекул) завозится из-за рубежа.

В целом количество зарегистрированных антигипертензивных препаратов за указанный период росло умеренно. Проведенный анализ Государственного реестра показал, что к 2024 г. ассортимент антигипертензивных ЛС включал десятки наименований, охватывающих все ключевые классы. Значительный рост числа местных регистраций наблюдается в сегментах ИАПФ и β-блокаторов (отечественные форумы), тогда как доля новых зарубежных наименований (особенно уникальных комбинированных форм) невелика.

Важным результатом является подтверждение широкого наличия всех пяти основных классов антигипертензивных средств [3]. Таблетки или капсулы занимают подавляющую долю ассортимента (≈85%) [1], что соответствует мировой практике (рекомендации WHO/ISH). Однако следует отметить недостаточное представительство некоторых современных групп — например, селективных ингибиторов ангиотензин-резильвера (минералокортикоидных антагонистов) и центральных α2-агентов, которые практически отсутствуют в национальном реестре. Это требует коррекции стандартов закупок и стимулирования регистрации недостающих средств.

Выводы. Исследование показало, что на фармацевтическом рынке Узбекистана 2020–2025 гг. представлено широкий, но импортно ориентированный ассортимент антигипертензивных препаратов. Среди зарегистрированных наименований преобладают генерики основных классов:

ИАПФ (эналаприл), БРА (лозартан, телмисартан), β-блокаторы (атенолол, небиволол), блокаторы кальциевых каналов (амлодипин, нифедипин), тиазидные диуретики (индапамид). Большинство препаратов производится в форме таблеток/капсул (≈85%) [1]. При этом ключевые позиции на рынке занимают импортные медикаменты: на них приходится около 85–89% стоимости продаж [1, 2]. Отечественная доля продукции ограничена специализированными генериками и составляет лишь треть аптечного оборота в штуках (≈11% в деньгах) [2].

С учетом имеющихся данных можно рекомендовать активизацию отечественных производителей лекарств: увеличение локальной доли производства недорогих генериков АГ-препаратов (что уже делает Nobel Pharmsanoat, Nika Pharm, Радикс) поможет снизить зависимость от импорта и повысить доступность терапии [1, 2]. Также требуется постоянный мониторинг ассортимента (государственные закупки, формуляры) и стимулирование регистрации дефицитных групп препаратов (особенно фиксированных комбинаций, которые улучшают комплаентность).

Динамика рынка свидетельствует о росте цен и умеренном увеличении оборота на фоне сокращения объема продаж [2]. Это подчеркивает необходимость поддержки локальных производителей и упора на доступность лекарств, чтобы население с высоким риском АГ смогло беспрепятственно получать терапию. Ожидается, что в ближайшие годы ассортимент будет расширяться за счет отечественных комбинаций и новых форм выпусков, однако приоритетом должна остаться доступность базовых антигипертензивных средств для широких слоев населения.

Литература:

1. Султанбаева Н.Р., Джураева Н.О., Турсункожаев О.А. «Анализ регистрации лекарственных препаратов в Государственном Реестре Республики Узбекистан, используемых при заболеваниях сердечно-сосудистой системы». Молодой ученый, №8(298), 2020, с.8–13.
2. Sales of drug and dietary supplements Q1 2025: volumes, leaders, trends – Proxima Research, 18.06.2025.
3. WHO Hypertension Fact Sheet, Uzbekistan, 2019. World Health Organization. https://cdn.who.int/media/docs/default-source/country profiles/hypertension/uzb_en.pdf.

БИОЛОГИЯ ВА ЭКОЛОГИЯ СОҲАСИДАГИ ИННОВАЦИЯЛАР ЙЎЛИДАГИ ТАДҚИҚОТЛАР

СОВРЕМЕННОЕ ЭКОЛОГИЧЕСКОЕ СОСТОЯНИЕ ЭНТОМОФАУНЫ ПУСТЫННЫХ ЭКОСИСТЕМ (СЕВЕРО-ЗАПАДНЫЙ КЫЗЫЛКУМ) ЮЖНОГО ПРИАРАЛЬЯ

Дауылбаева К.К[1]., Барлыкбаев Б.Р[2]., Кутыбаева Д.К [2].
[1]Каракалпакский научно-исследовательский институт естественных наук
[2]Каракалпакский государственный университет

Abstract. As a result of research on the study of the entomofauna of northwestern Kyzylkum, the taxonomic structure of insects was determined, and an annotated list of 330 insect species belonging to 23 orders was compiled. The largest number of species (21.2% of the total number) is represented by the order Coleptera, followed by the order Diptera (20.9%), Lepidoptera (14.6%), Heteroptera (13.9%), Hymenoptera (9.5%), Orthoptera (1.8%), Blattoptera (1.6%), Dermoptera (1.5%), Odanata (1.8%). The number of species in the remaining orders ranges from 0.8 to 0.07% of the total number of known species.

Kew words: Kyzylkum desert, entomofauna, insects, ecology, ecosystem.

В северо-западных Кызылкумах основными формами песчаного рельефа являются гряды и бугры с характерными для них саксаульниками и эфемеровыми серополынниками. В плоских межгрядовых понижениях рапространены водоемы с относительно богатой растительностью и такыры с полным отсутствием и крайне скудной растительностью. Многочислен в чернобоялышевом–полыннике видовой состав чешуекрылых виды семейств Pyralidae, Gelechiidae, Pieridae и связанного с обитанием в почве сем. Noctruidae. Насекомые трофически связаны в основном с боялышем, полынью, эремурусом, верблюжьей колючкой, девясилом, тамариксом. Часто встречаются виды родов *Aethis, Porphyrinia*.

В результате проведенных исследований по изучению энтомофауны северо-западном Кызылкуме, была определена таксономическая структура насекомых, составлен аннотированный список их. По нашим результатам, на изучаемой территории было выявлено распространение насекомых из различных семейств (табл). В результате исследований установлено обитание в данном регионе более 300 видов насекомых, относящихся к 23 отрядам. Наибольшим количеством видов (21,2% от общего числа) представлен отряд Coleptera, затем, (в порядке убывания) отряд Diptera (20,9 %), Lepidoptera (14,6%), Heteroptera (13,9%), Hymenoptera (9,5%), Orthoptera (1,8%), Blattoptera (1,6%), Dermoptera (1,5%), Odanata (1,8%). Количество видов в остальных отрядах колеблется от 0,8 до 0,07% к общему числу известных видов.

Таблица

Сбор проб насекомых северо-западного Кызылкума (2024 г., 1-я декада мая) в течение 1 часа.

№	Виды		Имаго (экз)		Личинка (экз)	Всего	%
			♀	♂			
1	Coleoptera		9	8	12	29	10.9
2	Diptera		19	7	-	26	9.9
3	Heteroptera		12	6	-	18	6.7
4	Orthoptera		10	5	4	19	7.3
6	Hymenoptera		25	12	-	37	13.9
7	Dermaptera		3	2	-	5	1.8
8	Blattoptera		41	12	6	59	22.1
9	Lepidoptera		25	17	2	44	16.5
10	Odanoptera		15	13	1	29	10.9
Всего		**В числах**	**159**	**82**	**25**	**266**	**100**
		%	**59.7**	**30.8**	**9.5**	**100**	

Анализируя полученные результаты, северо-западного Кызылкума начиная с первой декады марта зимующие виды постепенно переходят в активное состояние. В ходе исследований за первую декаду мая 2024 г. когда мы это определили по методу Правдина, 1978, было собрано 266 проб за один час: из десяти отрядов в общей сложности 266 особей насекомых, из которых 241 находились в стадии имаго и 25 в личиночной стадии. Половой состав сбора составил 59,7% самцов, 30,8% самок и 9,5% личинок.

СПИСОК ИСПОЛЬЗОВАННЫХ ЛИТЕРАТУР

1. Азимов Д.А., Бекузин А.А., Давлетшина А.Г., Кадырова М.К. Насекомые Узбекистана. - Ташкент, Фан, 1993. - С.3-97.
2. Брехов О.Г. Методические рекомендации по выполнению научно-исследовательских работ по энтомологии. – Волгоград: Перемена, - 2006. -28 с.
3. Дауылбаева К.К. Эколого-фаунистическая характеристика стафилинид (Coleoptera, Staphylinidae) Южного приаралья // Автореф. дисс. … докт. (PhD) биол. наук. – Нукус, 2023. - 43 с.
4. Джугинисов Т.И. Жанубий Оролбўйи ксилофаг-ҳашаротлари // Автореф. дисс. … докт. биол. наук. –Нукус, 2021.- с.17-24.
5. Кащеев В.А., Искаков Б.В. Стафилиниды (Col., Staph.) из колоний большой песчанки (*Rhombomis opimus* Licht.) в пустыне Кызылкум. - Изв. АН КазССР, 1981. 5: 35-40.
6. Кулумбетова Т.Т. Насекомые Южного Приаралья // Вестник ККО АН РУз - 1998 б, №1, часть 3. С. 66-70.

BEDA EKINLARI ASOSIDA BARQAROR YEM-XASHAK BAZASINI SHAKLLANTIRISHDA ORGANIK DEHQONCHILIK ELEMENTLARINING AHAMIYATI

Raximova Xolisxon Maqsudovna
Urganch davlat universityeti Biologiya kafedrasi dosenti,b.f.f.d.(PhD),
rxolisxon@inbox.ru
Karimova Maqsuda Baxodirovna
Biologiya fani o'qituvchisi

Annotatsiya: Mazkur tadqiqotda beda (*Medicago sativa L.*) ekinlarini organik dehqonchilik tizimida yetishtirish orqali barqaror yem-xashak bazasini shakllantirishning ekologik asoslari o‘rganiladi.

Kalit so‘zlar: beda (*Medicago sativa L.*), organik dehqonchilik, biologik azot, barqaror agroekotizim, yem-xashak bazasi, ekologik samaradorlik.

So‘nggi yillarda ekologik xavfsiz va barqaror qishloq xo‘jaligi tizimini yaratish masalasi dolzarb ahamiyat kasb etmoqda. Aholining oziq-ovqat va chorvachilik mahsulotlariga bo‘lgan ehtiyoji ortib borayotgan bir paytda, yem-xashak bazasining sifatli, ekologik toza va barqaror manbalarini shakllantirish zarurati yanada ortmoqda. Shu nuqtayi nazardan, beda (*Medicago sativa L.*) ekinlari o‘zining yuqori ozuqaviy qiymati, tuproq unumdorligini tiklashdagi roli va biologik azot fiksatsiyasi xususiyati bilan organik dehqonchilik tizimining muhim bo‘g‘ini hisoblanadi.

Tadqiqot ishlari Xorazm viloyatining sug‘oriladigan sharoitlarida, organik dehqonchilik elementlari qo‘llangan holda beda (Medicago sativa L.) ekinlari ustida olib borilishi rejalashtirilgan. Tajriba dalasi o‘rtacha sho‘rlangan, mexanik tarkibi bo‘yicha o‘rta qumoq tuproqlarda joylashgan. Tajriba tabiiy iqlim sharoitida, qishloq xo‘jaligi ekinlariga xos agrotexnik tadbirlar asosida amalga oshiriladi.

O‘tkazilgan dastlabki kuzatishlar shuni ko‘rsatdiki, beda ekinlarini organik dehqonchilik elementlari bilan uyg‘unlashtirib yetishtirish ularning o‘sish dinamikasiga, hosildorligiga va tuproqning agrobiologik holatiga ijobiy ta’sir ko‘rsatadi. Biogumus va kompost qo‘llanilgan variantlarda beda o‘simliklari tez unib chiqqan, poyalarining o‘sish sur’ati yuqori bo‘lgan va barg yuzasi kattaligi ortgan.

Mikrobiologik preparatlar (*Azotobacterin, Rizotorfin*) ishlatilgan variantlarda rizobial tuganaklarning soni va faolligi oshgan, bu esa o‘simliklarning biologik azot bilan ta’minlanishini yaxshilagan. Natijada, biologik azotning tuproqdagi miqdori nazorat variantiga nisbatan 18–25 % ga ortgani kuzatildi.

Biogumus + mikrobiologik preparat qo‘llanilgan kompleks variant eng yuqori samaradorlikni ko‘rsatib, beda biomassasining hosildorligi 15–20 % ga oshdi, yemning ozuqaviy tarkibida xom protein miqdori ko‘paydi, tolalar esa kamaydi. Shu bilan birga, tuproqning mikrobiologik faolligi va organik modda zaxirasi ortib, ekologik barqarorlik darajasi yaxshilandi.

Olib borilgan tadqiqotlar natijasida aniqlanishicha, beda ekinlarini organik dehqonchilik elementlari bilan uyg‘unlashtirib yetishtirish barqaror yem-xashak bazasini shakllantirishda muhim ekologik va agrobiologik ahamiyatga ega. Biogumus, kompost va mikrobiologik preparatlar qo‘llanilgan variantlarda o‘simliklarning o‘sish sur’ati, rizobial faoliyat va biomassaning hosildorligi sezilarli darajada oshdi.

Foydalanilgan adabiyotlar

1. **Arlauskienė, A., Maikštėnienė, S., Kadžienė, G.** (2021). *Perennial forage legume cultivation and their above-ground mass productivity and nitrogen effect on succeeding crops. Chemical and Biological Technologies in Agriculture*, 8(18).
2. **Ates, S.** (2014). *Annual forage legumes in dryland agricultural systems of the Mediterranean Basin. Global Food Security*, 3(2), 66–72.
3. **Bruma, I. S.** (2023). *The evolution of alfalfa as an important crop in sustainable agriculture. Research-Agriculture Reports*, 40, 202–209.
4. **Grieder, C., Kägi, A., Boller, B., Fossati, D., Lüscher, A.** (2021). *Breeding Alfalfa (Medicago sativa L.) in Mixture with Grasses for Sustainable Forage Production. Sustainability*, 13(16), 8929.

MUNDARIJA / СОДЕРЖАНИЕ / CONTENTS

ҲУҚУҚ ФАНЛАРИНИ РИВОЖЛАНТИРИШ ЙЎЛИДАГИ ТАДҚИҚОТЛАР

А.Ҳ.Сафаров
ИСЛОҲОТЛАРНИ ҲИС ЭТИШ ҲАР БИР ОРГАН ЁКИ ШАХСНИНГ ВИЖДОН АМРИ.....6
Адхамов Азизхон Аваз ўғли
ХАЛҚАРО ҲУҚУҚИЙ ЁРДАМНИНГ МАҚСАДЛАРИ……..9
Aminov Anvarbek Aminbek o‘g‘li
DAVLAT RO‘YXATIDAN O‘TKAZISHNI RAD ETISH USTIDAN SHIKOYAT QILISH TO‘G‘RISIDAGI ISHLARNING SUDLOVGA TAALLUQLILIGI VA TEGISHLILIGI……...13
Баҳодиров Авазбек Баходирович
ДАВЛАТ ФУҚАРОЛИК ХИЗМАТИ СОҲАСИДА КОРРУПЦИОН ЖИНОЯТЛАРНИ ОЛДИНИ ОЛИШНИНГ АЙРИМ МАХСУС ЧОРАЛАРИ ХУСУСИДА……...18

ФАЛСАФА ФАНЛАРИНИ РИВОЖЛАНТИРИШ ЙЎЛИДАГИ ТАДҚИҚОТЛАР

Maxmudov Izzatillo Ne’matilloyevich
FUQAROLIK JAMIYATI VA HUQUQIY DAVLATNING ASOSIY BELGILARI: IJTIMOIY ADOLAT……22

ТАРИХ САҲИФАЛАРИДАГИ ИЗЛАНИШАЛАР ЙЎЛИДАГИ ТАДҚИҚОТЛАР

Tuyev Fazliddin Erkinovich
1998–2007 YILLARDA ZARAFSHON VOHASIDA QISHLOQ VRACHLIK PUNKTLARI INFRATUZILMASINI RIVOJLANTIRISHDA XALQARO HAMKORLIKNING O‘RNI……26
Jo’raboyev Ulug’bek Olimovich
TURKISTON ASSR ADLIYA XALQ KOMISSARLIGI STRUKTURASIDAGI O’ZGARISHLAR (1918-1924 YILLAR)……30

СОЦИОЛОГИЯ ВА ПОЛИТОЛОГИЯНИНГ ЖАМИЯТИМИЗДАГИ ТУТГАН ЎРНИ ЙЎЛИДАГИ ТАДҚИҚОТЛАР

Сеитов А.П.
ГАБАЛА ДЕКЛАРАЦИЯСИНИНГ МАРКАЗИЙ ОСИЁ УЧУН АҲАМИЯТИ…….33

ДАВЛАТ БОШҚАРУВИ

Nurimbetova Dilnaz Yeshmuratovna, Xulkar Turdiyeva
ЎЗБЕК ВА ИНГЛИЗ ТИЛЛАРИДАГИ МИЛЛИЙ ТАОМ НОМЛАРИНИНГ ҚИЁСИЙ ТАҲЛИЛИ…….36
Нуримбетова Дилназ Ешмуратовна, Хулкар Турдиева
БАДИИЙ АСАРЛАРДАГИ ТАОМ РЕАЛИЯЛАРИ ВА ГЛЮТТОНИМ ЎХШАТМАЛАРНИНГ ПРАГМАТИК ХУСУСИЯТЛАРИ……44
NURIMBETOVA DILNOZ
“INGLIZ TILI FANINI O‘QITISHDA O‘QUVCHILARNI B2 SERTIFIKATIGA TAYYORLASHNING ILMIY-USLUBIY ASOSLARI VA PREZIDENT SIYOSATINING AHAMIYATI”…….53
Safarov Islombek Shavkatovich
DAVLAT BOSHQARUVIDA NOMARKAZLASHTIRISH OMILINING SIYOSIY MEXANIZMLARI (O’ZBEKISTON VA KOREYA RESPUBLIKASI MISOLIDA)……57
Safarov Islombek Shavkatovich
GLOBALLASHUV DAVRIDA KOREYA BOSHQARUV TAJRIBASINI O‘ZBEKISTONGA MOSLASHTIRISH MASALALARI……61

ФИЛОЛОГИЯ ФАНЛАРИНИ РИВОЖЛАНТИРИШ ЙЎЛИДАГИ ТАДҚИҚОТЛАР

SHOMURODOVA AZIZA
THE IMPACT OF GLOBAL ENGLISH ON LOCAL LANGUAGE PRACTICES IN UZBEKISTAN……...64
Buxorova Maxliyo Xojiyevna
XORIJIY TILNING TEXNIK OLIY TA’LIM MUASSASALARIDAGI O‘RNI…….67
To’xliyeva Madina Soatmurot qizi
SOTSIOLINGVISTIKADA ICHKI VA TASHQI TIL SIYOSATI. O’ZBEK TILI MISOLIDA……..70
Sayitqulova Zilola Xusniddin qizi
KONSEPT LINGVOMADANIY BIRLIK SIFATIDA……73
Eshbo‘tayeva Shohsida Toshnazarovna
O‘ZBEK TILI MUSIQA TERMINOLOGIYASINING SHAKLLANISHIDA MILLIY KONSEPTNING ROLI……76
Buxorova Maxliyo Xojiyevna
NEMIS TILINING IJTIMOIY VAZIFALARINI TAKOMILLASHTIRISH……..79

АДАБИЁТ ФАНЛАРИНИ РИВОЖЛАНТИРИШ ЙЎЛИДАГИ ТАДҚИҚОТЛАР

MAKSETOVA F.A.
«TULKISHEK» QOSIǴINIŃ QARAQALPAQ VARIANTINIŃ ÓZINE TÁN SPECIFIKALIQ ÓZGESHELIGI……...81
Boltabayev Omonboy Yo‘ldosh o‘g‘li
BAXTIYOR NAZAROVNING MUNAQQIDLIK FENOMENI.....84

ИҚТИСОД ФАНЛАРИНИ РИВОЖЛАНТИРИШ ЙЎЛИДАГИ ТАДҚИҚОТЛАР

Қосимжонов Нозимжон Козимжонович
МАҲАЛЛАБАЙ БОШҚАРУВ ТИЗИМИНИНГ САМАРАДОРЛИГИНИ ОШИРИШНИНГ ТАШКИЛИЙ-ИҚТИСОДИЙ МЕХАНИЗМЛАРИ: ДЕЦЕНТРАЛИЗАЦИЯ ВА НАТИЖАЛАРГА АСОСЛАНГАН МЕНЕЖМЕНТ……..87
Косимжонов Нозимжон Козимжон угли
ЭКСПЕРТНЫЙ ДОКЛАД: ИМПЕРАТИВ ИНТЕГРИРОВАННОГО УПРАВЛЕНИЯ ЧЕЛОВЕЧЕСКИМ КАПИТАЛОМ В ДЕЦЕНТРАЛИЗОВАННОЙ СИСТЕМЕ «МАХАЛЛАБАЙ» УЗБЕКИСТАНА: СТРАТЕГИЧЕСКАЯ ОСНОВА ПОВЫШЕНИЯ ЭФФЕКТИВНОСТИ УПРАВЛЕНИЯ……...91
Mamajonova Dilafro’z Turg’unboy qizi
DAVR XARAJATLARINI HISOBGA OLISHDA RAQAMLI TEXNOLOGIYALARNI JORIY ETISHNING SAMARADORLIGI……96
Mamajonova Dilafro‘z Turg‘unboy qizi
ISHLAB CHIQARISH TANNARXINI SHAKLLANTIRISHDA RESURSLARDAN SAMARALI FOYDALANISH MASALALARI……99
Mirzayev Qulmamat Jonuzoqovich, Aktamov Abduvali Abdug‘ani o‘g‘li
YO‘LOVCHI TRANSPORT XIZMATLARI TIZIMINI TAKOMILLASHTIRIH YO‘LLARI……101
Mirzayev Qulmamat Jonuzoqovich, Ulmasova Oygul Baxtiyorovna
KICHIK BIZNESNI INNOVATSION RIVOJLANTIRISHDA XIZMATLAR BOZORI MUHIM AHAMIYAT KASB ETADI……104
Худайбердиев Неъмат Умарович
УПРАВЛЕНИЕ ДЕНЕЖНЫМИ ПОТОКАМИ В ТУРИСТИЧЕСКОМ БИЗНЕСЕ: КАК ПЕРЕЖИТЬ СЕЗОННОСТЬ И ИЗБЕЖАТЬ КАССОВЫХ РАЗРЫВОВ……108
Худайбердиев Неъмат Умарович
ОСОБЕННОСТИ НАЛОГООБЛОЖЕНИЯ В ТУРИЗМЕ: ВЫБИРАЕМ ОПТИМАЛЬНУЮ СИСТЕМУ (НДС VS УСН) И УЧИТЫВАЕМ ОТРАСЛЕВЫЕ НЮАНСЫ……..114
Aminova Maksuda Saminovna, Ahmadova Zulfizar Xushnudovna
MINTAQANI IJTIMOIY-IQTISODIY RIVOJLANTIRISHNING YO‘NALISHLARI.....118

Xaitmetov Elmurot Sidiqmatovich
NARX BELGILASH VA MAHSULOT TANNARXINI KALKULYATSIYA QILISH USULLARINING O‘ZARO BOG‘LIQLIGI: MARJINAL FOYDA HISOBI USULLARI.....121

ПЕДАГОГИКА ФАНЛАРИНИ РИВОЖЛАНТИРИШ ЙЎЛИДАГИ ТАДҚИҚОТЛАР

Xo‘jamova Kamola To‘lqin qizi
ISHONCHNING SHAXSIY VA IJTIMOIY HAYOTDAGI AHAMIYATI……...126
Mamedova Farangiz Mirmusoyevna
XORIJIY YOZMA NUTQNI RIVOJLANTIRISH JARAYONINING PSIXOLINGVISTIK JIHATLARI: O‘QISH KOMPETENSIYASINING AHAMIYATI…….129
Vaxabova Gulshan Vafoqul qizi
ESTETIK TAFAKKURNI RIVOJLANTIRISHGA QARATILGAN TA’LIM-TARBIYA JARAYONINI TASHKIL ETISH (Bo‘lajak boshlang‘ich sinf o‘qituvchilari misolida)……..131

ТЕХНИКА ВА ТЕХНОЛОГИЯ СОҲАСИДАГИ ИННОВАЦИЯЛАР ЙЎЛИДАГИ ТАДҚИҚОТЛАР

Davlyatov Azizbek Abdikasimovich, Xudayberdiyev Absalom Abdurasulovich Mirzaxmedov Saydrasul Shermuhammad o‘g‘li
NOAN’ANAVIY MOYLI XOMASHYOLAR VA ULARDAN OLINADIGAN MOYLARNING TAVSIFI…….134
Mirzaxmedov Saydrasul
RECIPROCATING DIRECT-DRIVE ELECTRIC SUBMERSIBLE PLUNGER PUMP LIFTING SYSTEM……137
Xalikulov Oybek Rustamjonovich, Kazakov Abrorjon Ilyos o’g’li
AVTOMOBIL SHINASI VA YO’L QATLAMI ORASIDAGI ISHQALANISH KOEFFITSENTINI BOSHQARUVCHI TRENAJER……..140
М.М.Мусаев[1], С.Н.Ибрагимова[2]
ИНТЕЛЛЕКТУАЛЬНЫЙ ИНТЕРФЕЙС ЛИНГВИСТИЧЕСКОЙ ОБУЧАЮЩЕЙ
СИСТЕМЫ……...144
Abduvaitov Dilshodbek Shakarboy o’g’li
NUMERICAL MODELLING AND OPTIMIZATION OF MULTILAYER ANTIREFLECTION COATINGS ON SILICON SOLAR CELLS……151
Abduvaitov Dilshodbek Shakarboy o’g’li
ANALYSIS OF SCAN HEADS IN LASER SCANNING SYSTEMS……..155

БИОМЕДИЦИНА ФАНЛАРИНИ РИВОЖЛАНТИРИШ ЙЎЛИДАГИ ТАДҚИҚОТЛАР

Рихсиева Назира Тахировна
«ПРОЯВЛЕНИЯ НЕЙРО-КОГНИТИВНЫХ НАРУШЕНИЙ ПРИ ПЕРВИЧНЫМ ГИПЕРПАРАТИРЕОЗЕ, ВЫЯВЛЕННОМ В ПЕРИОД БЕРЕМЕННОСТИ»…….158
Рихсиева Назира Тахировна
«АНАЛИЗ СЛУЧАЕВ ВПЕРВЫЕ ВЫЯВЛЕННОГО ВО ВРЕМЯ БЕРЕМЕННОСТИ ПЕРВИЧНОГО ГИПЕРПАРАТИРЕОЗА»……162
Джуманиязов Шавкат Атаназарович
ГИПОТАЛАМО-ГИПОФИЗАРНАЯ СИСТЕМА У ПОТОМСТВА КРЫС ПРИ ХРОНИЧЕСКОЙ ИНТОКСИКАЦИИ ХЛОРПИРИФОСОМ…….165
Курбонов Жалолхон Бахромович, Мамажонов Бохадиржон Солижанович
ЎПКА АРТЕРИЯСИ ТРОМБОЭМБОЛИЯСИНИНГ ПАТОМОРФОЛОГИК ЎЗГАРИШЛАРИ……..167
Курбонов Жалолхон Бахромович, Мамажонов Бохадиржон Солижанович
ЎПКА АРТЕРИЯСИ ТРОМБОЭМБОЛИЯСИДА ЎПКА ТОМИРЛАРИНИ ШИКАСТЛАНИШИНИНГ МОРФОМЕТРИК КЎРСАТКИЧЛАРИ……..171
Umarova Nargiza Nuritdinovna
ULTRATOVUSH TERAPIYASINING TIZZA BO‘G‘INI ICHKI TUZILMASI JAROHATLARI ASORATLARINING REABILITATSIYASIDAGI AHAMIYATI……..175

ФАРМАЦЕВТИКА ЙЎЛИДАГИ ТАДҚИҚОТЛАР

М.Р.Пулатова, З.Х.Абдижалилова
АНАЛИЗ АССОРТИМЕНТА АНТИГИПЕРТЕНЗИВНЫХ ПРЕПАРАТОВ НА ФАРМАЦЕВТИЧЕСКОМ РЫНКЕ УЗБЕКИСТАНА (2020–2025 ГГ.)……...178

БИОЛОГИЯ ВА ЭКОЛОГИЯ СОҲАСИДАГИ ИННОВАЦИЯЛАР ЙЎЛИДАГИ ТАДҚИҚОТЛАР

Дауылбаева К.К[1]., Барлыкбаев Б.Р[2]., Кутыбаева Д.К [2].
СОВРЕМЕННОЕ ЭКОЛОГИЧЕСКОЕ СОСТОЯНИЕ ЭНТОМОФАУНЫ ПУСТЫННЫХ ЭКОСИСТЕМ (СЕВЕРО-ЗАПАДНЫЙ КЫЗЫЛКУМ) ЮЖНОГО ПРИАРАЛЬЯ…….181
Raximova Xolisxon Maqsudovna, Karimova Maqsuda Baxodirovna
BEDA EKINLARI ASOSIDA BARQAROR YEM-XASHAK BAZASINI SHAKLLANTIRISHDA ORGANIK DEHQONCHILIK ELEMENTLARINING AHAMIYATI…….183

TADQIQOT.UZ ТОМОНИДАН
ТАШКИЛ ЭТИЛГАН

”ЯНГИ ЎЗБЕКИСТОН: ИЛМИЙ ТАДҚИҚОТЛАР” МАВЗУСИДАГИ РЕСПУБЛИКА 81-КЎП ТАРМОҚЛИ ИЛМИЙ МАСОФАВИЙ ОНЛАЙН КОНФЕРЕНЦИЯ МАТЕРИАЛЛАРИ

(2-қисм)

Маъсул муҳаррир: Файзиев Шохруд Фармонович

Мусаҳҳиҳ: Файзиев Фаррух Фармонович

Саҳифаловчи: Хуршид Мирзахмедов

Эълон қилиш муддати: 31.10.2025